Size
285 mm X 420 mm

Front

HEXBUG®

BLACK WIDOW™

8+

BC

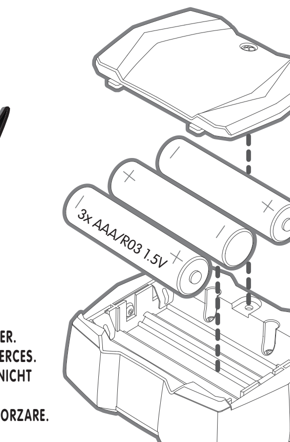

Ⓔ CABLE CAN ONLY INSERT ONE WAY. DO NOT FORCE IN.
Ⓕ LE CÂBLE NE PEUT ÊTRE INSÉRÉ QUE DANS UN SENS. NE PAS FORCER.
Ⓢ EL CABLE SOLO PUEDE INSERTARSE EN UNA DIRECCIÓN. NO LO FUERCES.
Ⓓ KABEL KANN NUR IN EINE RICHTUNG ANGESCHLOSSEN WERDEN. NICHT GEWALTSAM EINFÜHREN.
Ⓘ IL CAVO PUÒ ESSERE COLLEGATO IN UNA SOLA DIREZIONE. NON FORZARE.
ZH 线缆只能单向插入。请勿强行插入。

EN ON/OFF
FR MARCHE/ARRÊT
ES ENCENDIDO/APAGADO
DE EIN/AUS
IT ACCESO/SPENTO
ZH 开/关

EN OPEN DOOR TO INSTALL & REMOVE BATTERIES.
FR OUVRIR LE COMPARTIMENT POUR INSTALLER ET RETIRER LES PILES.
ES ABRE EL COMPARTIMENTO PARA INSTALAR Y RETIRAR LAS PILAS.
DE ZUM EINLEGEN UND ENTFERNEN DER BATTERIEN DIE KLAPPE ÖFFNEN.
IT APRI LO SPORTELLO PER INSTALLARE E RIMUOVERE LE PILE.
ZH 打开电池盖,安装和拆卸电池。

EN USE ONLY SUPPLIED USB CABLE FOR CHARGING.
FR UTILISER UNIQUEMENT LE CÂBLE USB FOURNI POUR LA CHARGE.
ES UTILIZA SOLO EL CABLE USB INCLUIDO PARA CARGAR.
DE ZUM AUFLADEN NUR DAS MITGELIEFERTE USB-KABEL VERWENDEN.
IT PER LA RICARICA, UTILIZZA SOLO IL CAVO USB IN DOTAZIONE.
ZH 请仅使用随附的 USB 线缆充电。

1 HOUR CHARGE TIME
20 MINUTES PLAY TIME*
*LENGTH OF PLAYTIME VARIES DEPENDING UPON USE

UNE HEURE DE CHARGE
20 MINUTES DE JEU*
*LA DURÉE DE JEU VARIE EN FONCTION DE L'UTILISATION

1 HORA DE CARGA
20 MINUTOS DE JUEGO*
*LA DURACIÓN DEL TIEMPO DE JUEGO VARÍA SEGÚN EL USO

1 STUNDE LADEZEIT
20 MINUTEN SPIELZEIT*
*DAUER DER SPIELZEIT HÄNGT VON DER NUTZUNGSWEISE AB

1 ORA DI RICARICA
20 MINUTI DI GIOCO*
*LA DURATA DEL TEMPO DI GIOCO VARIA A SECONDA DELL'USO

充电 1 小时,可玩 20 分钟*
游戏时间长短取决于使用情况

EN PLUG INTO A USB PORT OR WALL ADAPTER, 5V DC SOURCE
FR LE BRANCHER SUR UN PORT USB OU UN ADAPTATEUR MURAL 5 V CC
ES CONECTA A UN PUERTO USB O ADAPTADOR DE PARED CON UNA TOMA DE 5 V CC
DE MIT EINEM USB-ANSCHLUSS ODER NETZTEIL VERBINDEN, 5 V-DC-QUELLE
IT COLLEGA A UNA PORTA USB O A UN ADATTATORE DA PARETE, CON SORGENTE 5V CC
ZH 插入 USB 端口或墙式适配器,5V 直流电源

EN THE ANALOG STICK GIVES YOU PROPORTIONAL CONTROL.
FR LE JOYSTICK ANALOGIQUE VOUS PERMET DE CONTRÔLER LE JOUET DE FAÇON PROPORTIONNELLE.
ES LA PALANCA ANALÓGICA TE OFRECE UN CONTROL PROPORCIONAL.
DE MIT DEM ANALOG-STICK KANNST DU PROPORTIONAL STEUERN.
IT LA LEVETTA ANALOGICA OFFRE UN CONTROLLO PROPORZIONALE.
ZH 您可以通过模拟控制摇杆按比例进行控制。

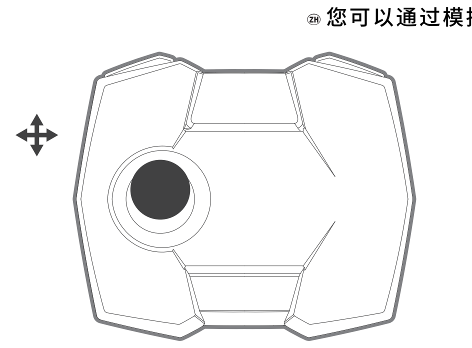

TO GO SLOW, MOVE THE ANALOG STICK PART OF THE WAY IN ANY DIRECTION. / POUR AVANCER LENTEMENT, DÉPLACER LÉGÈREMENT LE JOYSTICK ANALOGIQUE DANS N'IMPORTE QUELLE DIRECTION. / PARA REDUCIR LA VELOCIDAD, MUEVE LA PALANCA ANALÓGICA UN POCO EN CUALQUIER DIRECCIÓN. / FÜR LANGSAME BEWEGUNGEN DEN ANALOG-STICK NUR EIN STÜCK WEIT IN DIE GEWÜNSCHTE RICHTUNG BEWEGEN. / PER AVANZARE LENTAMENTE, SPOSTA PARZIALMENTE LA LEVETTA ANALOGICA IN UNA DIREZIONE QUALSIASI.
如要缓慢移动,可向任意方向稍微推动模拟控制摇杆。

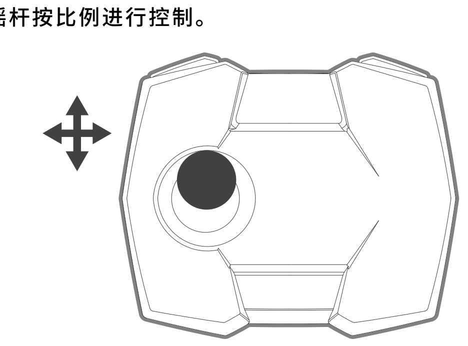

TO GO FAST, MOVE THE ANALOG STICK ALL THE WAY IN ANY DIRECTION. / POUR AVANCER RAPIDEMENT, DÉPLACER À FOND LE JOYSTICK ANALOGIQUE DANS N'IMPORTE QUELLE DIRECTION. PARA AUMENTAR LA VELOCIDAD, MUEVE LA PALANCA ANALÓGICA HASTA EL MÁXIMO EN CUALQUIER DIRECCIÓN. / FÜR SCHNELLE BEWEGUNGEN DEN ANALOG-STICK GANZ IN DIE GEWÜNSCHTE RICHTUNG BEWEGEN. / PER AVANZARE VELOCEMENTE, SPOSTA COMPLETAMENTE LA LEVETTA ANALOGICA IN UNA DIREZIONE QUALSIASI.
如要快速移动,可向任意方向将模拟控制摇杆推到底。

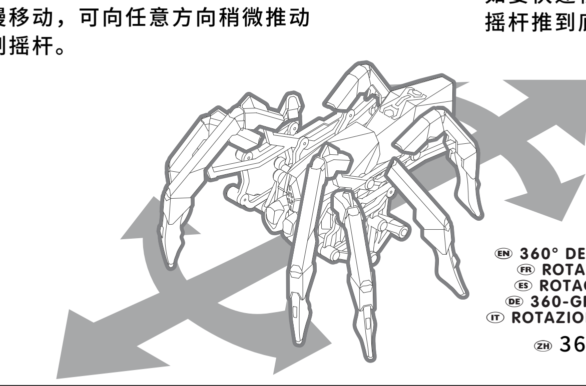

EN 360° DEGREE ROTATION
FR ROTATION À 360 °
ES ROTACIÓN DE 360°
DE 360-GRAD-DREHUNG
IT ROTAZIONE DI 360 GRADI
ZH 360 度旋转

EN SOUNDS
FR SONS
ES SONIDOS
DE GERÄUSCHE
IT SUONI
ZH 声音

EN LIGHTS
FR LUMIÈRES
ES LUCES
DE LICHTER
IT LUCI
ZH 灯光

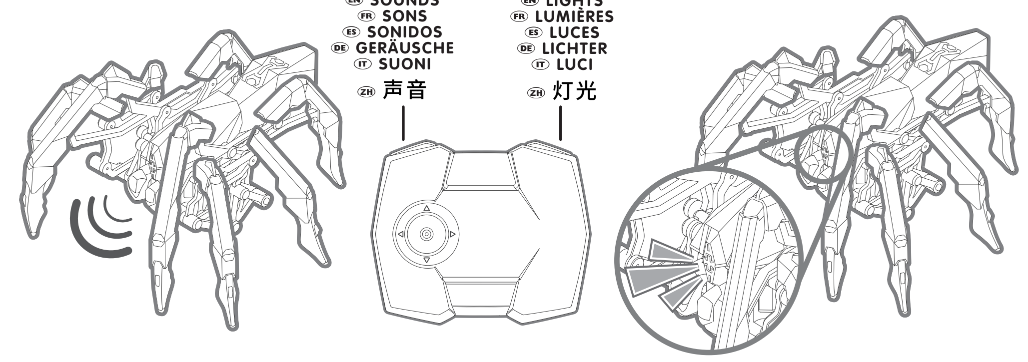

HOW TO PAIR REMOTE / COMMENT APPARIER LA RADIOCOMMANDE CÓMO EMPAREJAR EL CONTROL REMOTO / KOPPELN DER FERNBEDIENUNG ASSOCIAZIONE DEL RADIOCOMANDO
如何配对遥控器

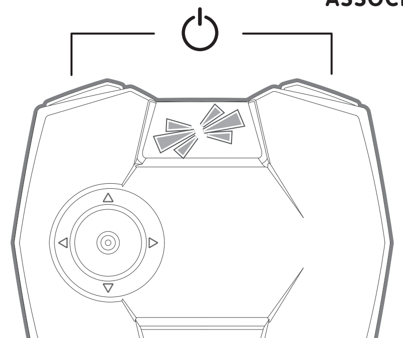

1. EN Turn on the remote by pressing one of the triggers on top. A light will blink when activated.
FR Allumer la radiocommande en appuyant sur l'une des gâchettes situées sur le dessus. Un voyant clignote pour indiquer qu'elle est allumée.
ES Enciende el control remoto presionando uno de los activadores que hay en la parte superior. Una luz parpadeará cuando se active.
DE Schalte die Fernbedienung ein, indem du einen der Auslöser auf der Oberseite drückst. Eine Lampe blinkt, wenn sie aktiviert ist.
IT Accendi il radiocomando premendo uno dei grilletti sulla parte superiore. Quando è attivo, una spia lampeggia.
ZH 按下顶部任一触发器打开遥控器。激活后,灯光将闪烁。

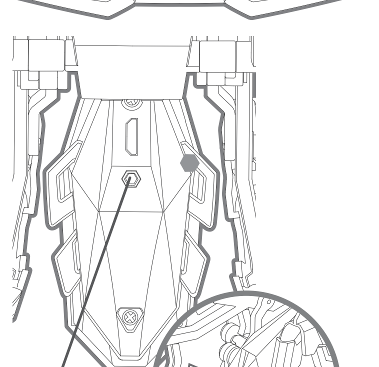

EN ON/OFF
FR MARCHE/ARRÊT
ES ENCENDIDO/APAGADO
DE EIN/AUS
IT ACCESO/SPENTO
ZH 开/关

2. EN Turn on the Black Widow™ by pressing and holding the power button on the bottom. A light will blink quickly when ready to pair.
FR Allumer la Black Widow™ en appuyant sur le bouton d'alimentation situé en dessous et en le maintenant enfoncé. Un voyant clignote rapidement pour indiquer qu'elle est prête pour l'appariement.
ES Enciende la Black Widow™ manteniendo presionado el botón de encendido de la parte inferior. Una luz parpadeará rápidamente cuando el dispositivo esté listo para emparejarse.
DE Schalte die Black Widow™ ein, indem du den Ein-/Aus-Schalter auf der Unterseite drückst. Eine schnell blinkende Lampe zeigt die Kopplungsbereitschaft an.
IT Accendi Black Widow™ tenendo premuto il pulsante di accensione sulla parte inferiore. Quando è pronta per eseguire l'associazione, una spia lampeggia rapidamente.
ZH 按住底部电源按钮,开启黑寡妇蜘蛛™。准备配对时,灯光将快速闪烁。

3. EN When the remote is paired, all lights will be solid.
FR Lorsque la radiocommande est appariée, tous les voyants restent allumés.
ES Cuando el control remoto esté emparejado, todas las luces permanecerán fijas.
DE Wenn die Fernbedienung gekoppelt ist, leuchten alle Lampen durchgehend.
IT Una volta associato il radiocomando, tutte le spie saranno fisse.
ZH 遥控器配对成功后,所有灯光将常亮。

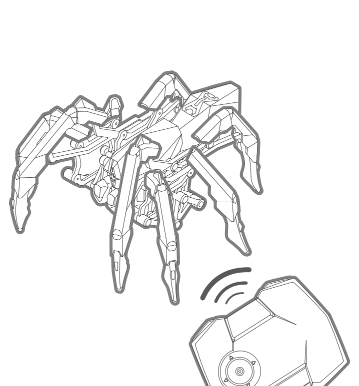

EN After the Black Widow™ is inactive for 2 minutes, it'll turn off. After 2 minutes of inactivity or holding the right trigger for over 2 seconds, the remote will turn off. To play, turn on the remote with the triggers and then Black Widow™ with the power button.
FR Si la Black Widow™ reste inactive pendant 2 minutes, elle s'éteint. La radiocommande s'éteint au bout de 2 minutes d'inactivité ou si la gâchette droite est maintenue enfoncée pendant plus de 2 secondes. Pour jouer, allumer la radiocommande avec les gâchettes, puis la Black Widow™ à l'aide du bouton d'alimentation.
ES Si la Black Widow™ está inactiva durante dos minutos, se apagará. El control remoto se apagará tras 2 minutos de inactividad o si se presiona el activador derecho durante más de 2 segundos. Para jugar, enciende el control remoto con los activadores y la Black Widow™ con el botón de encendido.
DE Wenn die Black Widow™ 2 Minuten lang inaktiv ist, schaltet sie sich aus. Nach 2 Minuten Inaktivität oder wenn der rechte Auslöser länger als 2 Sekunden gedrückt wird, schaltet sich die Fernbedienung aus. Schalte zum Spielen die Fernbedienung mit den Auslösern und dann die Black Widow™ mit dem Ein-/Aus-Schalter ein.
IT Quando Black Widow™ rimane inattiva per 2 minuti, si spegne. Dopo 2 minuti di inattività, o tenendo premuto il grilletto destro per più di 2 secondi, il radiocomando si spegne. Per giocare, accendi il radiocomando tramite i grilletti e poi Black Window™ tramite il pulsante di accensione.
ZH 黑寡妇蜘蛛™ 若 2 分钟未活动,遥控器将自动关闭。2 分钟未活动或持续按住右侧触发器超过 2 秒,遥控器将关闭。如果想要开始玩耍,请使用触发器打开遥控器,然后按下电源按钮开启黑寡妇蜘蛛™。

EN Requires 1 x LiPo & 3 x 1.5 V, AAA(R03) batteries (INCLUDED). Batteries or battery packs must be removed for recycling and proper disposal. When this product has reached the end of its useful life, it should not be disposed of with other household waste. EU legislation for Electrical and Electronic Equipment and Batteries, requires these to be separately collected so that they can be treated using the best available recovery and recycling techniques. This will minimize the impact on the environment and human health from soil and water contamination by any hazardous substances, decrease the resources required to make new products and avoid using up landfill space. Please do your part by keeping this product out of the municipal waste stream! The "wheelie bin" symbol means that it should be collected as "waste electrical and electronic equipment". You can return an old product to your retailer when you buy a similar new one. For other options, please contact your local council.

FR Fonctionne avec 1 x LiPo & 3 piles AAA (R03) 1,5 V (FOURNIES). Les piles ou les batteries doivent être retirées afin d'être correctement recyclées ou éliminées. Lorsque ce produit arrive en fin de vie, il ne doit pas être jeté avec le reste des déchets ménagers. La législation de l'UE sur les équipements électriques et électroniques, les piles et les batteries exige que ceux-ci soient collectés séparément afin d'être éliminés selon les meilleures techniques de récupération et de recyclage disponibles. Cette démarche réduit les risques de pollution du sol et des eaux, et permet ainsi de minimiser l'impact de toute substance nocive sur la santé et sur l'environnement. Cela diminue également la quantité de ressources nécessaires à la fabrication de nouveaux produits, et évite la saturation des sites d'enfouissement. Veuillez apporter votre contribution en ne jetant pas ce produit avec les déchets de votre commune. Le symbole de la « poubelle sur roues » signifie que ce produit doit faire l'objet d'une collecte respectant la directive sur les Déchets des équipements électriques et électroniques (DEEE). Vous pouvez également retourner les produits en fin de vie à votre détaillant lors de l'achat d'un produit similaire neuf. Pour plus d'informations, contactez votre commune.

ES Funciona con 1 x LiPo & 3 pilas de AAA (R03) de 1,5 V (INCLUIDAS). Las pilas o las baterías deben ser retiradas para reciclarse y desecharse de manera apropiada. Cuando este producto alcance el final de su vida útil, no lo deseche como residuo doméstico. La normativa de la UE para pilas, baterías y aparatos eléctricos y electrónicos exige que se recojan de forma separada para que puedan tratarse con las mejores técnicas de recuperación y reciclaje disponibles. De esta forma, se minimizará el impacto que la contaminación del suelo y el agua causada por sustancias peligrosas tiene sobre el medio ambiente y la salud humana, se reducirán los recursos necesarios para fabricar nuevos productos y se evitará la saturación de los vertederos. ¡Colabore desechando este producto de forma adecuada! El símbolo del contenedor con ruedas significa que debería recogerse como residuo de aparatos eléctricos y electrónicos. Puede devolver un producto antiguo en su establecimiento habitual cuando adquiera un producto nuevo similar. Si desea obtener más información, consulte con las autoridades locales.

DE Benötigt 1 x LiPo & 3 x 1,5-V-Batterien AAA (R03) (ENTHALTEN). Batterien oder Akkus müssen entfernt und recycelt oder ordnungsgemäß entsorgt werden. Ist das Gerät nicht mehr zu gebrauchen, darf es nicht über den Hausmüll entsorgt werden. Die EU-Vorschriften über Elektro- und Elektronikaltgeräte sowie Batterien sehen vor, dass diese separat entsorgt werden, damit sie so weit wie möglich recycelt werden können. Dadurch lässt sich die Menge an umwelt- und gesundheitsschädlichen Substanzen, die über den Boden und das Grundwasser in den menschlichen Nahrungskreislauf gelangen könnten, minimieren sowie die für die Herstellung neuer Produkte erforderlichen Ressourcen reduzieren und Platz auf Mülldeponien sparen. Leisten Sie bitte Ihren Beitrag dazu, indem Sie das Produkt nicht über den Hausmüll entsorgen. Das Mülltonnen-Symbol bedeutet, dass das Produkt gemäß den Vorschriften für Elektro- und Elektronikgeräte entsorgt werden muss. Alte Produkte können oft beim Kauf eines neuen, ähnlichen Produkts im Einzelhandel zurückgegeben werden. Weitere Entsorgungsmöglichkeiten erfragen Sie bitte bei Ihrer Gemeindeverwaltung.

IT Richiede 1 x LiPo & 3 pile AAA (R03) da 1,5 V (INCLUSE). Le pile o le batterie devono essere rimosse per essere riciclate e smaltite correttamente. Il simbolo del cassonetto barrato riportato sull'apparecchiatura indica che il prodotto alla fine della propria vita utile deve essere raccolto separatamente dagli altri rifiuti, come previsto dalla normativa dell'UE sulle pile e le apparecchiature elettriche ed elettroniche. L'utente dovrà, pertanto, conferire l'apparecchiatura integra dei componenti essenziali giunta a fine vita agli idonei centri di raccolta differenziata dei rifiuti elettronici ed elettrotecnici, oppure riconsegnarla al rivenditore al momento dell'acquisto di nuova apparecchiatura di tipo equivalente, in ragione di uno a uno. L'adeguata raccolta differenziata per l'avvio successivo dell'apparecchiatura dimessa al riciclaggio, al trattamento e allo smaltimento ambientale compatibile contribuisce ad evitare possibili effetti negativi sull'ambiente e sulla salute e favorisce il riciclo dei materiali di cui è composta l'apparecchiatura. Lo smaltimento abusivo del prodotto da parte dell'utente comporta l'applicazione delle sanzioni amministrative di cui al D.Lgs n.152/2006 (parte 4 art. 255).

ZH **需要 1节锂电池和3 节 1.5 V AAA(R03) 电池(包含)**。必须正确回收和处理取出的电池或电池组。当此产品的使用寿命结束时,不应与其他家庭垃圾一起处理。《欧盟电气和电子设备与电池指令》要求将其分开收集,以便使用现有的最佳回收和再循环技术对其进行处理。这将最大限度地避免任何危险物质污染土壤和水资源并对环境和人类健康产生不利影响,减少生产新产品所需的资源,并避免占用垃圾填埋空间。请尽力避免此产品进入城市垃圾流中!"轮式垃圾桶"符号表示应按照"废旧电气和电子设备"收集该产品。当购买类似的新产品时,您可以将旧产品退还给零售商。有关其他选项,请联系您当地的市政部门。

BACK

EN **HOW TO INSTALL BATTERIES: 1.** Open the battery door with a screwdriver. **2.** If used batteries are present, remove these batteries from the unit by pulling up on one end of each battery. DO NOT remove or install batteries using sharp or metal tools. **3.** Install new batteries as shown in the polarity diagram (+/-) inside the battery compartment. **4.** Replace battery door securely. **5.** Check your local laws and regulations for correct recycling and/or battery disposal.

BATTERY SAFETY INFORMATION: Batteries are small objects. Replacement of batteries must be done by adults. Follow the polarity (+/-) diagram in the battery compartment. Promptly remove dead batteries from the toy. Dispose of used batteries properly. Remove batteries for prolonged storage. Only batteries of the same or equivalent type as recommended are to be used. DO NOT incinerate used batteries. DO NOT dispose of batteries in fire, as batteries may explode or leak. DO NOT mix old and new batteries or types of batteries (i.e. alkaline/standard/rechargeable). Using rechargeable batteries is not recommended due to possible reduced performance. Rechargeable batteries are only to be charged under adult supervision. Replaceable-rechargeable batteries are to be removed from the toy before being charged. DO NOT recharge non-rechargeable batteries. DO NOT short-circuit the supply terminals.

FR **INSTALLATION DES PILES : 1.** À l'aide d'un tournevis, ouvrir le couvercle du compartiment des piles. **2.** Si des piles usagées sont présentes, les extraire en tirant sur l'une des extrémités. NE PAS utiliser d'objet coupant ou métallique pour extraire ou installer les piles. **3.** Installer des piles neuves comme indiqué sur le schéma de polarité (+/-) du compartiment des piles. **4.** Bien refermer le compartiment des piles. **5.** Consulter la législation locale concernant le recyclage et/ou l'élimination des piles.

INFORMATIONS DE SÉCURITÉ CONCERNANT LES PILES : Les piles sont de petits objets. Le remplacement des piles doit être effectué par un adulte. Respecter le schéma de polarité (+/-) du compartiment des piles. Retirer immédiatement toute pile usagée du jouet. Jeter correctement les piles usagées. Retirer les piles du jouet en cas d'inutilisation prolongée. N'utiliser que des piles d'un même type ou d'un type équivalent à celui recommandé. NE PAS incinérer les piles usagées. NE PAS jeter les piles au feu ; elles pourraient exploser ou fuir. NE PAS mélanger des piles neuves et des piles usagées, ou des piles de types différents (ex : alcalines/standard/rechargeables). L'utilisation de piles rechargeables n'est pas recommandée en raison des baisses éventuelles de performance. Les piles rechargeables doivent être rechargées sous la surveillance d'un adulte. Retirer les piles rechargeables/remplaçables du jouet avant de les recharger. NE PAS recharger des piles non rechargeables. NE PAS court-circuiter les bornes d'alimentation.

ES **INSTALACIÓN DE LAS PILAS: 1.** Abra el compartimento de las pilas con la ayuda de un destornillador. **2.** Si las pilas están gastadas, tire hacia arriba de uno de sus extremos para extraerlas. NO utilice herramientas metálicas o puntiagudas para instalar o extraer las pilas. **3.** Coloque las pilas nuevas en el compartimento correspondiente, tal y como se indica en el diagrama de polaridad (+ / -). **4.** Cierre bien la tapa del compartimento de las pilas. **5.** Consulte la normativa local relativa al reciclaje y a la eliminación de las pilas.

INFORMACIÓN DE SEGURIDAD SOBRE LAS PILAS: Las pilas son objetos pequeños. Las pilas deben ser sustituidas por un adulto. Siga las instrucciones de polaridad (+ / -) que aparecen en el compartimento de las pilas. Retire rápidamente las pilas usadas. Las pilas usadas deben desecharse de forma adecuada. Retire las pilas si va a guardar el juguete durante un período de tiempo prolongado. Utilice únicamente pilas del tipo recomendado o de un tipo equivalente. NO exponga las pilas usadas al fuego. NO deseche las pilas usadas quemándolas, ya que podrían explotar o desprender productos químicos. NO mezcle pilas nuevas y viejas, ni pilas de tipos distintos (p. ej., alcalinas, normales y recargables). No se recomienda usar pilas recargables, ya que el rendimiento puede verse afectado. Las pilas recargables solo deben cargarse bajo la supervisión de un adulto. Se deben extraer las pilas recargables del juguete antes de cargarlas. NO intente recargar pilas no recargables. NO cause cortocircuitos en las terminales de corriente.

DE **EINLEGEN DER BATTERIEN: 1.** Batteriefachabdeckung mit einem Schraubenzieher öffnen. **2.** Wenn sich gebrauchte Batterien darin befinden, diese einzeln herausziehen. Batterien NICHT mit scharfen oder metallenen Gegenständen entfernen oder einlegen. **3.** Neue Batterien unter Beachtung des Polaritätsdiagramms (+/-) in das Batteriefach einlegen. **4.** Batteriefachabdeckung wieder anbringen. **5.** Örtliche Gesetze und Bestimmungen für das Recycling bzw. die Entsorgung von Altbatterien beachten.

SICHERHEITSHINWEISE ZU BATTERIEN: Batterien sind kleine Gegenstände. Batterien müssen von Erwachsenen ausgewechselt werden. Das Polaritätsdiagramm (+/-) im Batteriefach beachten. Leere Batterien sofort aus dem Spielzeug entfernen. Verbrauchte Batterien ordnungsgemäß entsorgen. Bei längerfristiger Lagerung Batterien vorher entfernen. Nur dieselben oder gleichwertige Batterien wie empfohlen verwenden. Verbrauchte Batterien NICHT verbrennen. Batterien NICHT im Feuer entsorgen, da sie explodieren oder auslaufen könnten. Alte und neue Batterien oder verschiedene Batterietypen (z. B. Alkali/Standard/wiederaufladbar) NICHT zusammen einlegen. Von der Verwendung wiederaufladbarer Batterien ist abzuraten, da dies die Leistung beeinträchtigen könnte. Wiederaufladbare Batterien nur unter Aufsicht eines Erwachsenen laden. Austauschbare wiederaufladbare Batterien müssen vor dem Wiederaufladen aus dem Spielzeug entfernt werden. Nicht-aufladbare Batterien NICHT aufladen. Batteriepole NICHT kurzschließen.

IT **COME INSTALLARE LE PILE: 1.** Aprire lo scomparto pile con un cacciavite. **2.** Se sono presenti pile usate, rimuoverle dall'unità sollevandole da un'estremità. NON usare oggetti metallici o appuntiti per rimuovere o installare le pile. **3.** Inserire le pile nuove con le polarità (+/-) direzionate come indicato. **4.** Richiudere correttamente lo scomparto pile. **5.** Eliminare e/o riciclare le pile secondo quanto previsto dalle normative locali vigenti.

INFORMAZIONI DI SICUREZZA PER LE PILE: Le pile sono oggetti di piccole dimensioni. Le pile devono essere sostituite da adulti. Far riferimento allo schema delle polarità (+/-) all'interno dello scomparto pile. Estrarre tempestivamente le pile scariche. Eliminare le pile scariche con la dovuta cautela. Estrarre le pile se non si utilizza il prodotto per un periodo di tempo prolungato. Usare solo pile dello stesso tipo o equivalenti. NON bruciare le pile usate. NON gettare le pile nel fuoco, potrebbero esplodere o essere soggette a perdite di liquido. NON mischiare pile vecchie e nuove o tipi di pile diverse (ad esempio alcaline, standard e ricaricabili). Si sconsiglia l'utilizzo di pile ricaricabili poiché potrebbero ridurre le prestazioni. Le pile ricaricabili devono essere sempre caricate con la supervisione di un adulto. È necessario rimuovere le pile ricaricabili-sostituibili dal giocattolo prima di metterle in carica. NON ricaricare le pile non ricaricabili. NON cortocircuitare i terminali delle pile.

ZH **如何安装电池**:1. 用螺丝刀打开电池盖。2. 如果其中原本装有电池,请分别拉起每个电池的一端,将这些电池从装置中取出。请勿用尖锐或金属工具取出或安装电池。3. 按照电池盒内的极性图 (+/-) 所示,安装新电池。4. 牢固地装回电池盖。5. 查阅您当地的法律和法规,以正确回收和/或处理电池。
电池安全信息:电池为小件物品。必须由成人更换电池。请按照电池盒中的极性(+/-) 示意图操作。电量用尽的电池请及时从玩具中取出。以适当方式处理废旧电池。在需要长期存放玩具时,请取出电池。仅可使用相同类型或建议的同等类型的电池。请勿焚烧废旧电池。请勿用焚烧的方法处理电池,因为电池可能会发生爆炸或漏液。请勿混合使用新旧电池或不同类型的电池(即碱性电池/标准电池/充电电池)。不建议使用充电电池,因为可能会降低性能。充电电池只能在成人监护下充电。充电前,应将可更换充电电池从玩具中取出。请勿为非充电电池充电。请勿使电源接线端短路。

EN **FCC STATEMENT:** This device complies with Part 15 of the FCC rules. Operation is subject to the following two conditions: (1) This device may not cause harmful interference, and (2) This device must accept any interference received, including interference that may cause undesired operation. This equipment has been tested and found to comply with the limits for Class B digital devices pursuant to Part 15 of the FCC rules. These limits are designed to provide reasonable protection against harmful interference to radio communications. This equipment generates, uses and can radiate radio frequency energy and, if not installed and used in accordance with the instruction, may cause harmful interference to radio communication. However, there is no guarantee that interference will not occur in a particular installation. If this toy does cause interference to radio or television reception (you can check this by turning the toy off and on while listening for the interference), one or more of the following measures may be useful:

• Reorient or relocate the receiving antenna • Increase the separation between the toy and the radio or the TV • Consult the dealer or an experienced TV-radio technician for help.

NOTE: Changes, adjustments or modifications to this unit, including but not limited to, replacement of any transmitter component (crystal, semiconductor, etc) could result in a violation of FCC rules under part 15 and/or 95 and must be expressly approved by Spin Master Ltd or they could void the user's authority to operate the equipment. Spin Master Inc., PMB #10053, 300 International Drive, Suite 100, Williamsville, NY 14221. To contact the responsible party please visit fcc.spinmaster.com

FR **DÉCLARATION FCC :** Le présent appareil est conforme à l'article 15 de la réglementation de la FCC. L'exploitation est autorisée aux deux conditions suivantes : (1) l'appareil ne doit pas produire de brouillage, et (2) l'appareil doit accepter tout brouillage radioélectrique subi, même si le brouillage est susceptible d'en compromettre le fonctionnement. Cet équipement a été testé et jugé conforme aux limites de la classe B pour les équipements numériques en vertu de l'article 15 de la réglementation de la FCC. Ces limites ont été instaurées pour assurer une protection raisonnable contre toute interférence nuisible avec les communications radio. Cet équipement génère, utilise et peut émettre de l'énergie de fréquence radio. S'il n'est pas installé et utilisé selon le mode d'emploi, il peut causer des interférences nuisibles aux communications radio. Cependant, il n'existe aucune garantie contre ces interférences dans le cas où l'installation ne serait pas conforme. Si ce jouet cause des interférences à la réception radio ou télévisée (ce qui est vérifiable en l'éteignant, puis en le rallumant tout en écoutant s'il y a des interférences), suivre une ou plusieurs des recommandations suivantes :

• Réorienter ou déplacer l'antenne réceptrice • Augmenter la distance entre le jouet et la radio ou la télévision • Consulter le revendeur ou demander l'aide d'un technicien radio/T.V. expérimenté.

REMARQUE : Tout changement, réglage ou modification de cet appareil, incluant mais ne se limitant pas au remplacement de tout composant du transmetteur (cristal, semi-conducteur, etc.), pourrait constituer une violation de l'article 15 et/ou 95 de la réglementation de la FCC, et doit être expressément approuvé par Spin Master Ltd., sous peine d'entraîner l'annulation du droit de l'utilisateur d'exploiter l'équipement. Spin Master Inc., PMB #10053, 300 International Drive, Suite 100, Williamsville, NY 14221. Pour contacter la partie responsable, rendez-vous sur fcc.spinmaster.com

CAN ICES-3(B)/NMB-3(B)

EN **CANADIAN Class B statement:** This device contains licence-exempt transmitter(s)/receiver(s) that comply with Innovation, Science and Economic Development Canada's licence-exempt RSS(s). Operation is subject to the following two conditions:

(1) This device may not cause interference.

(2) This device must accept any interference, including interference that may cause undesired operation of the device.

FR **Déclaration CANADIENNE classe B :** L'émetteur/récepteur exempt de licence contenu dans le présent appareil est conforme aux CNR d'Innovation, Sciences et Développement économique Canada applicables aux appareils radio exempts de licence. L'exploitation est autorisée aux deux conditions suivantes :

1) L'appareil ne doit pas produire de brouillage;

2) L'appareil doit accepter tout brouillage radioélectrique subi, même si le brouillage est susceptible d'en compromettre le fonctionnement.

EN **Frequency Band(s): 2 400 MHz - 2 483.5 MHz / Maximum radio frequency power transmitted: < 10dBm**
FR **Bande(s) de fréquence : 2 400 MHz - 2 483.5 MHz / Puissance de radiofréquence maximale transmise : < 10 dBm**
ES **Banda(s) de frecuencia: 2 400 MHz - 2 483.5 MHz / Potencia máxima de radiofrecuencia transmitida: < 10 dBm**
DE **Frequenzband/-bänder: 2 400 MHz – 2 483.5 MHz / Max. Sendeleistung: < 10 dBm**
IT **Bande di frequenza: 2 400 MHz - 2 483.5 MHz / Massima potenza a radiofrequenza trasmessa: < 10 dBm**
ZH 频段:2 400 MHz - 2 483.5 MHz/射频最大发射功率:< 10dBm

EN The transformer, power supply or battery charger used with the electric toy shall be regularly examined for damage to the supply cord, plug, enclosure or other parts, and in the event of damage, it shall not be used until the damage has been repaired.

FR Le transformateur, le bloc d'alimentation ou le chargeur utilisés avec le jouet doivent être régulièrement inspectés pour vérifier qu'aucun élément (cordon, prise, boîtier, etc.) n'est endommagé. Si un élément est endommagé, ne plus utiliser le transformateur, le bloc d'alimentation ou le chargeur jusqu'à ce qu'ils soient réparés.

ES El transformador, la fuente de alimentación o el cargador de baterías utilizado con el juguete eléctrico se debe comprobar periódicamente para saber si el cable de alimentación, el conector, la carcasa u otra pieza han sufrido algún daño. Si presenta algún desperfecto, no deberá utilizarse hasta que los daños se hayan subsanado.

DE Der Transformator, das Netzteil oder das Ladegerät, die mit dem elektrischen Spielzeug verwendet werden, müssen regelmäßig auf Schäden des Netzkabels, Steckers, Gehäuses und anderer Teile untersucht werden. Im Fall eines Schadens dürfen sie nicht verwendet werden, bis der Schaden behoben ist.

IT Esaminare regolarmente il trasformatore, l'alimentatore o il caricabatteria usati con il giocattolo elettrico per verificare l'eventuale presenza di danni a cavo di alimentazione, spina, alloggiamento o altri componenti. In caso di danni, non utilizzare questi componenti finché non saranno stati riparati.

ZH 电动玩具使用的变压器、电源或电池充电器应定期检查电源线、插头、外壳或其他部件是否损坏,如有损坏,请及时修复后再行使用。

⚠ **WARNING:** CHOKING HAZARD – Small parts. Not suitable for children under three years. DO NOT put in nose or mouth.
⚠ **ATTENTION !** DANGER D'ÉTOUFFEMENT – Contient de petits éléments. Ne convient pas aux enfants de moins de trois ans. NE PAS mettre dans le nez ou la bouche.
⚠ **ADVERTENCIA:** PELIGRO DE ASFIXIA – Contiene piezas pequeñas. No conviene para niños menores de tres años. NO lo meta en la nariz o la boca.
⚠ **ACHTUNG:** ERSTICKUNGSGEFAHR – Kleinteile. Nicht für Kinder unter drei Jahren geeignet. NICHT in die Nase oder den Mund geben.
⚠ **AVVERTENZA:** RISCHIO DI SOFFOCAMENTO – Pezzi piccoli. Non adatto a bambini di età inferiore a tre anni. NON mettere nel naso o nella bocca.
⚠ **警告**:内含小零件,有窒息危险。不适合三岁以下儿童。请勿放进鼻子或嘴巴。

0-3

EN This toy is only to be connected to Class II equipment bearing the symbol ⧈
FR Ce jouet ne doit être branché qu'à des équipements de classe II portant le symbole
ES El juguete solo debe conectarse a dispositivos de Clase II que lleven el símbolo
DE Dieses Spielzeug darf nur an Geräte der Schutzklasse II mit dem folgenden Symbol angeschlossen werden:
IT Questo giocattolo può essere collegato solo ad apparecchiature di Classe II che recano il simbolo
ZH 此玩具仅能连接到带有 Class II 标志的设备上

EN Spin Master International B.V. hereby declares that the radio equipment type HEXBUG® BLACK WIDOW™ is in compliance with Directive 2014/53/EU. The full text of the EU declaration of conformity is available at the following internet address:
FR Par la présente, Spin Master International B.V. déclare que l'équipement radio de type HEXBUG® BLACK WIDOW™ respecte la Directive 2014/53/UE. L'intégralité de la déclaration de conformité UE est disponible à l'adresse Internet suivante :
ES Por la presente, Spin Master International B.V. declara que el tipo de equipo de radio usado en HEXBUG® BLACK WIDOW™ cumple la Directiva 2014/53/EU. El texto completo de la declaración de conformidad de la UE está disponible en la siguiente dirección de
DE Spin Master International B.V. erklärt hiermit, dass der Funkanlagentyp des HEXBUG® BLACK WIDOW™ der Richtlinie 2014/53/EU entspricht. Der vollständige Text der EU-Konformitätserklärung ist unter der folgenden Internetadresse verfügbar:
IT Spin Master International B.V. dichiara che l'apparecchiatura di tipo radio HEXBUG® BLACK WIDOW™ è conforme alla direttiva 2014/53/UE. Il testo integrale della dichiarazione di conformità UE è disponibile al seguente indirizzo internet:
ZH Spin Master International B.V.特此声明:该无线电设备类型 HEXBUG® 黑寡妇蜘蛛™ 符合指令 2014/53/EU。如需查看欧盟合规性声明全文,请访问以下互联网网址:

http://doc.spinmaster.com

EN Retain this information, addresses and phone numbers for future reference.
FR Conserver les informations, adresses et numéros de téléphone pour consultation ultérieure.
ES Conserve toda la información, las direcciones y los números de teléfono para futuras referencias.
DE Alle Informationen, Adressen und Telefonnummern bitte für mögliche Rückfragen aufbewahren.
IT Conservare informazioni, indirizzi e numeri di telefono per riferimento futuro.
ZH 请保留此信息、地址和电话号码,以供日后参考。

Black Widow™ contains batteries that are non-replaceable./ contiennent des piles non remplaçables
Black Widow™ contient une batterie non remplaçable.
Black Widow™ contiene una batería no reemplazable.
Black Widow™ enthält nicht austauschbare Batterien.
Black Widow™ contiene una batteria non sostituibile.
黑寡妇蜘蛛™ 包含不可更换电池。

Includes: / Fournie :
LiPo

1x LiPo & 3x AAA (R03) Batteries Included
1 batterie LiPo et 3 piles AAA (R03) fournies
1 batería LiPo y 3 pilas AAA (R03) incluidas
1 x Lithium-Polymer-Akku und 3 x AAA (R03)-Batterien enthalten
1 batteria ai polimeri di litio e 3 pile AAA (R03) incluse
随附 1 个锂聚合物电池和 3 个 AAA (R03) 电池

HEXBUG.COM HEXBUG.CA

TM &© Spin Master Inc. Spin Master Ltd., 225 King Street West, Toronto ON M5V 3M2 Canada
Spin Master Inc., PMB #10053, 300 International Drive, Suite 100, Williamsville, NY 14221
Spin Master International B.V., Kingsfordweg 151, 1043 GR Amsterdam, NL
Spin Master Australia Pty Ltd, Level 9, 205 Pacific Hwy, St Leonards, NSW 2065; ✆1800 316 982
Spin Master Toys UK Ltd. Boston House, Boston Drive, Bourne End, Buckinghamshire, SL8 5YS, UK

WWW.SPINMASTER.COM

Patents/patents.spinmaster.com
MADE IN CHINA / FABRIQUÉ EN CHINE / HECHO EN CHINA/中国制造

Juguete Importado por: Spin Master México, S.A. de C.V., Av. Insurgentes Sur No.1070 piso 8, Colonia Insurgentes San Borja, Alcaldía Benito Juárez, C.P. 03100, Ciudad de México. R.F.C. SMM050627V48

T68124_0001/0002/0003_20145185/20145186/20145187_GML_IS_R7