2.4GHz R/C

English

Age 5+ #82521

Maisto Radio Control Vehicles

Please keep this owner's instruction manual for future reference.
It contains important information.
We reserve the right to improve/revise the product specifications without notice.

Class 1 LED Product

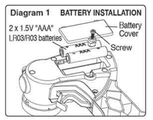

Contents:

Vehicle x 1
Transmitter x 1
Owner's Instruction Manual x 1

Battery Requirement:

Vehicle: 4 x 1.5V "AAA" LR03/R03 Batteries.
Transmitter: 2 x 1.5V "AAA" LR03/R03 Batteries.

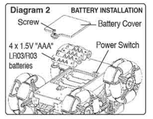

Battery installation for the Transmitter(Refer to Diagram 1)

1. Use screwdriver to loosen the screw on the battery cover and to open the battery cover. (Screwdriver is not included).
2. Install 2 new 1.5V "AAA" LR03/R03 batteries with correct polarity (+/-) as shown inside the battery compartment.
3. Install the battery cover and then tighten the screw on the battery cover.

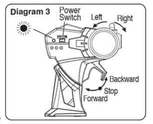

Battery installation for the Vehicle: (Refer to Diagram 2)

1. Set the "power switch" on the vehicle to OFF position.
2. Use screwdriver to loosen the screw on the battery cover and to open the battery cover. (Screwdriver is not included).
3. Install 4 new 1.5V "AAA" LR03/R03 batteries with correct polarity (+/-) as shown inside the battery compartment.
4. Install the battery cover and then tighten the screw on the battery cover.

How to play: (Refer to Diagram 3 & 4)

1. Set the "Power Switch" on the controller and vehicle to ON position, the "Power LED" on the controller will flash less than 3 seconds then stay on, meaning the automatic frequency matching between the controller and the vehicle is completed.
2. If the "Power LED" of the controller flash more than 3 seconds, switch off both the vehicle and controller, then turn them on again.
3. Pull the trigger in the transmitter to drive the vehicle forward. Push the trigger in the transmitter to drive the vehicle backward.
4. Pull or push the trigger in the transmitter and turn the steering wheel to control the vehicle turn to left or right.
5. Turn the steering wheel to left or right to control the vehicle spin 360°.
6. Try different combinations of the trigger and steering wheel to perform different sideways drifting stunt actions.
7. The vehicle will get into self protection mode and out of control if keep driving spin 360° for a long time, switch off both the vehicle and controller, then turn them on again can resume play.
8. The vehicle will be out of control when the batteries have run out power, then need to replace new batteries.
9. Turn the switch of the controller and vehicle to OFF position when not in play.

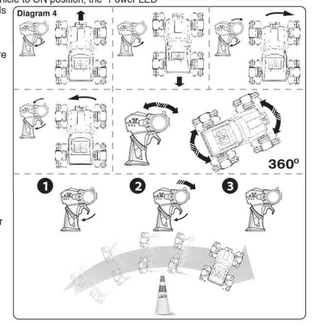

English

Performance Tips:

1. Do not drive the vehicle on grass, sand or go through water.
2. Do not drive the vehicle in windy or rainy weather.
3. Do not drive the vehicle into any hard object.
4. Keep fingers, hair and loose clothing away from the vehicle.
5. The operating range can be affected by a variety of factors:
   a) Weak transmitter or vehicle batteries.
   b) Interference from other items that emit radio frequency signals such as another R/C item on the same frequency, CB radios, cordless phones, high voltage transmitter, etc.
6. Outdoor usage is recommended in order to get optimal control range.

Battery use:

1. Alkaline batteries are recommended.
2. Only batteries of the same or equivalent type as recommended are to be used.
3. Do not mix alkaline, standard or rechargeable batteries.
4. Do not mix old and new batteries or different type of batteries.
5. Non-rechargeable batteries are not to be charged.
6. Rechargeable batteries are only to be charged under adult supervision.
7. Rechargeable batteries are to be removed from the product before they are charged.
8. Be sure to insert batteries with correct polarities and always follow the battery manufacturer's instructions.
9. Remove all batteries from the product when not in use for a long period of time.
10. Exhausted batteries are to be removed from the product.
11. The supply terminals are not to be short-circuited.
12. Dispose of batteries properly. Do not dispose of batteries in fire - it may cause them to explode or leak causing injury or damage.
13. Battery change must only be made by adult.

Cautions

1. Do not attempt to disassemble the products.
2. Do not operate the vehicle with same frequency with other players in same location. This will interfere and cause the vehicle to lose control.
3. Make sure the batteries are installed with correct polarity (+/-) as shown inside the battery compartment.
4. Remove the package, take out all accessories and assemble the product before giving it to children to play.

Disposal of batteries

Batteries should not be disposed of in the household waste. As the consumer you are legally obliged to return batteries containing harmful substances and all other used batteries.
You can hand in your old batteries at public collection points in your area or wherever batteries are sold.

You will find these chemical abbreviations along with a crossed-out refuse bin on batteries containing harmful substances:

Pb = Battery contains lead
Cd = Battery contains cadmium
Hg = Battery contains mercury

FCC Label Compliance Statement:

This device complies with part 15 of the FCC rules. Operation is subject to the following two conditions :
1. This device may not cause harmful interference, and
2. This device must accept any interference received, including interference that may cause undesired operation.

Note : This equipment has been tested and found to comply with the limits for a Class B digital device, pursuant to Part 15 of the FCC Rules. These limits are designed to provide reasonable protection against harmful interference in a residential installation. This equipment generates, uses and can radiate radio frequency energy and, if not installed and used in accordance with the instructions, may cause harmful interference to radio communications. However, there is no guarantee that interference will not occur in a particular installation. If this equipment does cause harmful interference to radio or television reception, which can be determined by turning the equipment off and on, the user is encouraged to try to correct the interference by one or more of the following measures:
- Reorient or relocate the receiving antenna.
- Increase the separation between the equipment and receiver.
- Connect the equipment into an outlet on a circuit different from that to which the receiver is connected.
- Consult the dealer or an experienced radio/TV technician for help.

Warning : Changes or modifications to this unit not expressly approved by the party responsible for compliance could void the user's authority to operate the equipment.

English

RSS-210 Compliance Statemetent:

This device contains licence-exempt transmitter(s)/receiver(s) that comply with Innovation, Science and Economic Development Canada's licence-exempt RSS(s).
Operation is subject to the following two conditions:
1. This device may not cause interference;
2. This device must accept any interference, including interference that may cause undesired operation of the device.

Troubleshooting:

Problem	Cause	Correction
No Function	Low battery level	Replace with new batteries
	Battery polarities are reversed	Insert the batteries with correct polarities as shown on the battery compartment
	The wheels are obstructed by foreign objects	Remove foreign objects on the vehicle / wheels
Drive Slow / Poor Turning Signal	Low battery level	Replace with new batteries
	The wheels are obstructed by foreign objects	Remove foreign objects on the vehicle / wheels
Poor distance control	Low battery level	Replace with new batteries
	Strong interference of surroundings	Move to a better location for playing

Maisto International, Inc., Fontana, CA 92336, U.S.A.

www.maisto.com

MADE IN CHINA

2.4GHz R/C

Français

5 ans et + #82521

Maisto - Véhicules radio-commandés

Veuillez conserver ce mode d'emploi pour vous-y reporter dans le futur.
Il contient des informations importantes.
Nous nous réservons le droit de modifier/améliorer les caractéristiques du produit sans avis préalable.

Produit de classe 1 LED

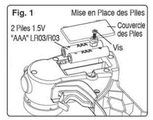

Contenu :

Véhicule RC x 1
Émetteur x 1
Mode d'emploi x 1

Piles Utilisées:

Véhicule: 4 Piles 1.5V "AAA" LR03/R03.
Émetteur: 2 Piles 1.5V "AAA" LR03/R03.

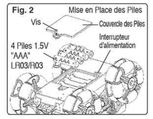

Mise en place des piles dans l'émetteur: (Voir Fig. 1)

1. Desserrez la vis du couvercle des piles à l'aide d'un tournevis et ouvrez le couvercle. (Tournevis non fourni)
2. Mettez en place 2 piles alcalines 1,5V "AAA" LR03/R03 neuves en respectant les polarités (+/-) indiquées dans le compartiment des piles.
3. Refermez le couvercle en place et serrez la vis.

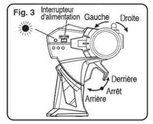

Mise en place des piles dans le véhicule : (Voir Fig. 2)

1. Mettez l'interrupteur d'alimentation de l'émetteur sur OFF (arrêt).
2. Desserrez la vis du couvercle des piles à l'aide d'un tournevis et ouvrez le couvercle. (Tournevis non fourni)
3. Mettez en place 4 piles alcalines 1,5V "AAA" LR03/R03 neuves en respectant les polarités (+/-) indiquées dans le compartiment des piles.
4. Refermez le couvercle en place et serrez la vis.

Comment jouer : (Voir Fig. 3 & 4)

1. Mettez l' « interrupteur d'alimentation » du contrôleur et du véhicule en position ON. Vous verrez la DEL d'alimentation du contrôleur clignoter pendant moins de 3 secondes puis rester allumée, ce qui indique que l'adaptation automatique de la fréquence entre le contrôleur et le véhicule est complétée.
2. Si la « DEL d'alimentation » du contrôleur clignote pendant plus de 3 secondes, éteignez le véhicule et le contrôleur, puis rallumez-les.
3. Tirez sur le manche de la télécommande pour faire avancer le véhicule. Poussez sur le manche de la radiocommande pour faire reculer le véhicule.
4. Tirez ou appuyez sur la gâchette de l'émetteur et faites tourner le volant pour faire tourner le véhicule à gauche ou à droite.
5. Tournez le volant à gauche ou à droite pour contrôler la rotation du véhicule à 360°.
6. Essayer différentes combinaisons avec la gâchette et le volant pour effectuer différents dérapages contrôlés.
7. Le véhicule se met en mode d'autoprotection et devient incontrôlable si vous continuez à rouler à 360° pendant longtemps. Éteignez le véhicule et le contrôleur, puis rallumez-les pour relancer le jeu.
8. Le véhicule ne pourra plus être contrôlé lorsque les piles seront épuisées. Il faudra alors remplacer de nouvelles piles.
9. Toujours mettre l'interrupteur du véhicule en position OFF (arrêt) en dehors des périodes de jeu.

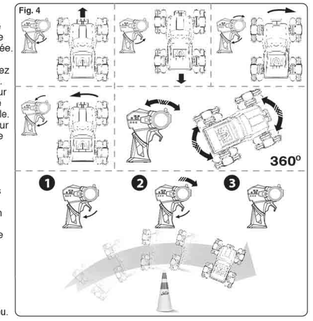

Français

Conseils pour de meilleures performances:

1. Ne roulez pas sur l'herbe, le sable, ou dans l'eau.
2. Ne roulez pas par temps pluvieux ou venteux.
3. Ne faites pas rentrer le véhicule dans un objet dur.
4. Gardez vos doigts, vos cheveux et les vêtements amples éloignés du véhicule.
5. La portée utile peut être affectée par différents facteurs:
   a) Piles faibles dans l'émetteur ou dans le véhicule.
   b) Interférences en provenance d'appareils émettant des ondes radio tels qu'une autre radiocommande émettant sur la même fréquence, un poste CB, un téléphone sans fil, un transformateurhaute tension, etc.
6. Il est recommandé de jouer à l'extérieur pour maximiser la portée utile.

Usage des piles:

1. L'utilisation de piles alcalines est recommandée.
2. Seules des piles de même type doivent être utilisées.
3. Ne pas mélanger des alcalines, standrard ou rechargeables.
4. Ne pas mélanger des vieilles et de nouvelles piles ou différents types.
5. Les piles non rechargeables ne sont pas à recharger.
6. Les accumulateurs ne doivent être chargés que sous la surveillance d'un adulte.
7. Les piles rechargeables doiventêtre enlevées du produit avant d'être chargées.
8. Soyez sûr d'insérer les piles avec la bonne polarité et toujours suivre les instructions.
9. Retirez toutes les piles du produit lorsque vous ne l'utilisez pas pendant une longue période de temps.
10. Les piles usées doivent être enlevées du véhicule.
11. Les bornes d'une pile ou d'un accumulateur ne doivent pas être mises en court-circuit.
12. Jetez les piles de façon appropriée. Ne jetez pas les piles au feu — elles pourraient exploser ou couler, ce qui entraînerait des blessures ou des dommages matériels.
13. Les piles ne doivent être remplacées que par un adulte.

Mises en garde:

1. Ne pas tenter de démonter les produits.
2. Ne faites pas fonctionner le véhicule avec la même fréquence que d'autres joueurs au même endroit. Cela provoquerait des interférences et une perte de contrôle du véhicule.
3. Veiller à ce que les piles soient installées avec la polarité correcte (+/-) comme illustré dans le compartiment à piles.
4. Retirer l'emballage et en sortir tous les accessoires avant de donner le produit à un enfant.

Mise au rebut des piles

Les piles ne doivent pas être jetées avec les ordures ménagères. En tant qu'utilisateur, vous êtes légalement tenu de retourner les piles contenant des substances dangereuses ainsi que toutes les autres piles usagées. Vous pouvez rapporter vos piles usagées à un point de collecte public local ou à tout point de vente de piles.

Vous trouverez ces abréviations chimiques ainsi que le symbole d'une poubelle barrée sur les piles contenant des substances dangereuses:

Pb = Pile contenant du plomb
Cd = Pile contenant du cadmium
Hg = Pile contenant du mercure

Déclaration de conformité FCC:

Cet appareil satisfait aux critères de la partie 15 des règles FCC. L'utilisation de l'appareil est assujettie aux conditions suivantes :
1. Cet appareil ne doit pas susciter d'interférence perturbatrice, et
2. Cet appareil doit tolérer toute interférence reçue, y compris les interférences qui provoquent un fonctionnement indésirable.

Note : Les tests effectués sur cet équipement ont permis de vérifier qu'il satisfait les limites prescrites pour un appareil numérique classe B par la partie 15 des règles FCC. Ces limites établissent une protection raisonnable contre les interférences dangereuses dans une installation résidentielle. Cet équipement génère, utilise et peut rayonner de l'énergie sous forme d'ondes radio. S'il n'est pas installé et utilisé conformément aux instructions, il peut provoquer des interférences perturbant les radiocommunications. Cependant, rien ne garantit qu'aucune interférence ne peut se manifester dans une installation particulière advenant que cet équipement suscite des interférences perturbant la réception des ondes radio ou télévision (ceci peut être déterminé par extinction/remise en marche de l'appareil), l'utilisateur devrait essayer d'éliminer l'interférence en appliquant une ou plusieurs des mesures suivantes :

Français

- Réorientation ou changement du site d'installation de l'antenne réceptrice.
- Augmentation de la distance de séparation entre l'équipement et le récepteur.
- Brancher l'appareil sur un circuit différent de celui où le récepteur est branché.
- Demande d'aide au commerçant qui a vendu le produit, ou à un technicien radio/TV expérimenté.

Attention : Les changements ou modifications subies par ce produit qui n'auraient pas été expressément approuvés par l'organisme responsable de sa conformité sont susceptibles d'annuler le droit de l'utilisateur à utiliser le produit.

Déclaration de conformité CNR-210:

L'émetteur/récepteur exempt de licence contenu dans le présent appareil est conforme aux CNR d'Innovation, Sciences et Développement économique Canada applicables aux appareils radio exempts de licence.
L'exploitation est autorisée aux deux conditions suivantes:
1. L'appareil ne doit pas produire de brouillage;
2. L'appareil doit accepter tout brouillage radioélectrique subi, même si le brouillage est susceptible d'en compromettre le fonctionnement.

Problemes possibles:

Problem	Cause	Comment le resoudre ?
Pas de fonctionnement	Piles faibles	Remplacer par des piles neuves
	Inversement de la polarité des piles	Insérer les piles comme indiqué dans le compartiment à piles
	Les roues sont bloquées par des objets	Enlever les objets des roues du véhicules
Roule lentement Tourne mal	Piles faibles	Remplacer par des piles neuves
	Les roues sont bloquées par des objets	Enlever les objets des roues du véhicules
Faible distance de contrôle	Piles faibles	Remplacer par des piles neuves
	Interférences avec autres fréquences	Changer d'aire de jeux

Maisto International, Inc., Fontana, CA 92336, U.S.A.

www.maisto.com

FABRIQUÉ EN CHINE

www.maisto.com

Bil

Size: A3_297mm(W) x 420mm(H)
Color: 1C (Black)

Size: A3_297mm(W) x 420mm(H)
Color: 1C (Black)

MAY CHEONG TOY PRODUCTS FTY. LTD.				DIECUT
Job Item: Q361-20R0 Ins Bil	Finished by: Qiang	Date: 2021-04-26	Text No.:	
Item No.: Maisto WWSIL Standard #82521 Cyclone Monster	Check by:	DWN Name: Yangmin	Material: 书 纸	