REV HISTORY

50406 --> 050507

※ PAGE2 R4 추가 회로도 누락,J3 PIN1,2,3, PIN NAME 변경
※ PAGE3 C699,C700,C701,C702,C703,C704 추가
※ PAGE4 D51,D52 삭제후 D51 PATTERN SHORT
※ PAGE5 D54,D55 삭제후 D54 PATTERN SHORT
※ PAGE7 R864 LVDS쪽 PATTERN 변경 J9 PIN2,4,6,8 LINE 변경
※ PAGE8 R162 출력 LINE 변경,R865,R866,R867,R868,R869,R870 추가
※ PAGE9 D41,D44 삭제 후 PATTERN SHORT D42,D45 부품 변경.(1SR154-400 --> ES2DA)
※ PAGE10 R826,R827 시정수 변경,LCD POWER 부분 회로 변경

050507 --> 050604

※ PAGE1 J1 24PIN 에서 20PIN 으로 변경,J3 PIN 5,6,7,8 N.C, R4 삭제,U107 PIN16,17 출력단 BUFFER 추가
※ PAGE3 R1 삭제
※ PAGE4 SCART1_G ,HDY1 LINE CAP 추가
※ PAGE5 SCART2_G,VY LINE CAP 추가
※ PAGE7 P5 TYPE 변경 LG 에서 연호 12507-20PIN 으로
※ PAGE8 U114 PIN4,12 LINE 삭제 (MMP LINE 삭제)U115 PIN5 LINE 삭제,PIN6 FAN_CONTROL 로 변경
※ PAGE9 U136 삭제 및 회로 변경
※ PAGE11 MMP OPTION 삭제, LINE 변경
※ PAGE12 FAN_CONTROL 연결,R819 삭제,R822 전원 과 연결,R140 시정수 변경

050604 --> 050609

※ PAGE3 P3 PIN17,19 SWAP(RX,TX LINE)
※ PAGE4 NOISE 제거용 CAP 8 POINT추가
※ PAGE5 NOISE 제거용 CAP 8 POINT추가
※ PAGE7 TEST용 PIN 삭제,10BIT용 TEST PIN LINE 추가 및 부품변경
※ PAGE12 FAN_CONTROL 회로변경

050609 --> 050610

※ PAGE3 R675,R676,R674 와 GREEN BUFFER & C1,C2 위치 서로 변경(MIK 사용시 D-TV ON후 COMPOSITE Y SIGNAL 로 VIDEO SIGNAL 입력시 화면 않나옴 개선 MASTER 사용시 는 이상 없슴.)
※ PAGE8 U115 PIN6 J2 CONTROL SIGNAL 연결
※ PAGE9 218POWER 원상 복귀 함.
※ PAGE10 TSNDLINE FILTER 추가함, U3 PIN80 VAVS_ON LINE과연결 시킴(POP NOISE 대책)
※ PAGE11 PIN2,3 GND 연결 PIN1 J2 CONTROL SIGNAL 연결

050610 --> 050706

※ PAGE1 U102 전원 3.3V 에서 5V 로 변경
※ PAGE2 U107 통신 LINE 변경(분리),PAL OPTION 변경, VIDEO 출력 LINE BUFFER 추가,J1 PIN 수량 변경(42-->20)
※ PAGE3 U108,U109,U138 전원 3.3V 에서 5V 로 변경
※ PAGE4 NOISE 제거용 RA 4 POINT추가(RP133,RP134,RP135,RP136)
※ PAGE5 U101삭제,관련된 부품 삭제,L108 전원 입력 부분 변경
※ PAGE8 통신 LINE 변경, ESD 보호용 VARISTOR 추가,
※ PAGE9 D44,D45 DIODE 변경 (1A --> 2A)
※ PAGE10 R896 시정수 변경(초기 ON 문제)
※ PAGE12 POWER SAVING CONNECTOR 추가,MUX POWER 변경(3.3V --> 5V), CAP TYPE 변경 (POINT 회로도 참조),L137 N.C 처리

050706 --> 050822

※ PAGE1 DVI 출력 부품 변경 및 삭제.(R637,R642,R630,R636,R627,R629,R645,R643 저항을 비드로 교체 R639,R628,R631,R644 삭제)
※ PAGE2 J2 PIN19 연결 변경(R102와 연력 LINE 삭제),J3 PIN8 MUTE 연결(EXT_MUTE 와 연결 시킴 AUDIO OUT 제어용)
※ PAGE3 P3 12V 전원 LINE 변경.
※ PAGE4 U13 PIN T2,T4 GND와 연결, R70 용량값 변경 (560 --> 499)
※ PAGE5 U17 PIN T2,T4,G2,G3,E2,E3,F1,F2,F3,G1 GND 와 연결
※ PAGE7 46INCH 용 LCD POWER CONNECTOR 추가.
※ PAGE8 MUTE 연결 변경,Q40 PIN 1,3 V33 과연결 Q40 4,6 LINE 연결 변경(ART WORK MISS).R902 삭제
※ PAGE10 R921,R922,C751 추가,U120,Y6 TYPE 변경
※ PAGE12 R813,FB5 부품추가(PDP OPTION),C625,C637,C513 부품 변경 (원가 절감),R815,R817 용량값 변경(PDP OPTION),J14 PIN 11,12 연결 변경

050822 --> 051004

※ PAGE3 R923,R924 추가(방전용 저항)D20,D21,D22 삭제후 V9,V10,V11 추가(SURGE 보호용),C506,C507,C508 삭제후 R925,R926,R927추가
※ PAGE4 R609 47OHM --> 0 OHM 으로 변경
※ PAGE8 U118 PIN20 GND 와열결
※ PAGE12 L138 N.C L137 BEAD 사용

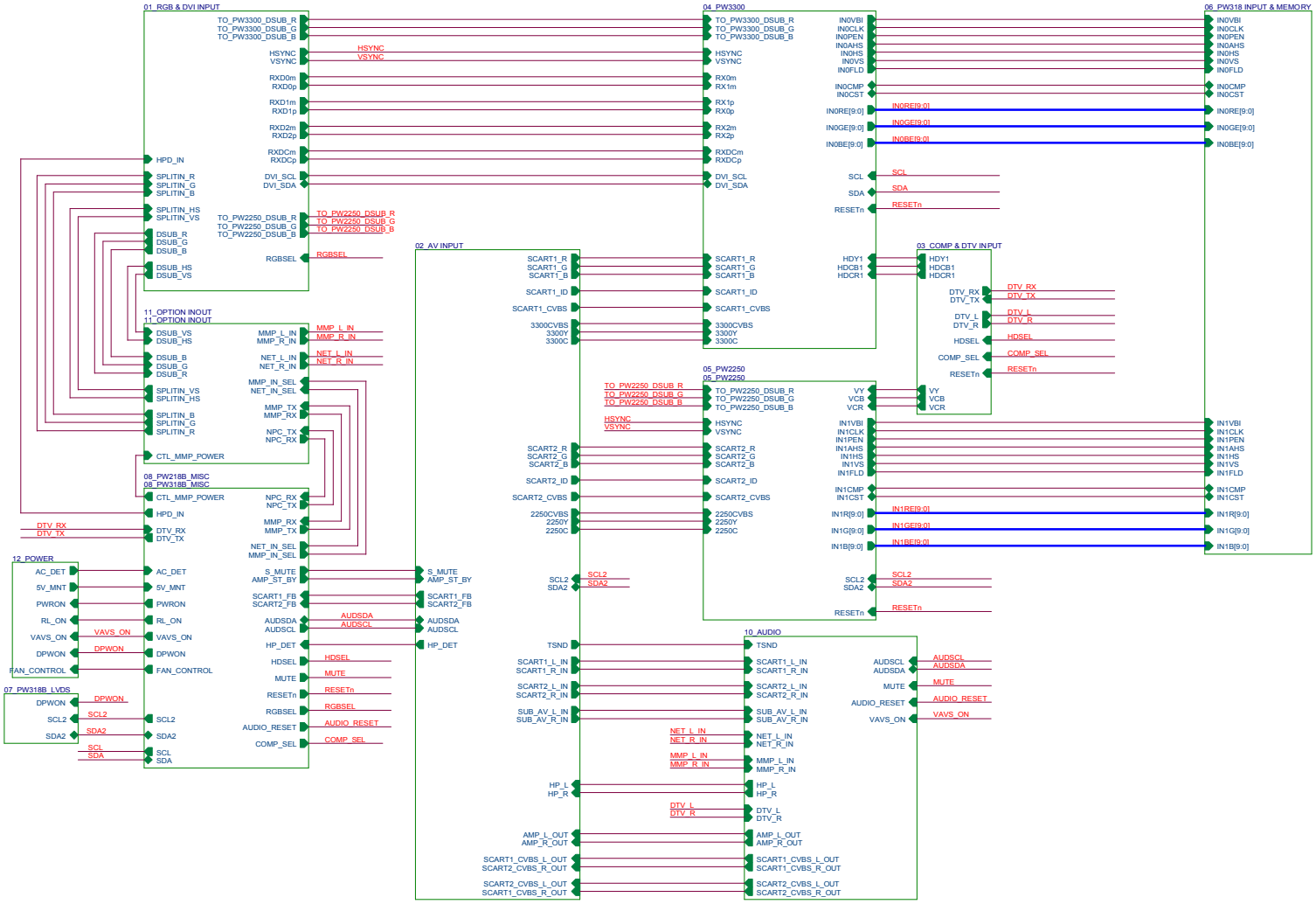

4	.	Revision	00	Item	EPT-42Q0AN(H1)
3	.	Drawn	JH KIM	Title	TOP
2	.	Design	JH KIM	Dwg No.	.
1	.	Check	..	Sheet	1 of 1
0	최초작성	Approve	JS PARK	Date	05.10.04

E-RAE ELECTRONICS INDUSTRY CO.,LTD

ANALOG INPUT

※ J2 OPTION 사용시
R622,R625,R613,R614,R615 사용 않함.

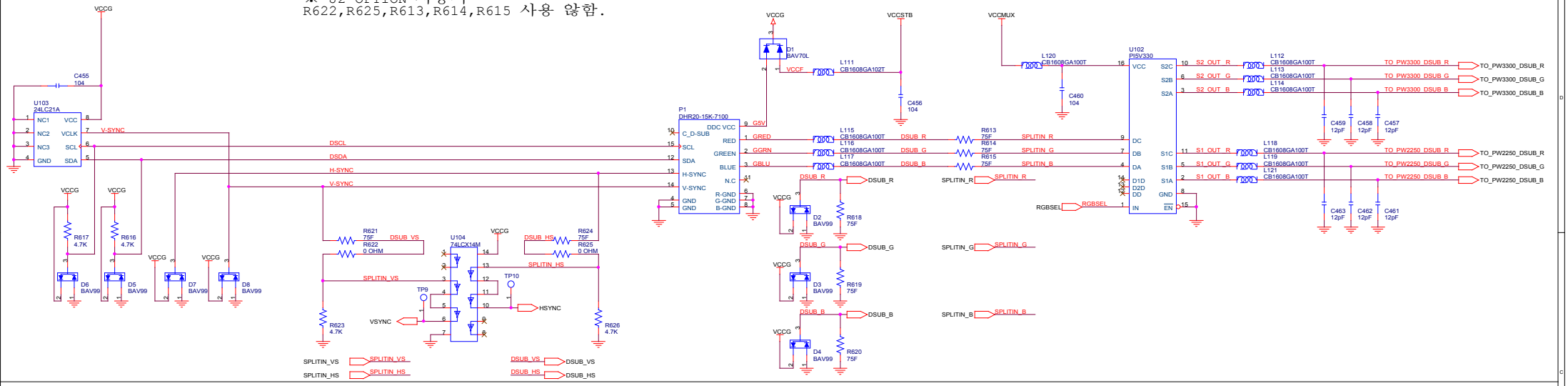

DIGITAL INPUT

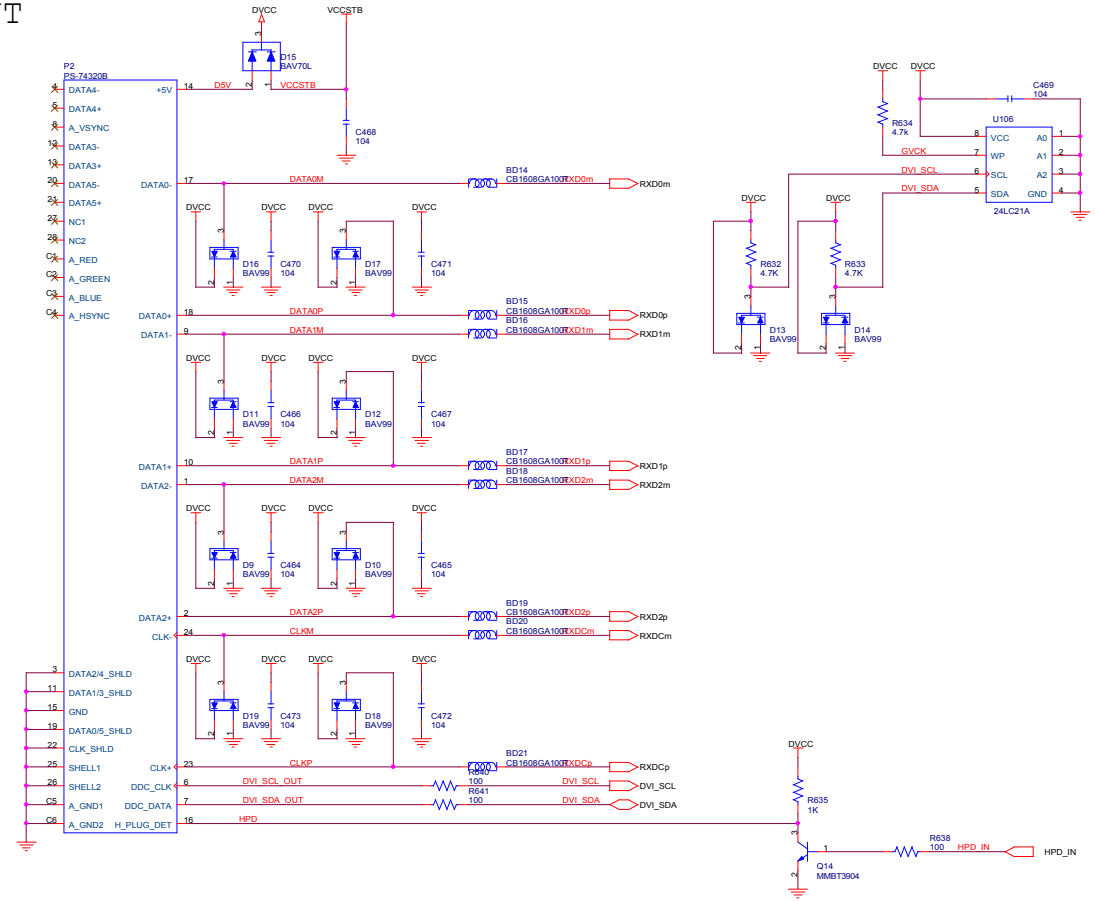

4	.	Revision	00	Item	EPT-42Q0AN(H1)		
3	.	Drawn	JH KIM	Title	RGB & DTV INPUT		
2	.	Design	JH KIM	Dwg No.	.		
1	.	Check	..	Sheet	1 of 12	Date	05.10.04
0	최초작성	Approve	JS PARK	E-RAE ELECTRONICS INDUSTRY CO.,LTD			

SUB A/V INPUT CONNECTOR

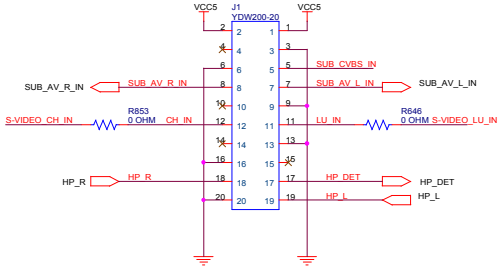

TUNER & SCART INPUT

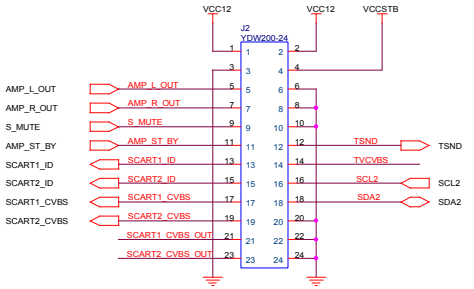

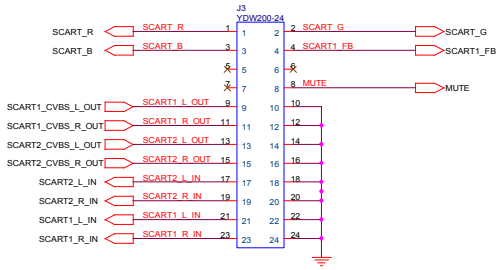

VIDEO MUX PART

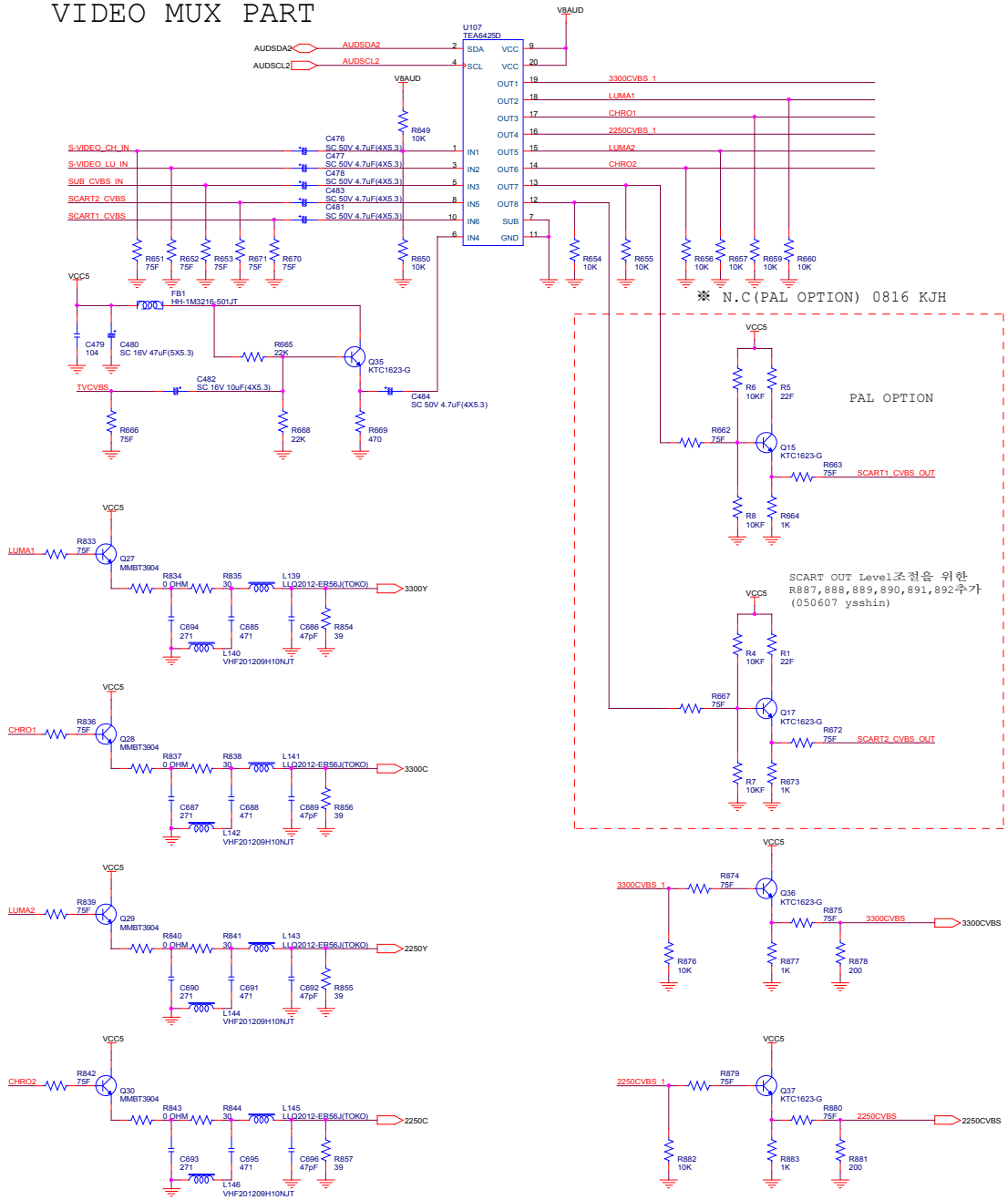

4	.	Revision	00	Item	EPT-42Q0AN(H1)
3	.	Drawn	JH KIM	Title	AV INPUT
2	.	Design	JH KIM	Dwg No.	.
1	.	Check	..	Sheet	2 of 2
0	최초작성	Approve	JS PARK	Date	05.10.04

E-HAE ELECTRONICS INDUSTRY CO.,LTD

COMPNENT INPUT & DEMUX

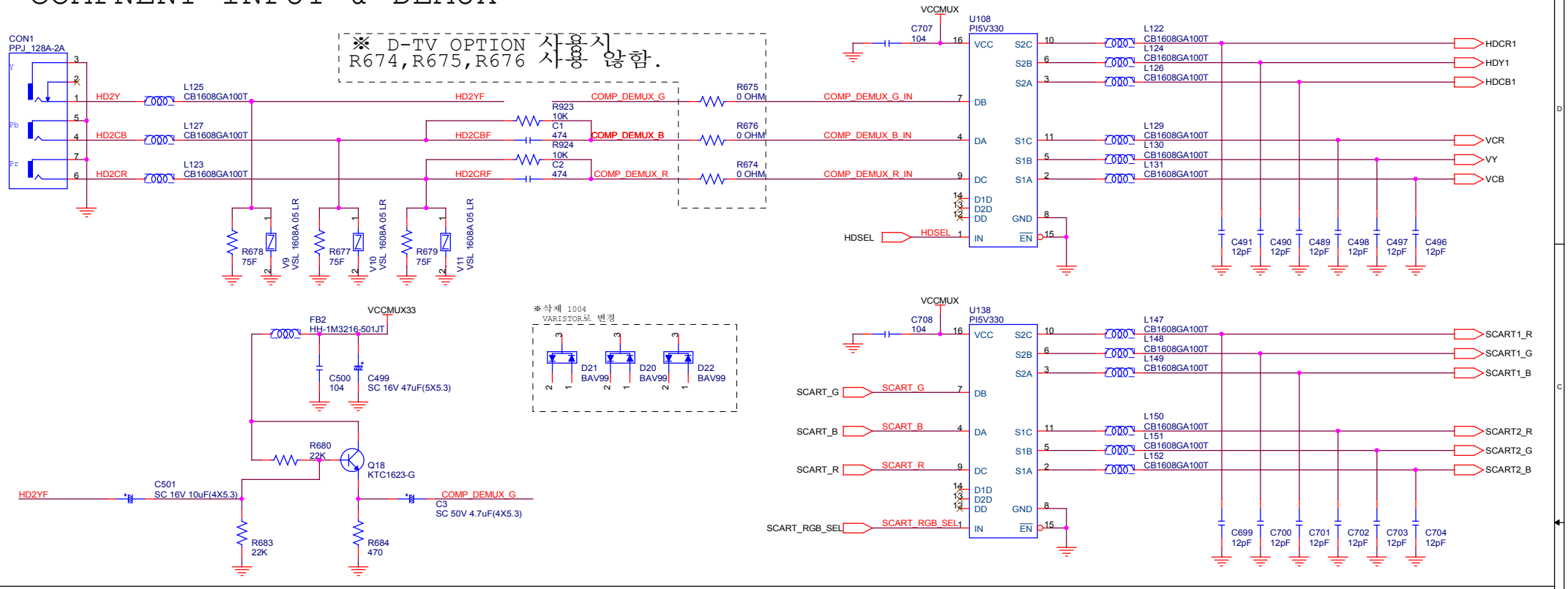

D-TV INPUT PART (OPTION)

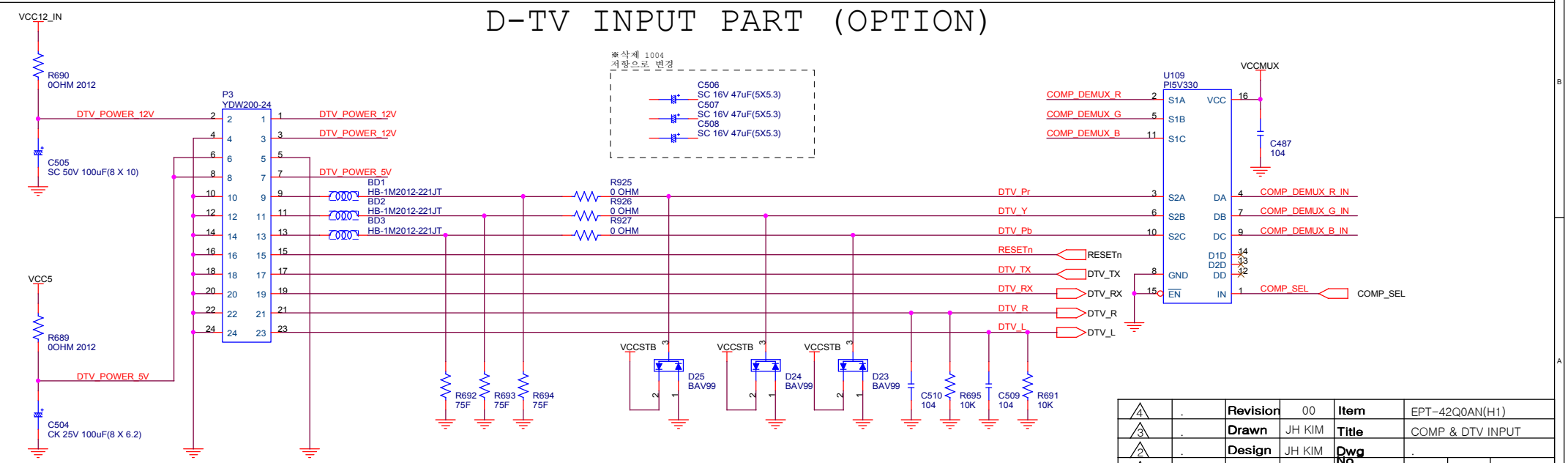

4	.	Revision	00	Item	EPT-42Q0AN(H1)
3	.	Drawn	JH KIM	Title	COMP & DTV INPUT
2	.	Design	JH KIM	Dwg No.	.
1	.	Check	..	Sheet	3 of 12
0	최초작성	Approve	JS PARK	Date	05.10.04

E-RAE ELECTRONICS INDUSTRY CO.,LTD

3300 POWER PART

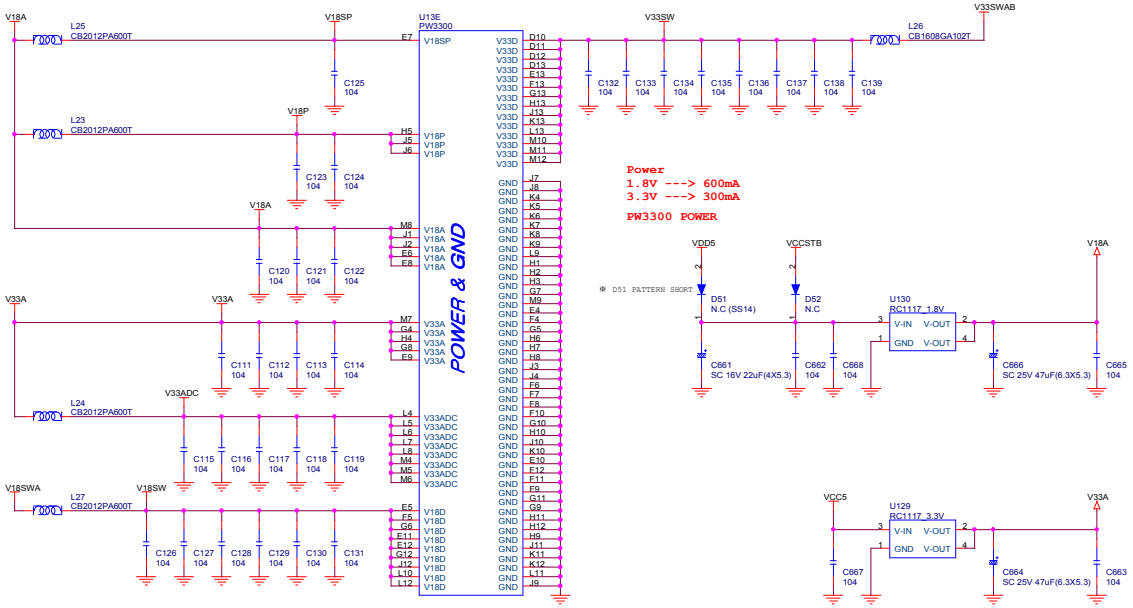

Power
1.8V ---> 600mA
3.3V ---> 300mA

PW3300 POWER

※ D51 PATTERN SHORT

3300 SDRAM INTERFACE & SDRAM PART

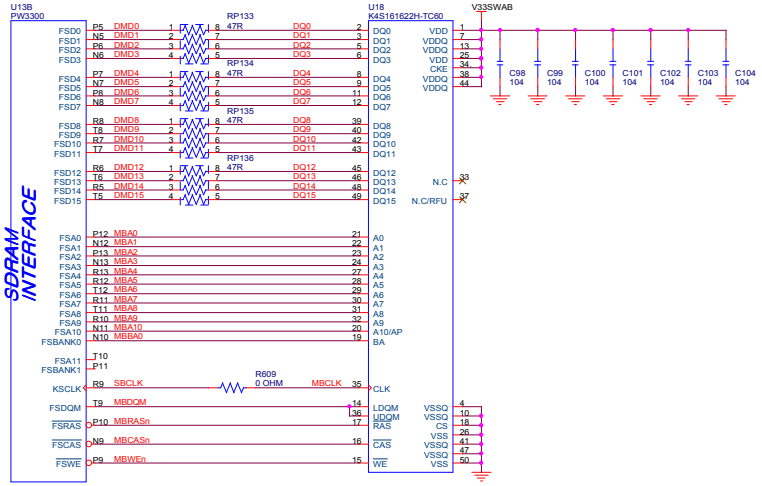

3300 ADC INPUT PART

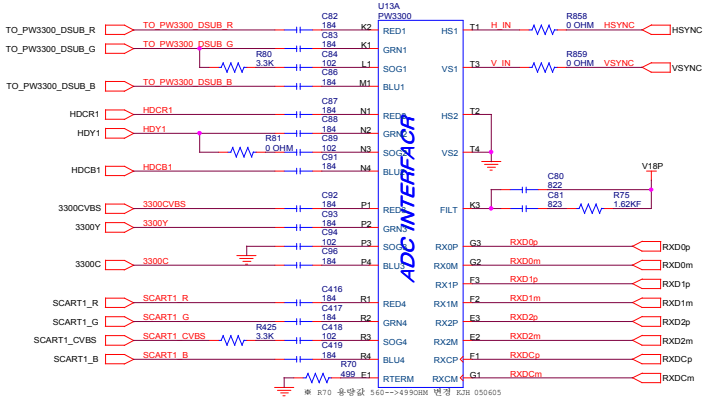

※ R70 용량값 560-->499OHM 변경 KJH 050605

※ NT COMPONENT NOISE 제거 KJH 050605

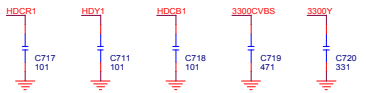

※R860 NT 사용 OPTION PAL 사용시 N.C처리함.

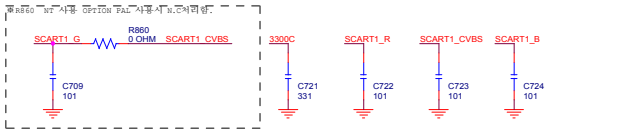

3300 GPIO INTERFACE PART

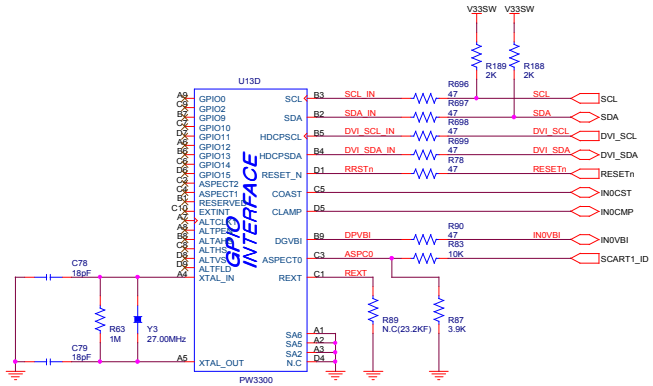

3300 DATA OUT PART

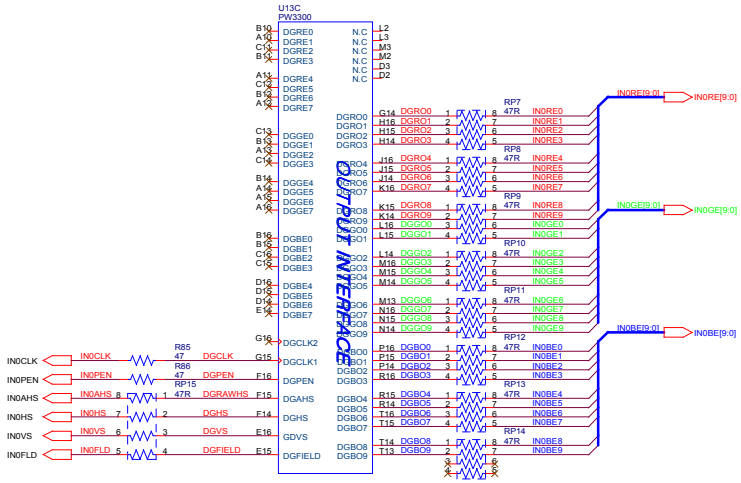

4	.	Revision	00	Item	EPT-42Q0AN(H1)		
3	.	Drawn	JH KIM	Title	PW3300		
2	.	Design	JH KIM	Dwg No.	.		
1	.	Check	..	Sheet	4 of 12	Date	05.10.04
0	최초작성	Approve	JS PARK	E-RAE ELECTRONICS INDUSTRY CO.,LTD			

2250 POWER PART

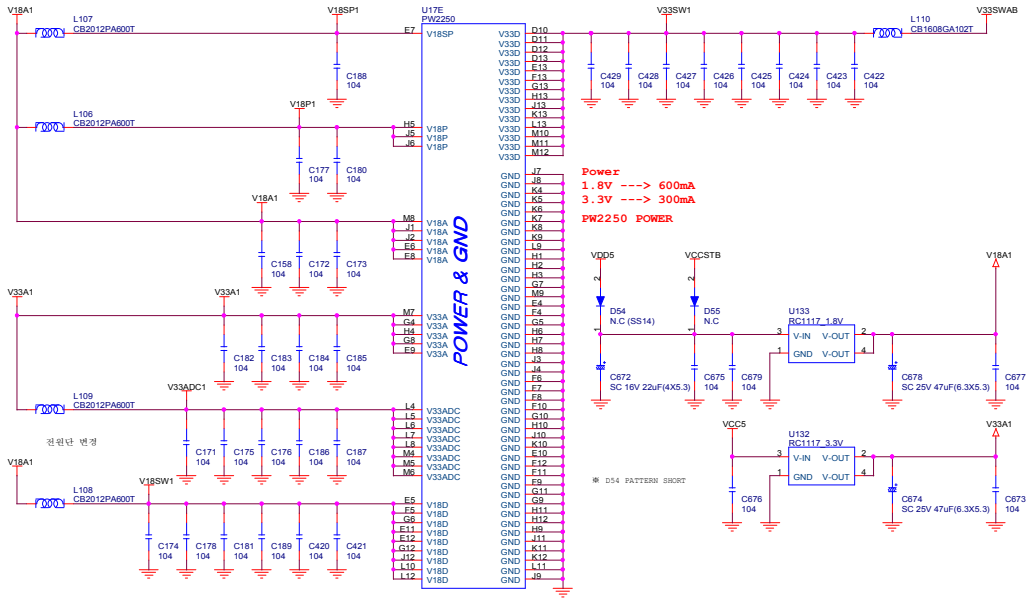

2250 SDRAM INTERFACE & SDRAM PART

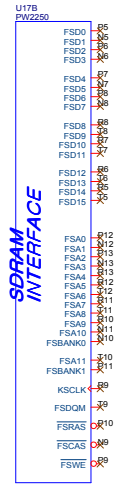

2250 ADC INPUT PART

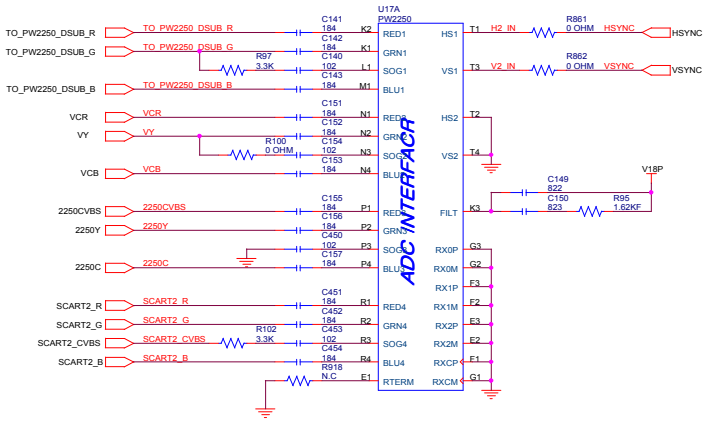

※ NT COMPONENT NOISE
제거용-KJH 050605 (TBD)

※ NT 사용 OPTION
PAL 사용시 N.C처리함.

2250 GPIO INTERFACE PART

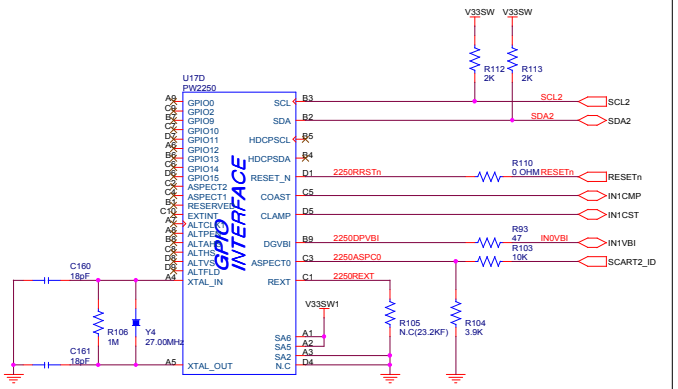

2250 DATA OUT PART

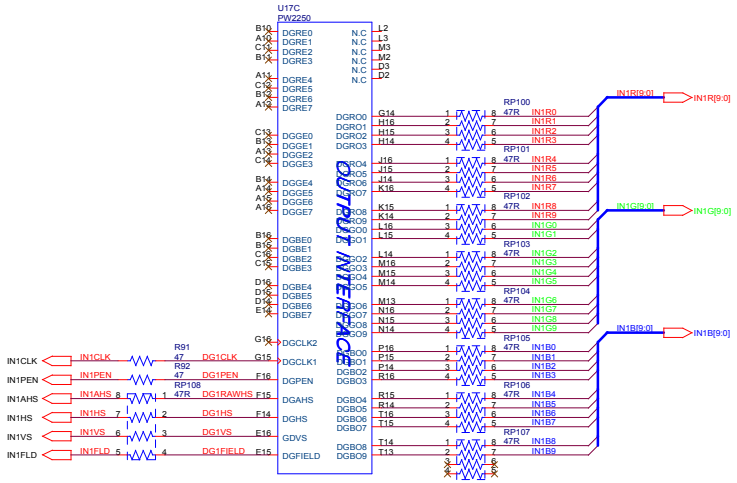

4	.	Revision	00	Item	EPT-42Q0AN(H1)
3	.	Drawn	JH KIM	Title	PW2250
2	.	Design	JH KIM	Dwg No.	.
1	.	Check	..	Sheet	5 of 12
0	최초작성	Approve	JS PARK	Date	05.10.04

E-RAE ELECTRONICS INDUSTRY CO.,LTD

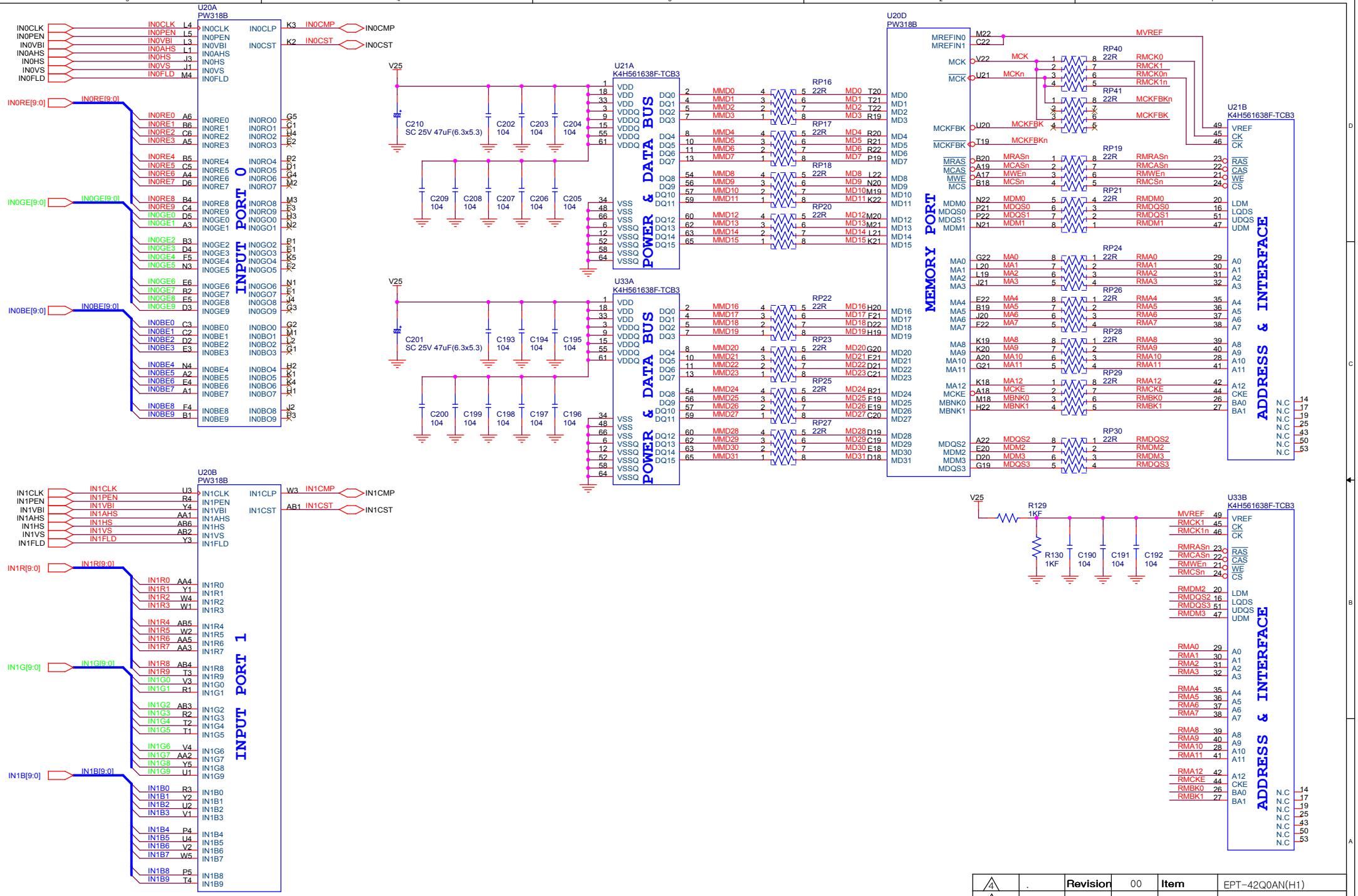

4	.	Revision	00	Item	EPT-42Q0AN(H1)
3	.	Drawn	JH KIM	Title	INPUT & DDR MEMORY
2	.	Design	JH KIM	Dwg No.	.
1	.	Check	..	Sheet	6 of 12
0	최초작성	Approve	JS PARK	Date	05.10.04

E-RAE ELECTRONICS INDUSTRY CO.,LTD

318B DATA OUT PART N.C (PDP PANEL LINK)

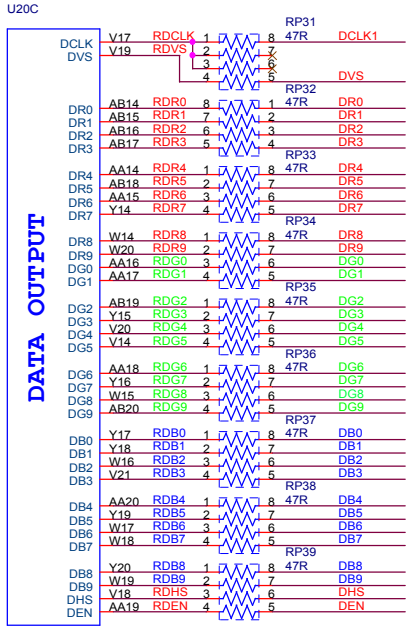

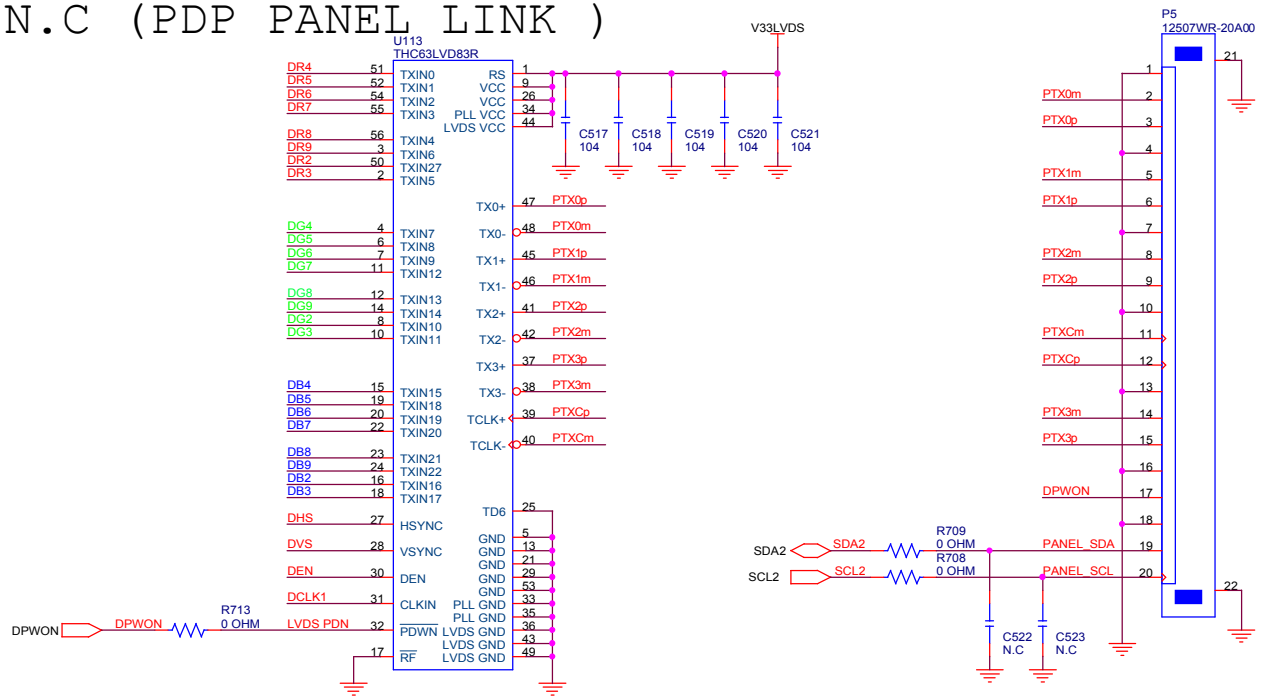

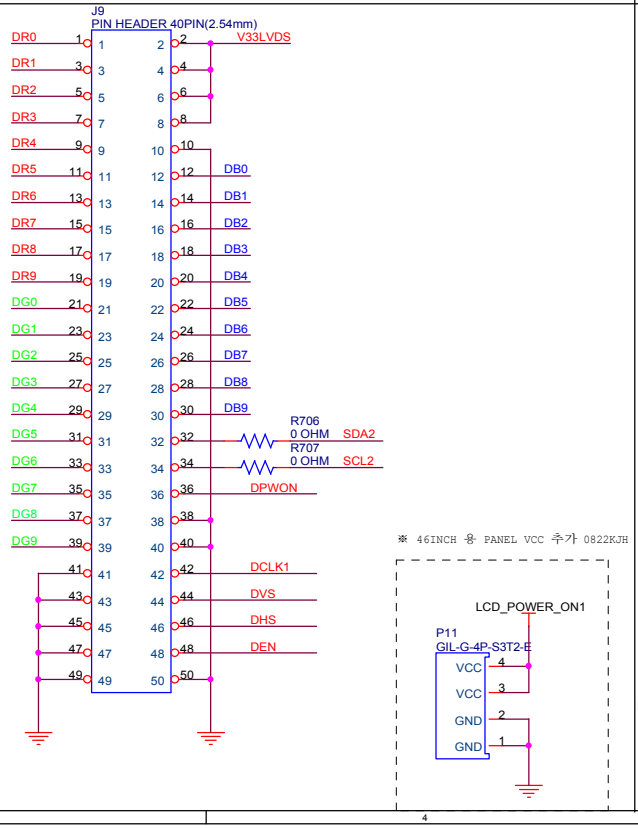

N.C (LCD PANEL LINK)

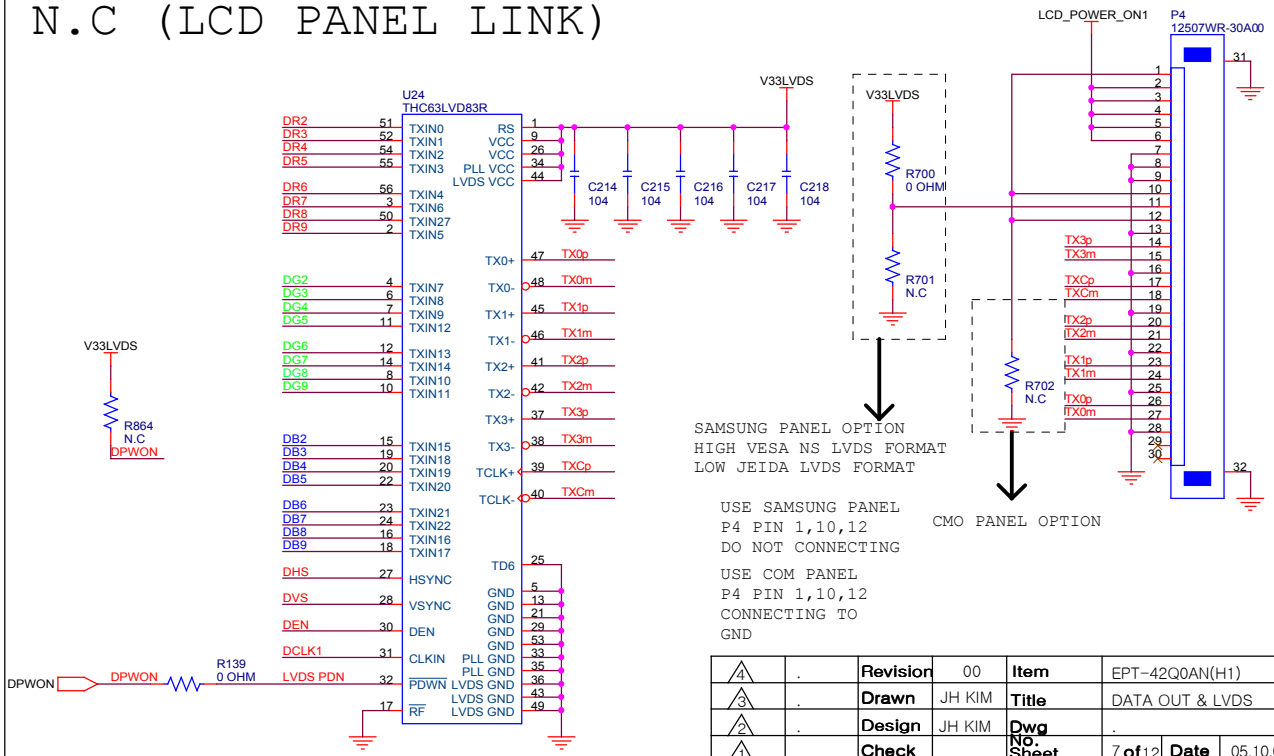

4	.	Revision	00	Item	EPT-42Q0AN(H1)		
3	.	Drawn	JH KIM	Title	DATA OUT & LVDS		
2	.	Design	JH KIM	Dwg No.	.		
1	.	Check	..	Sheet	7 of 12	Date	05.10.04
0	최초작성	Approve	JS PARK	E-RAE ELECTRONICS INDUSTRY CO.,LTD			

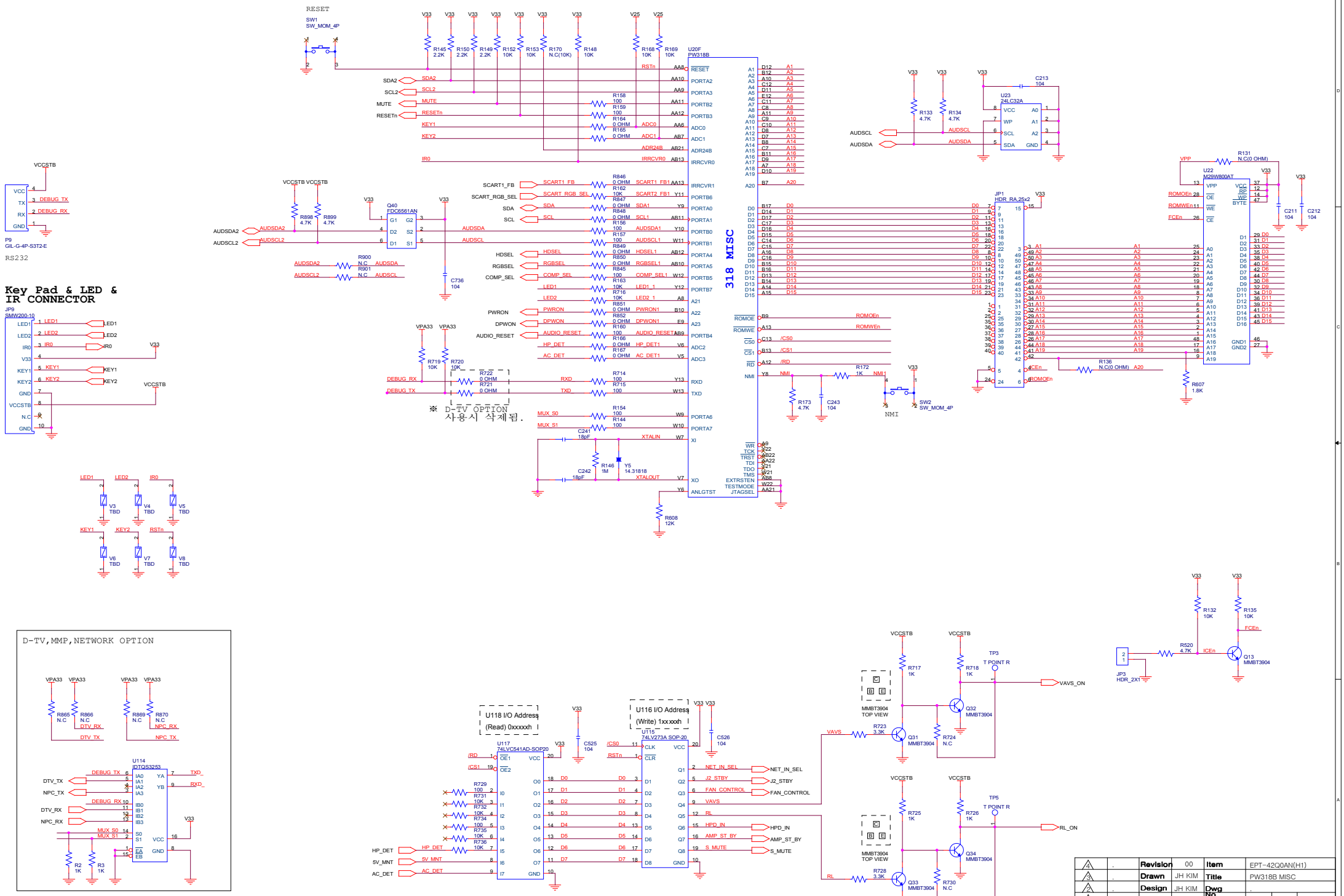

4	.	Revision	00	Item	EPT-42Q0AN(H1)		
3	.	Drawn	JH KIM	Title	PW318B MISC		
2	.	Design	JH KIM	Dwg No.	.		
1	.	Check	..	Sheet No.	8 of 12	Date	05.10.04
0	최초작성	Approve	JS PARK	E-RAE ELECTRONICS INDUSTRY CO.,LTD			

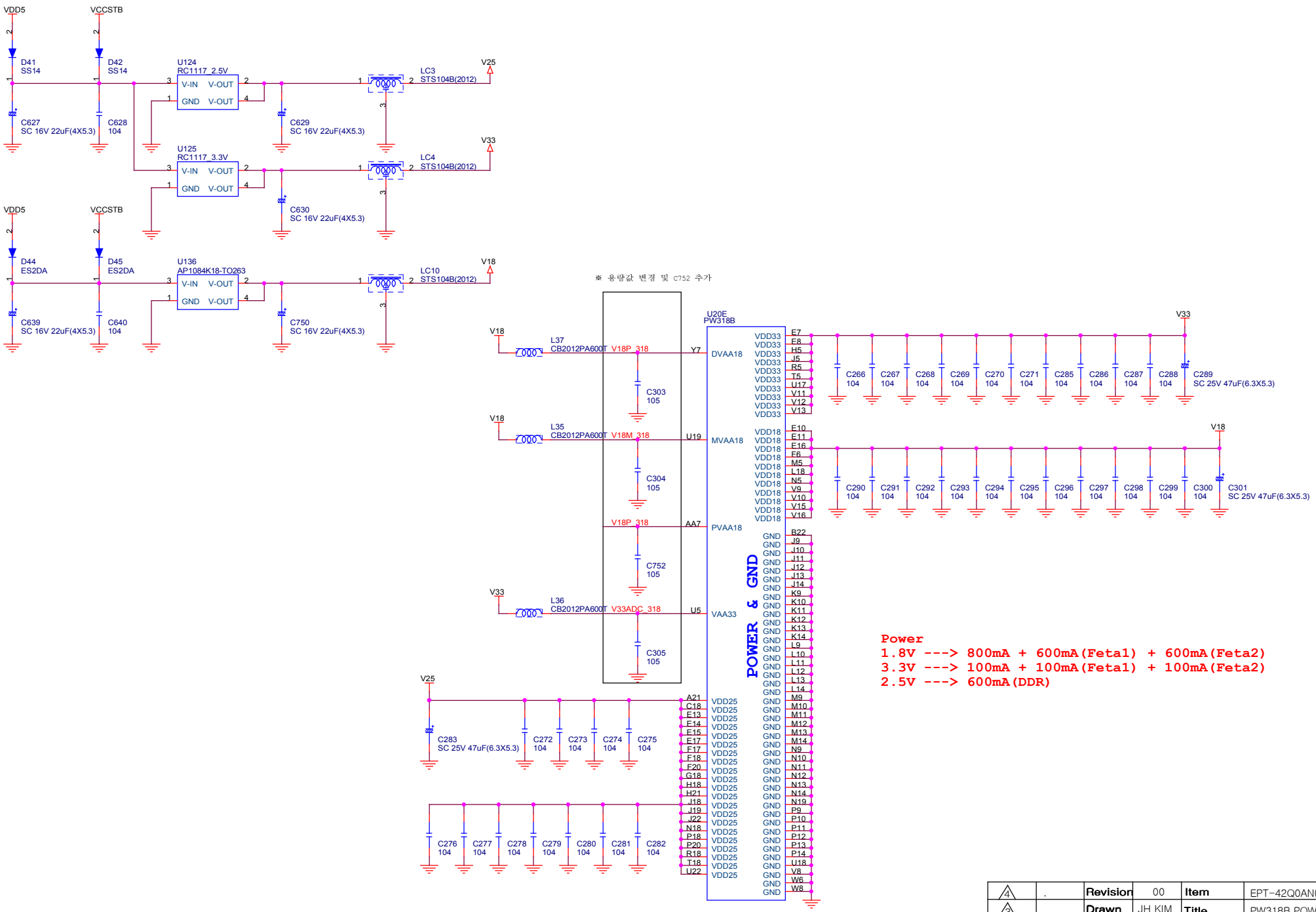

4	.	Revision	00	Item	EPT-42Q0AN(H1)		
3	.	Drawn	JH KIM	Title	PW318B POWER		
2	.	Design	JH KIM	Dwg No.	.		
1	.	Check	..	Sheet	9 of 12	Date	05.10.04
0	최초작성	Approve	JS PARK	E-RAE ELECTRONICS INDUSTRY CO.,LTD			

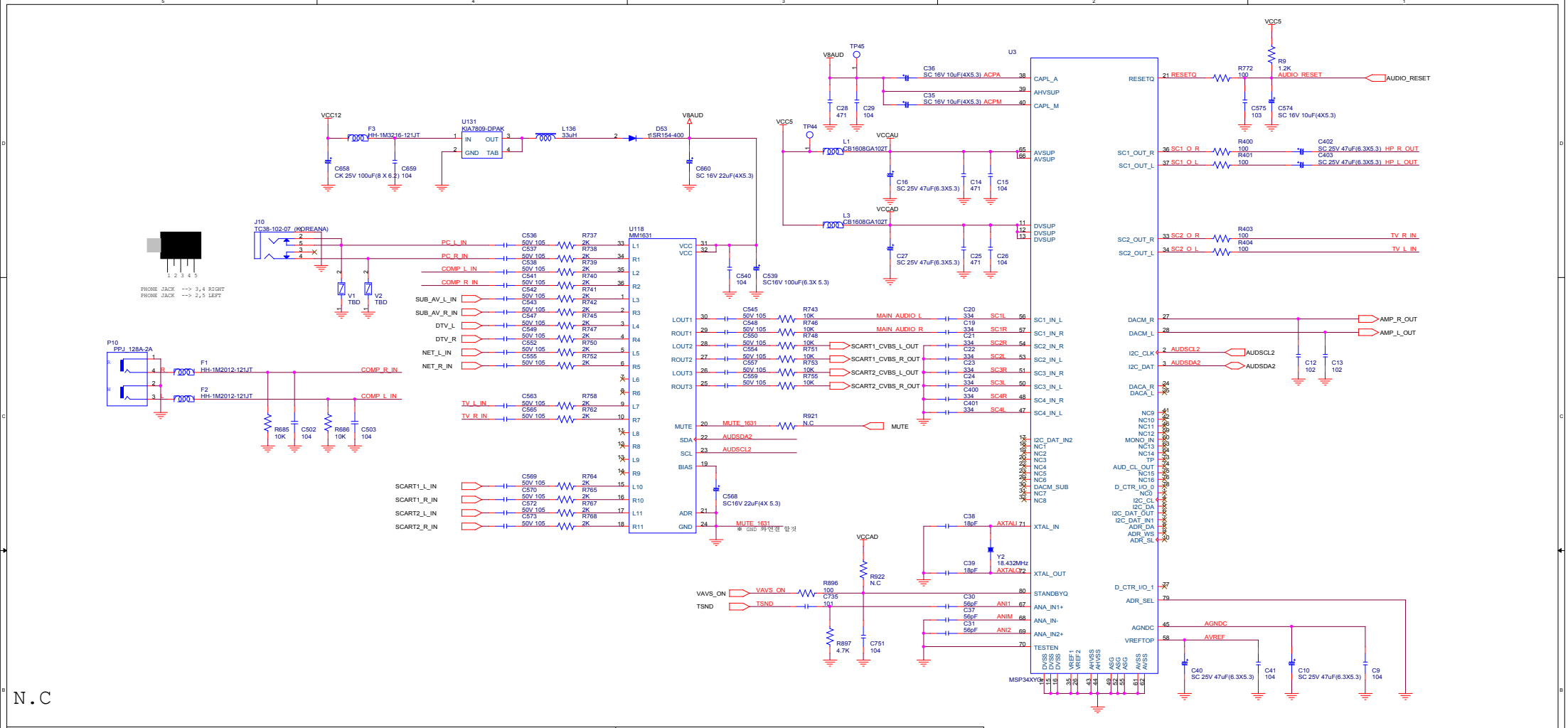

HEADPHONE OUT

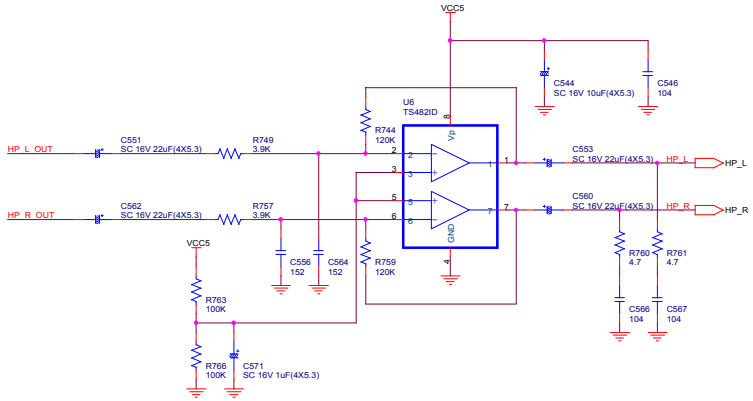

RTC PART

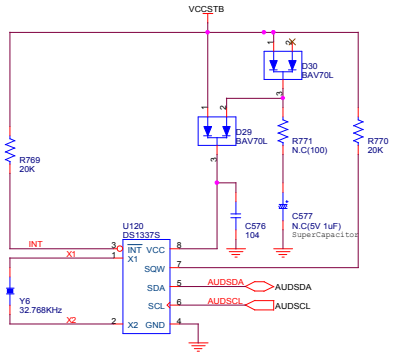

4	.	Revision	00	Item	EPT-42Q0AN(H1)
3	.	Drawn	JH KIM	Title	AUDIO
2	.	Design	JH KIM	Dwg No.	.
1	.	Check	..	Sheet No.	10 of 12
0	최초작성	Approve	JS PARK	Date	05.10.04

E-RAE ELECTRONICS INDUSTRY CO.,LTD

OPTION (NETWORK INPUT & MUXING)

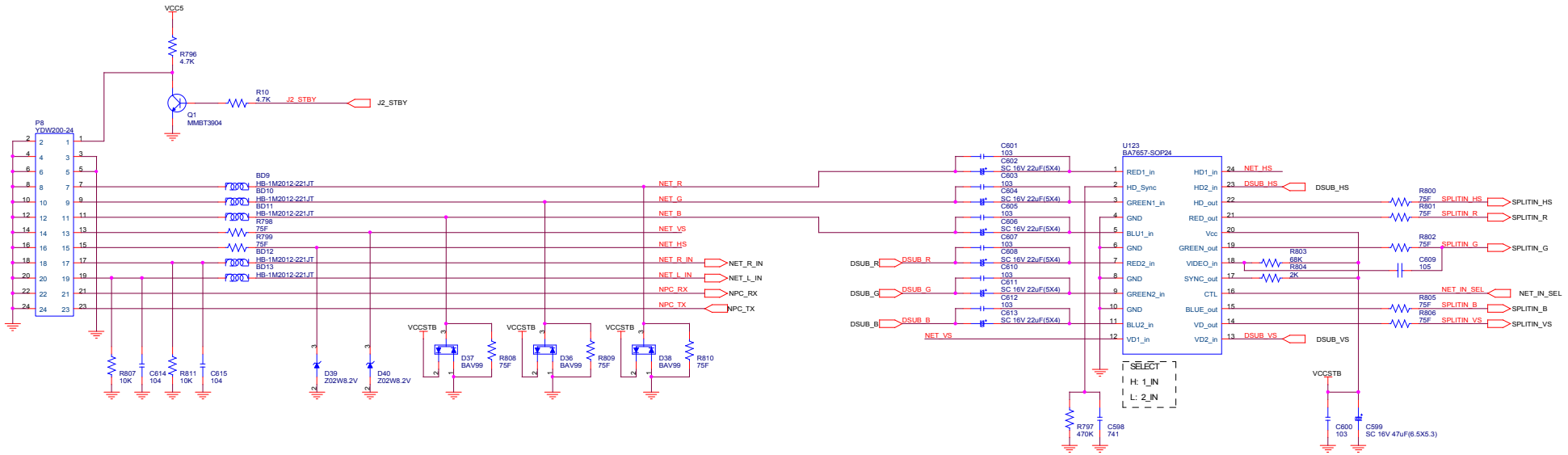

4	.	Revision	00	Item	EPT-42Q0AN(H1)		
3	.	Drawn	JH KIM	Title	OPTION INPUT		
2	.	Design	JH KIM	Dwg No.	.		
1	.	Check	..	Sheet	11 of 12	Date	05.10.04
0	최초작성	Approve	JS PARK	No.	E-HAE ELECTRONICS INDUSTRY CO.,LTD		

PDPTV POWER

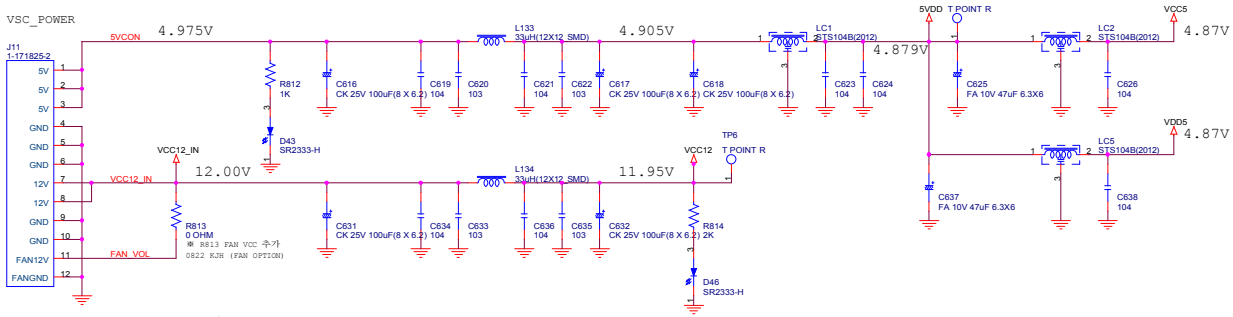

REFER TO LG PDP
VSC SPEC

※ R815,R817 OPTION
PDP --> 1K
LCD --> 100

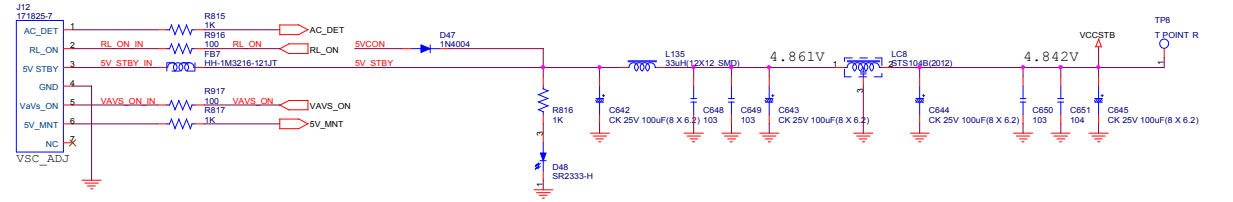

POWER SAVING CONNECTOR OPTION

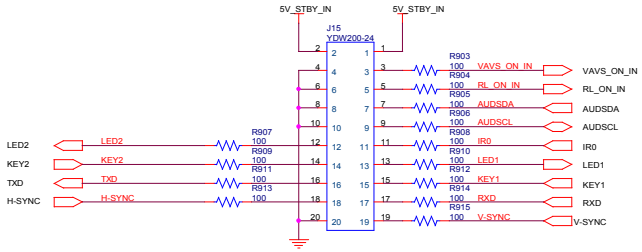

IF PRESENT LCDTV (LCD OPTION)

DIMMING OPTION
SAMSUNG R826-->22K
CMO R826 --> 110K

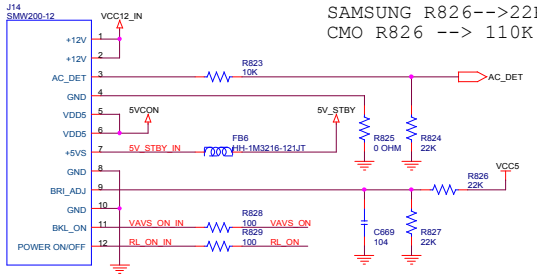

LVDS POWER CONTROL(LCD OPTION)

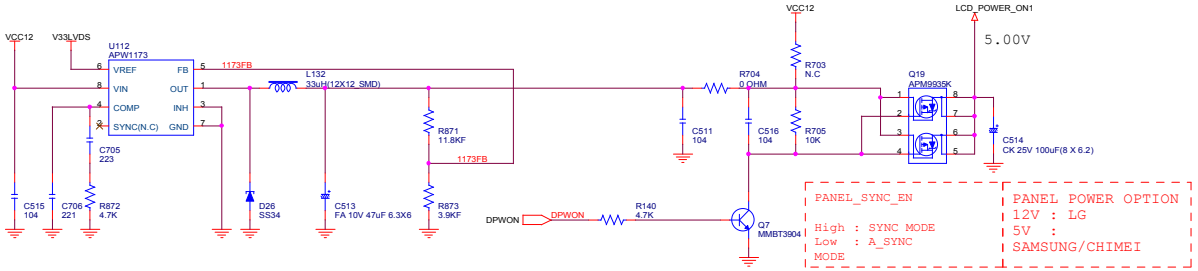

PANEL_SYNC_EN

High : SYNC MODE
Low : A_SYNC MODE

PANEL POWER OPTION
12V : LG
5V : SAMSUNG/CHIMEI

LVDS POWER

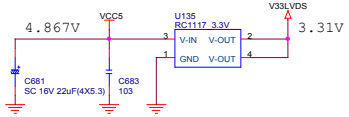

MUX POWER

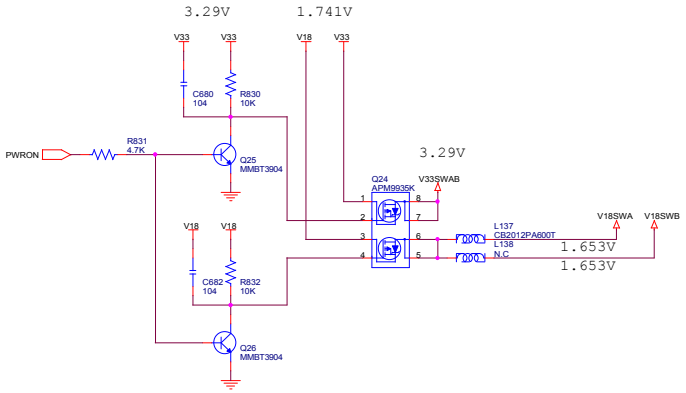

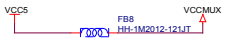

FAN CONTROL (FAN OPTION)

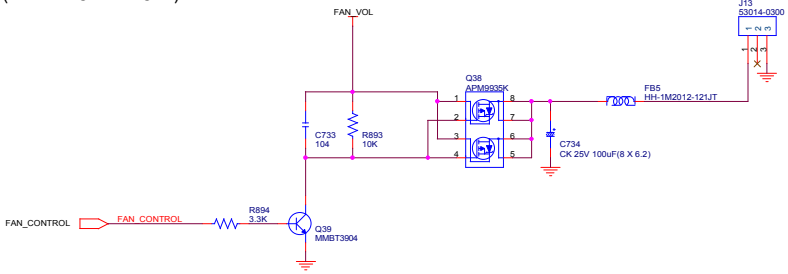

4	.	Revision	00	Item	EPT-42Q0AN(H1)
3	.	Drawn	JH KIM	Title	POWER
2	.	Design	JH KIM	Dwg No.	.
1	.	Check	..	Sheet	12of12
0	최초작성	Approve	JS PARK	Date	05.10.04

E-HAE ELECTRONICS INDUSTRY CO.,LTD