正面　　1:1 墨稿　　镭雕　　参考图

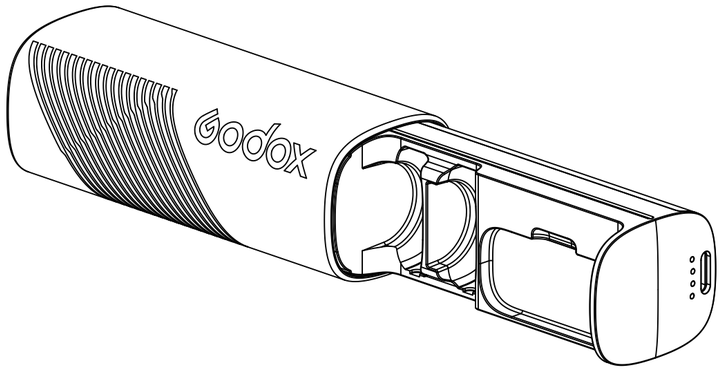

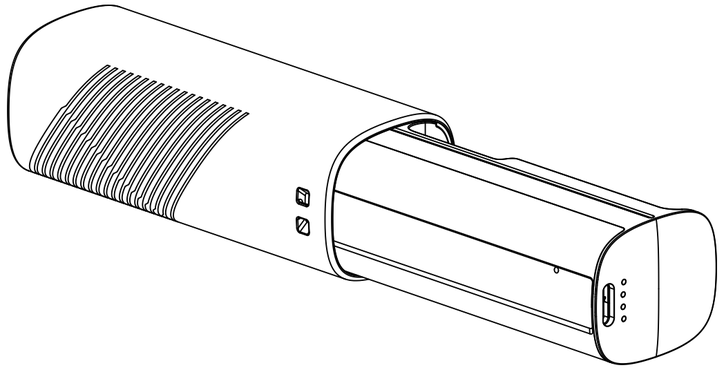

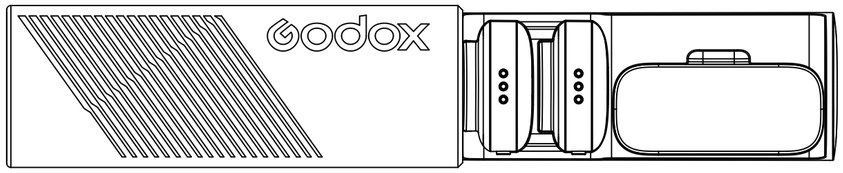

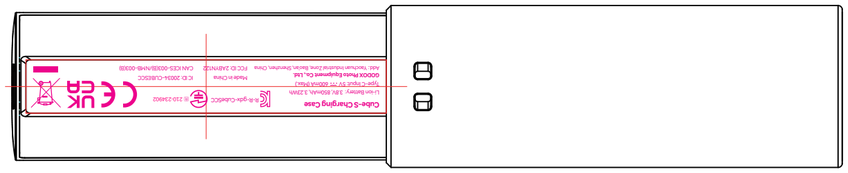

技术要求(包装物料)
丝印&镭雕注意事项及说明:
丝印字符要清晰，不能模糊或有重影，无漏印;
丝印要求符合产品认证相关要求。
丝印钢板右下角需增加制作日期;
丝印位置严格按图纸所标尺寸执行;
丝印油墨要均匀，无沙孔，边缘要规整，无溢油;

材料&工艺：按图纸
尺寸：图纸中需包含必要的外观管控尺寸供质量部检验，公差依照图表公差表
外观：外观要求参照样板，符合《神牛检验标准》
其它：所有材料要符合RoHS环保要求

所有零件特征按图纸要求加工;
未标注尺寸特征按3D图档加工;
零件不能有锐边、批锋、变形、刮伤等缺陷;
带"★"符号为重点控制;
未标注尺寸公差按公差表管控;
零件及制程须符合产品认证相关要求。

版本			
V. 0.1	变更内容 /	责任人	更新日期

Godox 深圳市神牛摄影器材有限公司
GODOX Photo Equipment Co.,Ltd.

通用公差(MM)					物料编码:	项目编号: RD23091 无线领夹麦克风Air	版次: A
尺寸范围	A	B	C	D	物料名称: 丝印	产品型号:	页数: 1/1
1-8	0.05	0.10	0.2	0.4	材　　质:	图　　号:	单位: MM
8-25	0.08	0.15	0.3	0.6	颜　　色:	制图: 胡宾	日期:
25-80	0.12	0.25	0.5	1.0	表面处理:	审核:	日期:
80-250	0.25	0.40	0.8	1.5	成型工艺:	批准:	日期:
250-800	0.50	0.80	1.5	3.0			
800-2500	1.00	1.50	3.0	6.0			
角度	0.15°	0.3°	0.5°	0.8°			
		比例: 1:1					

本文件属于深圳市神牛摄影器材有限公司所有，未经授权禁止复制和传播!