Model: BR-C12

AUKEY International Ltd.
www.aukey.com | support@aukey.com
No.102, Building P09, Electronics Trade Center
Huanan City, Pinghu Town, Longgang District
Shenzhen, Guangdong, 518111, CN

FCC ID: 2AFHPBR-C12

AUKEY

User Manual
Wireless FM Transmitter

Contents

English ---------- 01~05
Deutsch ---------- 06~09
Français ---------- 10~13
Español ---------- 14~17
Italiano ---------- 18~21
日本語 ---------- 22~25

Thank you for purchasing the AUKEY BR-C12 Wireless FM Transmitter. Please read this user manual carefully and keep it for future reference. If you need any assistance, please contact our support team with your product model number and Amazon order number.

Package Contents
Wireless FM Transmitter
3.5mm Audio Cable
User Manual
Warranty Card

Product Diagram

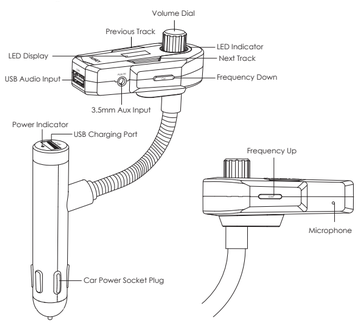

Specifications

Model	BR-C12
Technology	BT 3.0, A2DP, AVRCP, HSP, HFP
FM Frequency Range	88.1 – 107.9MHz
Operating Range	5m / 16.4ft
USB Output	5V 2.4A (max)
USB Audio Input	Up to 32GB (flash drive)
Audio File Formats	MP3, WMA
Dimensions	120 × 147 × 41mm / 4.72" × 5.79" × 1.61"
Weight	95g / 3.35oz

Turn On / Off
1. Plug the car charger part of this product into your car's power socket
2. The BR-C12 will automatically power on / off when you start / turn off the engine

Pairing
1. Activate your mobile phone's pairing function
2. In the list of available devices, find and select "BR-C12"
3. If a code or pin is required for pairing, please enter "0000"
4. When successfully paired, the blue LED indicator will remain on

Notes
- The BR-C12 will automatically shut down after 5 minutes in pairing mode if no device is paired. To turn it back on, press the volume dial for two seconds
- Maximum wireless operating range is 5m / 16.4ft. If you exceed this range, the transmitter will lose connection and go into standby mode. The connection will be re-established once you re-enter the wireless range within 5 minutes
- The transmitter will automatically reconnect to the last successfully paired device. To connect to other devices, please repeat the previous "Pairing" steps

Setting FM Frequency
1. Tune the car radio to any unused frequency
2. Set the BR-C12 FM transmitter to the same frequency by pressing frequency up / down
3. Now you can enjoy music from your device over your car stereo system

USB Audio Input
Plug a USB flash drive into the USB audio input port on the FM transmitter and your car stereo system will automatically play the music on the flash drive. Supports MP3 and WMA audio file formats.

Aux Input
Plug an MP3 / MP4 player or other 3.5mm audio device into the Aux input on the FM transmitter. Control the music on your audio device.

LED Indicator & Controls

LED Indicator	Status
Flashing blue	Powering on / Pairing
Blue	Connected / Playing music / Incoming call / In call
Off	Powered off

Streaming Audio
Once connected, you can stream music from your device to your car. Music will automatically pause when you receive an incoming phone call, and resume once the call has ended.

Play / Pause	Press the volume dial
Volume +	Turn the volume dial clockwise
Volume -	Turn the volume dial counterclockwise
Next / Previous track	Press next / previous track

Making Calls
Once paired with your smartphone, incoming phone calls can be managed via the FM transmitter.

Answer / End a call	Press the volume dial
Reject an incoming call	Press next / previous track
Redial last-called number	Double-press the volume dial
Turn on iOS Siri	Press and hold the volume dial for 3 seconds

Charging Your Devices
Use the USB charging port on the car charger to charge smartphones, tablets, GPS units, cameras, and other USB-powered devices.

Power Indicator	Status
Blue	Power on (connected)
Off	Power off (disconnected)

Product Care & Use
- If the BR-C12 doesn't power on, ensure it is fully inserted into the car power socket and the engine is on
- Using your original device charging cable or one of an equivalent standard recommended
- Switch to another FM frequency if the current one has noise / interference
- Do not repair, disassemble, or modify this product
- Keep away from liquids and extreme heat

Warranty & Customer Support
For questions, support, or warranty claims, contact us at the address below that corresponds with your region. Please include your Amazon order number and product model number.

Amazon US orders: support.us@aukey.com
Amazon EU orders: support.eu@aukey.com
Amazon CA orders: support.ca@aukey.com
Amazon JP orders: support.jp@aukey.com

*Please note, AUKEY can only provide after sales service for products purchased directly from AUKEY. If you have purchased from a different seller, please contact them directly for service or warranty issues.

Notice for US
Changes or modifications not expressly approved by the party responsible for compliance could void the user's authority to operate the equipment. This device complies with Part 15 of the FCC Rules. Operation is subject to the following two conditions:
1. this device may not cause harmful interference, and
2. this device must accept any interference received, including interference that may cause undesired operation

FCC Rules
This equipment has been tested and found to comply with the limits for a Class B digital device, pursuant

to part 15 of the FCC Rules. These limits are designed to provide reasonable protection against harmful interference in a residential installation. This equipment generates uses and can radiate radio frequency energy and, if not installed and used in accordance with the instructions, may cause harmful interference to radio communications. However, there is no guarantee that interference will not occur in a particular installation. If this equipment does cause harmful interference to radio or television reception, which can be determined by turning the equipment off and on, the user is encouraged to try to correct the interference by one or more of the following measures:

- Reorient or relocate the receiving antenna
- Increase the separation between the equipment and receiver
- Connect the equipment into an outlet on a circuit different from that to which the receiver is connected
- Consult the dealer or an experienced radio/TV technician for help

Vielen Dank, dass Sie sich für den AUKEY BR-C12 Drahtlosen FM-Transmitter entschieden haben. Bitte lesen Sie diese Bedienungsanleitung aufmerksam durch und bewahren Sie sie für zukünftige Referenz gut auf. Sollten Sie darüber hinaus Fragen oder Probleme haben, hilft Ihnen unser freundlicher Kundenservice gerne weiter. Halten Sie dann bitte Ihre Produktmodellnummer und Amazon-Bestellnummer bereit.

Lieferumfang
Drahtloser FM-Transmitter
3.5mm Audiokabel
Bedienungsanleitung
Garantiekarte

Diagramm des Produkts

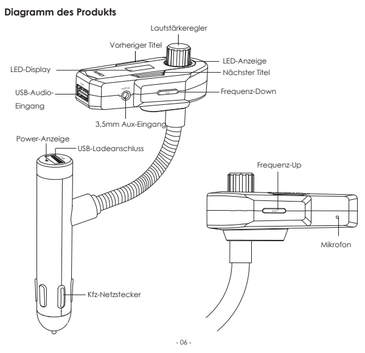

Spezifikationen

Modell	BR-C12
Technologie	BT 3.0, A2DP, AVRCP, HSP, HFP
FM-Frequenzbereich	88,1 – 107,9MHz
Betriebsbereich	5m / 16,4ft
USB-Ausgang	5V 2,4A (max.)
USB-Audio-Eingang	Bis zu 32GB (Flashlaufwerk)
Audio-Dateiformate	MP3, WMA
Abmessungen	120 × 147 × 41mm / 4,72" × 5,79" × 1,61"
Gewicht	95g / 3.35oz

Ein / Ausschalten
1. Stecken Sie die Teile des Kfz-Ladegeräts dieses Produkts in die Netzsteckdose Ihres Fahrzeugs ein
2. Der BR-C12 schaltet sich automatisch ein oder aus, wenn Sie den Motor anlassen oder abstellen

Kopplung
1. Aktivieren Sie die Kopplungsfunktion am Ihren Mobilgerät
2. In der Liste von verfügbaren Geräten finden und wählen Sie „BR-C12"
3. Wenn ein Code oder Pin für Kopplung erforderlich ist, geben Sie bitte „0000" ein
4. Sobald erfolgreich gekoppelt hat, bleibt die LED-Anzeige leuchten

Hinweise
- Der BR-C12 schaltet sich nach 5 Minuten im Kopplungsmodus automatisch aus, falls kein Gerät gekoppelt ist. Um ihn wieder einzuschalten, halten Sie den Lautstärkeregler für 2 Sekunden lang gedrückt
- Der maximale drahtlose Betriebsbereich ist 5m / 16,4ft. Falls Sie diesen Bereich überschreiten, verliert der Transmitter die Verbindung und wechselt sich in den Standby-Modus. Die Verbindung wird erneut hergestellt, sobald Sie innerhalb von 5 Minuten den drahtlosen Bereich zurückkommen
- Der Transmitter wird mit dem zuletzt erfolgreichen gekoppelten Gerät automatisch wieder koppeln. Um mit anderen Geräten zu koppeln, wiederholen Sie die Schritte „Kopplung"

Einstellung der FM-Frequenz
1. Stellen Sie das Autoradio auf eine ungenutzte Frequenz ein
2. Stellen Sie den BR-C12 FM-Transmitter auf die gleiche Frequenz ein, indem Sie Frequenz-Up / -Down drücken.
3. Sie können nun Musik aus Ihrem Gerät über Ihr Auto-Stereosystem genießen.

USB-Audio-Eingang
Stecken Sie den USB-Stick in den USB-Audio-Eingangsanschluss auf dem FM-Transmitter ein und Ihr Auto-Stereosystem gibt automatisch die Musik auf den USB-Stick wieder. Unterstützt die Audiodateiformate von MP3 und WMA.

Aux-Eingang
Stecken Sie ein MP3- / MP4-Player oder 3,5mm Audiogerät in den Aux-Eingang auf dem FM-Transmitter ein. Steuern Sie die Musik auf Ihrem Audiogerät.

LED-Anzeige & Kontrollen

LED-Anzeige	Status
Blau blinken	Einschalten / Koppeln
Blau	Gekoppelt/ Musik wiedergeben / Anruf eingehen/ Beim Anruf
erlöschen	Ausschalten

Streamen der Audio
Sobald gekoppelt hat, können Sie Musik aus Ihrem Gerät über Ihr Fahrzeug streamen. Musik wird sich automatisch anhalten, wenn Sie einen eingehenden Anruf erhalten, und fortsetzen, sobald der Anruf beendet ist.

Play / Pause	Drücken Sie den Lautstärkeregler
Lautstärke +	Drehen Sie den Lautstärkeregler im Uhrzeigersinn
Lautstärke -	Drehen Sie den Lautstärkeregler gegen den Uhrzeigersinn
Nächster / Vorheriger Titel	Drücken Sie die Taste „Nächster / Vorheriger Titel"

Telefonieren
Sobald mit Ihrem Smartphone gekoppelt hat, können eingehende Anrufe durch FM-Transmitter verwaltet werden.

Beantworten / Beenden eines Anrufs	Drücken Sie den Lautstärkeregler
Abweisen eines eingehenden Anrufs	Drücken Sie die Taste „Nächster / Vorheriger Titel"
Wahlwiederholung der letzten angerufenen Nummer	Drücken Sie den Lautstärkeregler doppelt
Einschalten des iOS-Siris	Halten Sie den Lautstärkeregler für 3 Sekunden lang gedrückt

Aufladen Ihrer Geräte
Verwenden Sie den USB-Ladeanschluss auf dem Kfz-Ladegerät, um Smartphones, Tablets, GPS-Geräte, Kamera und andere USB-betriebene Geräte aufzuladen

Power-Anzeige	Status
Blau	Einschalten (angeschlossen)
erlöschen	Ausschalten (getrennt)

Produktpflege & Nutzung
- Wenn der BR-C12 sich nicht einschaltet, stellen Sie sicher, dass der Netzstecker vollständig in die Kfz-Steckdose eingesteckt und der Motor angelassen ist
- Es wird empfohlen, dass Sie das originale Ladekabel Ihres Geräts oder einen gleichwertigen Standard zum Aufladen benutzen
- Schalten Sie auf eine andere FM-Frequenz um, falls die aktuelle Lärm / Störung hat
- Reparieren, demontieren oder modifizieren Sie dieses Produkt nicht
- Halten Sie das Produkt fern von Flüssigkeiten und extremer Hitze

Garantie & Kundenservice
Bei Fragen, Unterstützungen oder Garantieansprüchen kontaktieren Sie uns bitte unter der jeweiligen Adresse, die Ihrer Region entspricht. Bitte geben Sie Ihre Amazon-Bestellnummer und die Produktmodellnummer an.

Bestellungen über Amazon Europa: support.eu@aukey.com

*Wichtiger Hinweis: AUKEY bietet nur für die Produkte einen Kundenservice an, die direkt bei AUKEY erworben wurden. Sollten Sie Ihr Produkt bei einem anderen Händler gekauft haben, kontaktieren Sie bitte dessen Kundendienst bezüglich Fragen oder Garantieansprüchen.

Merci d'avoir acheté le AUKEY BR-C12 Transmetteur FM Sans Fil. Veuillez lire attentivement ce mode d'emploi et le conserver pour référence future. Si vous avez besoin des aides, veuillez contacter notre équipe de service client avec le numéro de modèle et votre numéro de commande Amazon.

Contenu de l'Emballage
Transmetteur FM Sans Fil
Câble Audio 3,5mm
Mode d'Emploi
Carte de Garantie

Diagramme du Produit

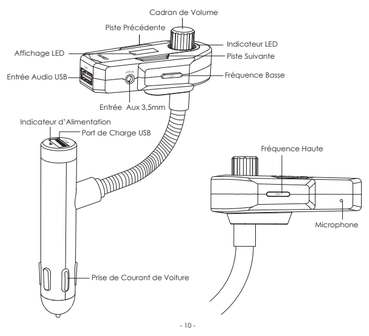

Spécifications

Modèle	BR-C12
Technologie	BT 3.0, A2DP, AVRCP, HSP, HFP
Gamme de Fréquence FM	88,1 – 107,9MHz
Gamme de Fonctionnement	5m / 16,4ft
Sortie USB	5V 2,4A (max)
Entrée Audio USB	Jusqu'à 32GB (disque flash)
Formats de Fichier Audio	MP3, WMA
Dimensions	120 × 147 × 41mm / 4,72" × 5,79" × 1,61"
Poids	95g / 3.35oz

Allumer / Éteindre
1. Branchez le chargeur de voiture de ce produit dans la prise de courant de votre voiture
2. Le BR-C12 s'allumera et s'éteindra automatiquement lorsque vous démarrez / éteignez le moteur

Appairage
1. Activez la fonction d'appairage de votre téléphone mobile.
2. Dans la liste des appareils disponibles, cherchez et sélectionnez "BR-C12".
3. Si un code ou pin est nécessaire pour l'appairage, veuillez entrer "0000".
4. Lorsqu'il est appairé avec succès, l'indicateur LED bleu reste allumé.

Notes
- Le BR-C12 s'éteindra automatiquement après 5 minutes en mode d'appairage s'il n'y aucun d'appareil est appairé. Pour le rallumer, appuyez sur le cadran de volume pendant deux secondes
- La portée de fonctionnement maximale sans fil est 5m / 16,4ft. Si vous dépassez cette gamme, l'émetteur perdra la connexion et passer en mode veille. La connexion sera rétablie une fois que vous entrez à nouveau la portée sans fil moins de 5 minutes
- L'émetteur se reconnectera automatiquement au dernier appareil appairé avec succès. Pour se connecter à d'autres appareils, veuillez répéter le processus précédent "appairage"

Réglage de Fréquence FM
1. Réglez la chaîne de radio de voiture à une fréquence inoccupée.
2. Réglez le BR-C12 Émetteur FM à la même fréquence en appuyant sur le bouton de fréquence haute / fréquence basse.
3. Maintenant, vous pouvez profiter de la musique à partir de votre appareil sur votre système stéréo de voiture

Entrée Audio USB
Branchez un disque flash USB dans le port d'entrée audio USB sur l'émetteur FM et votre système stéréo de voiture jouera automatiquement la musique sur le disque flash. Il supporte les formats de fichiers audio MP3 et WMA.

Entrée Aux
Branchez un lecteur MP3 / MP4 ou un autre appareil audio 3,5 mm dans l'entrée Aux du transmetteur FM. Contrôlez la musique de votre appareil audio.

Indicateur LED & Contrôles

Indicateur LED	État
LED clignote en bleue	Allumer / Appairer
LED bleue	Connecté / jouer musique / Appel entrant / en Appel
LED s'éteint	Éteindre

Diffusion Audio
Une fois appairé, vous pouvez diffuser musique de votre appareil à votre voiture. La musique pausera automatiquement lorsqu'il y a un appel, et reprendre une fois l'appel est terminé.

Jouer / Pauser	Appuyez sur le cadran de volume
Volume +	Tournez le cadran du volume dans le sens des aiguilles d'une montre
Volume -	Tournez le cadran de volume dans le sens antihoraire
Piste Suivante / Précédente	Appuyez sur le bouton de piste suivante / précédente

Prendre des appels
Une fois appairé avec votre smartphone, les appels entrants peuvent être traités via le transmetteur FM.

Répondre à / terminer un appel	Appuyez sur le cadran de volume
Rejeter un appel entrant	Appuyez sur le bouton de piste suivante / précédente
Recomposer le dernier numéro	Appuyez deux fois sur le cadran de volume
Allumer iOS Siri	Appuyez et maintenez le cadran de volume pendant 3 secondes

Charge de vos Appareils
Utilisez le port de charge USB du chargeur pour charger les smartphones, les tablettes, les unités GPS, les caméras et autres appareils alimentés par USB.

Indicateur d'Alimentation	État
Bleu	Allumer (connecté)
S'éteint	Éteindre (déconnecté)

Entretien du Produit & Utilisation
- Si le BR-C12 ne s'allume pas, assurez-vous qu'il est complètement inséré dans la prise de courant du véhicule et que le moteur est allumé
- Utilisez votre câble de charge original ou un câble standard équivalent recommandé
- Commutez une autre fréquence FM si la fréquence présente a du bruit / interférence
- Ne pas réparer, démonter ou modifier ce produit
- Tenez à l'écart de liquides et de la chaleur extrême

Garantie & Service Client
Pour des questions, soutiens ou demandes de garanties, veuillez nous contacter à l'adresse ci-dessous qui correspond à votre région. Veuillez inclure votre numéro de commande Amazon et le numéro de modèle du produit.

Amazon EU commandes: support.eu@aukey.com

*Veuillez noter que, AUKEY ne peut fournir le service après-vente que pour les produits achetés directement chez AUKEY. Si vous avez acheté des produits auprès d'un vendeur différent, veuillez le contacter pour tous les services ou questions de garantie.

Gracias por comprar AUKEY BR-C12 Transmisor FM Inalámbrico. Por favor, lea atentamente el manual usuario y consérvelo para futuras consultas. Si necesita cualquier ayuda, póngase en contacto con nuestro equipo de servicio con su número de modelo del producto y su número de orden de Amazon.

Contenidos del Paquete
Transmisor FM Inalámbrico
3,5mm Cable de Audio
Manual Usuario
Tarjeta de Garantía

Diagrama del Producto

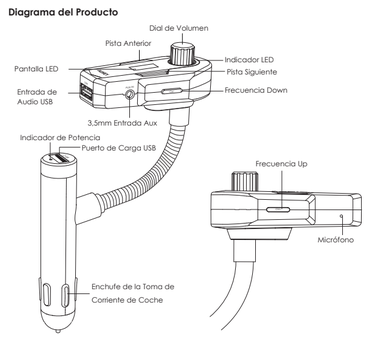

Especificaciones

Modelo	BR-C12
Tecnología	BT 3.0, A2DP, AVRCP, HSP, HFP
Rango de Frecuencia FM	88,1 - 107,9MHz
Rango de Funcionamiento	5m / 16,4ft
Salida USB	5V 2,4A (max)
Entrada de Audio USB	Hasta 32GB (unidad flash)
Formatos de Archivo de Audio	MP3, WMA
Dimensiones	120 × 147 × 41mm / 4,72" × 5,79" × 1,61"
Peso	95g / 3.35oz

Encender / Apagar
1. Enchufe la parte del cargador de coche de este producto en la toma de corriente de su coche
2. El BR-C12 se encenderá / apagará automáticamente cuando inicie / apague el motor

Emparejamiento
1. Active la función de emparejamiento de su teléfono móvil
2. En la lista de dispositivos disponibles, busque y seleccione "BR-C12"
3. Si se requiere un código o pin para el emparejamiento, por favor, introduzca "0000"
4. Cuando se empareje correctamente, el indicador LED azul permanecerá encendido

Notas
- El BR-C12 se apagará automáticamente después de 5 minutos en el modo de emparejamiento si no hay ningún dispositivo emparejado. Para encenderlo de nuevo, pulse el dial de volumen durante dos segundos
- El máximo rango de funcionamiento inalámbrico es 5m / 16,4ft. Si excede este rango, el transmisor perderá la conexión y pasará al modo de espera. La conexión se restablecerá una vez que vuelva a entrar en el rango inalámbrico dentro de 5 minutos
- El transmisor se volverá a conectar automáticamente al último dispositivo emparejado con éxito. Para conectarse a otros dispositivos, por favor, repita los pasos anteriores de "Emparejamiento"

Ajustar la Frecuencia FM
1. Sintonice la radio del coche a cualquier frecuencia no usada
2. Ajuste el BR-C12 transmisor FM a la misma frecuencia pulsando frecuencia up / down
3. Ahora puede disfrutar de la música de su dispositivo a través del sistema estéreo de su coche

Entrada de Audio USB
Enchufe una unidad flash USB en el puerto de entrada de audio USB del transmisor FM y el sistema estéreo de su coche reproducirá automáticamente la música en la unidad flash. Soporta formatos de archivo de audio MP3 y WMA.

Entrada Aux
Enchufe un reproductor MP3 / MP4 u otro 3,5mm dispositivo de audio en la entrada Aux del transmisor FM. Controle la música en su dispositivo de audio.

Indicador LED & Controles

Indicador LED	Estado
Azul parpadeando	Encendido / Emparejamiento
Azul	Conectado / Reproducir la música / Llamada entrante / Llama
Apagado	Apagado

Transmisión de Audio
Una vez conectado, puede transmitir la música de su dispositivo a su coche. La música se detendrá automáticamente cuando reciba una llamada telefónica entrante y se reanudará una vez que finalice la llamada.

Reproducir / Pausar	Pulse el dial de volumen
Volumen +	Gire el dial de volumen en el sentido de las agujas del reloj
Volumen -	Gire el dial de volumen en sentido contrario
Pista Siguiente / Anterior	Pulse pista siguiente / anterior

Hacer Llamadas
Una vez emparejado con su teléfono inteligente, las llamadas telefónicas entrantes se pueden manejar a través del transmisor FM.

Contestar / Finalizar una llamada	Pulse el dial de volumen
Rechazar una llamada entrante	Pulse pista siguiente / anterior
Volver a marcar el último número llamado	Pulse dos veces el dial de volumen
Encender iOS Siri	Pulse y mantenga pulsado el dial de volumen durante 3 segundos

Cargar Sus Dispositivos
Use el puerto de carga USB del cargador de coche para cargar teléfonos inteligentes, tablets, unidades GPS, cámaras y otros dispositivos alimentados por USB

Indicador de Potencia	Estado
Azul	Encendido (conectado)
Apagado	Apagado (desconectado)

Cuidado & Uso del Producto
- Si el BR-C12 no se enciende, asegúrese de que esté completamente insertado en la toma de corriente de su coche y el motor esté encendido
- Use el cable de carga del dispositivo original o un estándar equivalente recomendado
- Cambie a otra frecuencia FM si la corriente tiene ruido / interferencia
- No repare, desmonte ni modifique este producto
- Mantenga lejos de líquidos y calor extremo

Garantía & Soporte al Cliente
Para preguntas, apoyos o reclamaciones de garantía, por favor póngase en contacto con nosotros en la siguiente dirección que se corresponde con su región. Por favor, incluya su número de orden de Amazon y su número de modelo del producto.

Amazon EU pedidos: support.eu@aukey.com

*Por favor, tenga en cuenta que AUKEY sólo puede ofrecer servicio postventa a los productos comprados directamente de AUKEY. Si usted ha comprado del vendedor diferente, por favor, póngase en contacto con ellos directamente sobre la garantía o los problemas de servicio.

Grazie per acquistare l'AUKEY BR-C12 Wireless FM Trasmettitore. Si prega di leggere attentamente il manuale d'uso e di conservarlo per un riferimento futuro. In caso di qualsiasi assistenza, si prega di contattare il nostro gruppo di supporto, munito del numero di modello del Suo prodotto e del numero d'ordine di Amazon.

Contenuti del Pacco
Wireless FM Trasmettitore
3,5mm Cavo Audio
Manuale d'Uso
Certificato di Garanzia

Diagramma del Prodotto

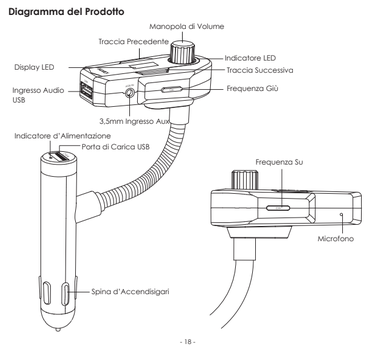

Specificazioni

Modello	BR-C12
Tecnologia	BT 3.0, A2DP, AVRCP, HSP, HFP
Gamma di Frequenza FM	88,1 – 107,9MHz
Gamma d'Operazione	5m / 16,4ft
Uscita USB	5V 2,4A (max)
Ingresso Audio USB	Fino a 32GB (chiavetta)
Formati del File Audio	MP3, WMA
Dimensioni	120 × 147 × 41mm / 4,72" × 5,79" × 1,61"
Peso	95g / 3.35oz

Accendere / Spegnere
1. Inserire la parte del caricatore da auto nella presa d'accendisigari della Sua auto.
2. Il BR-C12 s'accende / spegne automaticamente quando s'accende / spegne il motore.

Appaiamento
1. Attivare la funzione d'appaiamento del Suo telefono.
2. Nell'elenco dei dispositivi disponibili, trovare e scegliere "BR-C12".
3. Se è richiesto un codice o un pin per l'appaiamento, si prega d'inserire "0000".
4. Quando è appaiato con successo, l'indicatore LED blu rimane acceso

Nota
- Il BR-C12 si spegne automaticamente dopo 5 minuti in modalità d'appaiamento se nessun dispositivo viene appaiato. Per accenderlo, premere la manopola di volume per due secondi
- La massima gamma d'operazione wireless è di 5m / 16,4ft. Se si esce da questa gamma, il trasmettitore può perdere la connessione ed entrare in modalità di standby. La connessione viene ristabilita una volta che si ritorna alla gamma wireless entro 5 minuti
- Il trasmettitore si ricollega automaticamente con l'ultimo dispositivo appaiato con successo. Per collegare altri dispositivi, si prega di ripetere le precedenti fasi "Appaiamento"

Impostare la Frequenza FM
1. Accendere l'autoradio a qualsiasi frequenza vuota.
2. Impostare il BR-C12 FM trasmettitore alla stessa frequenza da premere frequenza su / giù.
3. Adesso si può godere della musica dal Suo dispositivo tramite il sistema stereo della Sua auto.

Ingresso Audio USB
Inserire una chiavetta USB nella porta d'ingresso audio USB sul FM trasmettitore e il Suo sistema stereo dell'auto può trasmettere automaticamente la musica sulla chiavetta. Supporta i formati del file audio MP3 e WMA.

Ingresso Aux
Inserire un lettore MP3 / MP4 o un altro dispositivo audio di 3,5mm nell'ingresso Aux sul FM trasmettitore. Si può controllare la musica sul Suo dispositivo audio.

Indicatore LED & Controlli

Indicatore LED	Stato
Lampeggia in blu	Accensione / Appaiamento
Blu	Collegato / Trasmissione di musica / Chiamata in arrivo / Durante una chiamata
Spento	Spento

Trasmissione Audio
Quando è collegato, si può trasmettere la musica dal Suo dispositivo all'auto. La musica sospende automaticamente quando Lei riceve una chiamata in arrivo, e riprende una volta che la chiamata è finita.

Gioco / Pausa	Premere la manopola di volume
Volume +	Girare la manopola di volume in senso orario
Volume -	Girare la manopola di volume in senso antiorario
Traccia Successiva / Precedente	Premere la traccia successiva / precedente

Telefonare
Quando è appaiato con il Suo telefono, si può gestire le chiamate in arrivo tramite il FM trasmettitore.

Rispondere / Terminare una chiamata	Premere la manopola di volume
Rifiutare una chiamata in arrivo	Premere la traccia successiva / precedente
Rifare l'ultimo numero	Premere due volte la manopola di volume
Accendere iOS Siri	Tenere premuto la manopola di volume per 3 secondi

Caricare i Suoi Dispositivi
Usare la porta di carica USB sul caricatore da auto per caricare telefoni, tablet, dispositivi GPS, fotocamere e altri dispositivi alimentati da USB.

Indicatore d'Alimentazione	Stato
Blu	Acceso (collegato)
Spento	Spento (scollegato)

Cura & Uso del Prodotto
- Se il BR-C12 non può accendersi, assicurarsi che sia inserito completamente nella presa d'accendisigari dell'auto e il motore sia acceso
- Usare il cavo di carica originale del Suo dispositivo o uno standard equivalente raccomandato
- Cambiare la frequenza FM se la corrente ha il rumore / l'interferenza
- Non riparare, smontare o modificare questo prodotto
- Allontanarsi dai liquidi e dal calore estremo

Garanzia & Assistenza ai Clienti
Per domande, supporto o richieste di garanzia, contattarci al seguente indirizzo che corrisponde alla Sua regione. Si prega d'inserire il Suo numero d'ordine di Amazon e di modello dei prodotti.

Ordini di Amazon EU: support.eu@aukey.com

*Si prega di notare che AUKEY può offrire solo il servizio di post-vendita per i prodotti acquistati direttamente da AUKEY. Se ha acquistato da un venditore diverso, si prega di contattarlo direttamente per problemi di servizio o di garanzia.

この度は、AUKEY BR-C12 ワイヤレスFMトランスミッターをお買い上げいただき、誠にありがとうございます。ご使用の前にこの取扱説明書をよく読み、製品を安全にご使いください。何かのご問題・ご質問がございましたら、ご注文番号を記入した上で、弊社のお客様サポートまでお問い合わせください。

パッケージ内容
ワイヤレスFMトランスミッター
3.5mmオーディオケーブル
取扱説明書
保証カード

各部の名称

仕様

型番	BR-C12
対応プロファイル	BT 3.0, A2DP, AVRCP, HSP, HFP
FM周波数範囲	88.1 – 107.9MHz
送信距離	5m / 16.4ft
USB出力	5V 2.4A (最大)
USB オーディオ入力	最大32GB (フラッシュドライブ)
サポート音楽フォーマット	MP3, WMA
サイズ	120 × 147 × 41mm / 4.72" × 5.79" × 1.61"
重量	95g / 3.35oz

電源ON/OFF
- カーパワーソケットにカーチャージャーを差し込みます。
- 車のエンジンを始動/切ると、本製品は自動的にON/OFFになります。

ペアリング
1. ペアリングしたい機器のペアリング機能をオンにしてください。
2. デバイス名「BR-C12」を選択して登録します。
3. パスキーまたはPINコードが必要な場合、「0000」と入力してください。
4. ペアリング完了になったら、青LEDが点灯になります。

ご注意：
- ペアリングモードで5分間ペアリング成功にならない場合は、本製品は自動的に電源OFFになります。再びペアリングにするには、ボリュームダイヤルを2秒押します。
- 本製品の通信距離は最大5mですので、通信距離外に移動したら、接続が途切れてスタンバイモードになる可能です。こんな場合は、5分内通信距離内に戻して相手側機器と再接続してください。
- 再起動の場合、本製品が自動的に最後にペアリングされた機器に接続します。ほかの機器のペアリングすると、「ペアリング」の手順を繰り返してください。

FM周波数設定
1. 車のFM周波数を任意の空いている値に設定して、ラジオ放送局と同じ周波数を避けてください。
2. 周波数アップ/ダウンボタンを押して、BR-C12 FMトランスミッターのFM周波数を同じ値に設定します。
3. ご使用のデバイスは音楽を再生している場合、車のラジオスピーカーから音楽を聞こえます。

USBオーディオ入力
USBフラッシュドライブをUSBオーディオ入力ポートに挿入すると、車のラジオスピーカーは自動的にフラッシュドライブでの音楽を再生できます。MP3＆WMAオーディオファイルをサポートしています。

AUX入力
FMトランスミッターのAux入力にMP3 / MP4プレーヤーまたはほかの3.5mmオーディオ デバイスを接続します。オーディオ デバイスの音楽をコントロールします。

基本操作とLED表示

LED表示	ステータス
青LEDが点滅します	電源ON/ペアリング
青LEDが点灯します	ペアリング完了 /再生中/着信中 / 通話中
青LEDが消灯になります	電源OFF

音楽を聞く
お手持ちのスマートフォンはトランスミッターと接続していると、車のステレオシステムより音楽をお楽しめます。音楽再生中着信すれば、音楽が自動的に一時停止になります。通話終了後に音楽が自動的に再生になります。

一時停止/再生	ボリュームダイヤルを押します
音量+	ボリュームダイヤルを時計回りに回します
音量 -	ボリュームダイヤルを反時計回りに回します
曲送り/曲戻り	曲送り/曲戻りボタンを押します

電話をかける
お手持ちの携帯電話やスマートフォンは本製品と接続していると、本製品より電話を受けられます。

通話を応答/終了する	ボリュームダイヤルを押します
着信を拒否する	曲送り/曲戻りボタンを押します
最後の番号をリダイヤルする	ボリュームダイヤルを2回押します
Siri機能をオンにする	ボリュームダイヤルを約3秒長押します

デバイスへの充電
余裕のUSB充電ポートを使用して、スマートフォン、タブレット、GPS、カメラなどを充電可能です。

電源インジケータ	ステータス
青LEDが点灯します	電源ON (ペアリング完了)
青LEDが消灯になります	電源OFF (ペアリング途切れる)

取り扱い上の注意
- もし、本製品を起動できない場合は、車の電源ソケットに完全に差し込まれ、エンジンがオンになっていることを確認してください。
- オリジナルのデバイス充電ケーブルまたは同等規格のケーブルを使用してください。
- もし、現在の周波数はノイズ/