SONY

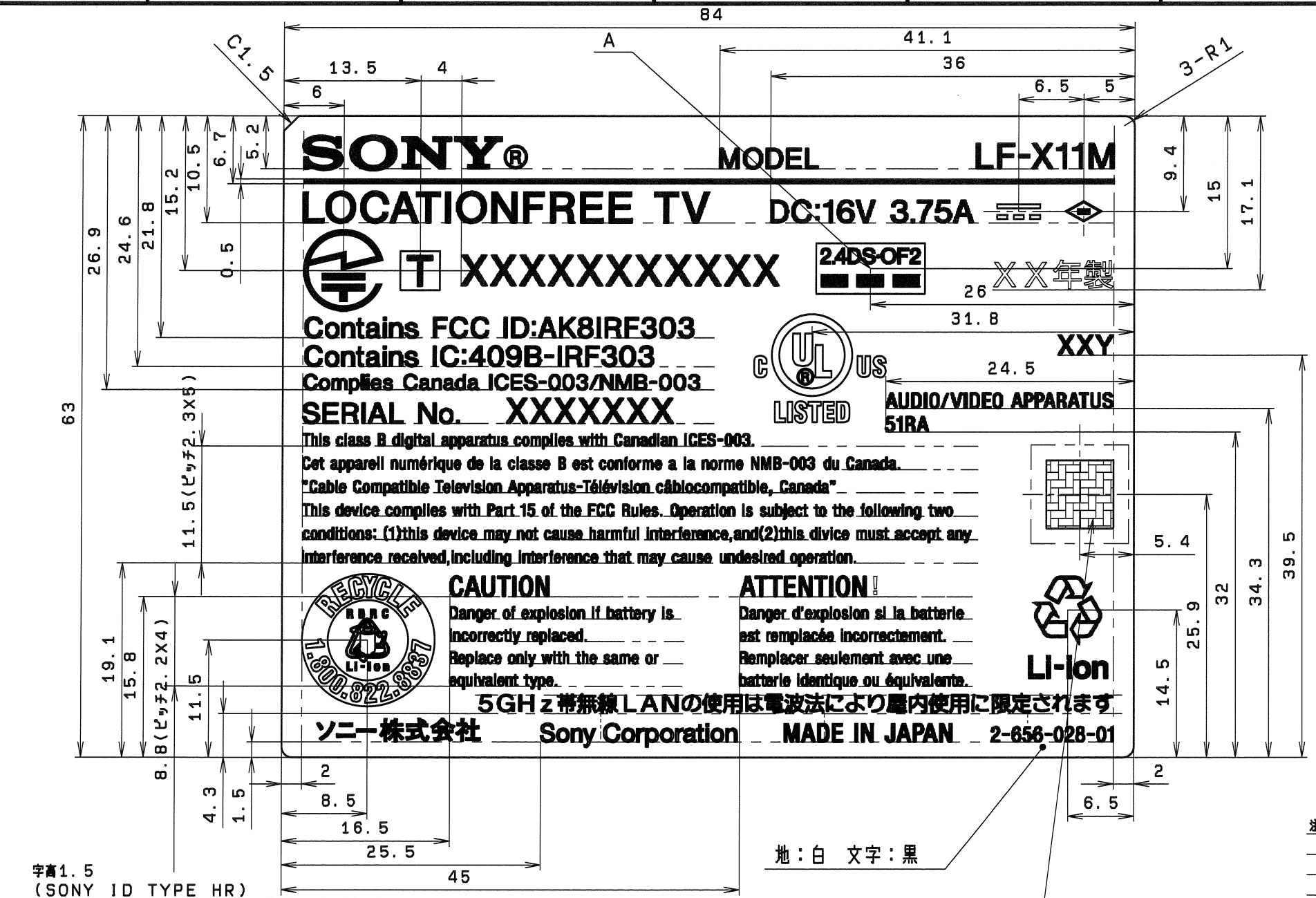

地：白　文字：黒

記載文字	字高	タイプフェース	文字色
SONY	L=19.5	ソニーロゴタイプ（機銘板用）	黒
MODEL	2.0	SONY ID TYPE HR	
LF-X11M	2.5		
LOCATIONFREE TV	3.0		
DC:16V 3.75A	2.2		
T	3.0		
XXXXXXXXXXX	3.0		
Contains FCC ID:AK8IRF303J Contains IC:409B-IRF303J	2.0		
Complies Canada ICES-003/NMB-003	1.5		
SERIAL No.	2.0		
XXXXXXX（連番：事業所指示による）	2.5		
This class B ~ ~ undesired operation.	1.2	SONY ID TYPE HRC	
CAUTION	2.0		
Danger~type.	1.2		
ATTENTION!	2.0		
Danger~equivalente.	1.2		
AUDIO/VIDEO APPARATUS	1.2		
51RA	1.2		
XXY（製造時期表示：事業所指示による）	2.0	SONY ID TYPE HR	
XX年製（製造時期表示：事業所指示による）	3.0	ナールD	
5GHz帯無線LANの~	1.5		
ソニー株式会社	2.0	清刷　太ゴシック（機銘板用）	
Sony Corporation	1.8	REGULAR	
MADE IN JAPAN	1.8	SONY ID TYPE HRC	
2-656-028-01	1.5		
⎓	a=3	清刷参照	
Li-ion	L=9	清刷参照	
		CSA認定マーク	
	H=8	清刷参照	
	H=13	清刷参照	

注1）版下は2倍すで作成し，寸法公差は倍すで±0.2とする。
2）版下は校正，承認を要す。
3）製造番号とバーコードの連番範囲は事業所発注担当の指示による。
4）10枚1シートにて納品のこと。
5）「成形用樹脂・インキ・塗料・被覆電線はグリーンパートナー認定取引先から調達すること」
6）UL-969認可材料を使用のこと，UL認可品コードNO. SUL-W
7）CSA認可材料を使用のこと，CSA認可品，図中認定マーク参照
8）品質特性：SS-00077「ソニー部品設計基準－機銘板」の6項に定める各特性を満足すること。
9）品質特性：SS-00078「ソニー部品設計基準－ラベル・銘板」の7－2項に定める各特性を満足すること。
10）この部品には SS-00259-1 に指定する物質を含んだ材料は，使用してはならない。

字高1.5
（SONY ID TYPE HR）
2.6X1.2ベタ

材料構成図

印刷面
基材［合成紙（ユポ）　t=0.08
アクリル系感圧性接着剤
（リンテック社PA-T1相当品）
シリコン含浸剥離紙

二次元バーコード
サイズ：6.7mm角（周囲1.5mm印刷不可）
記載内容：シリアルNO.
（製造番号とバーコードNO.は連番の事）

A部詳細　線幅0.2

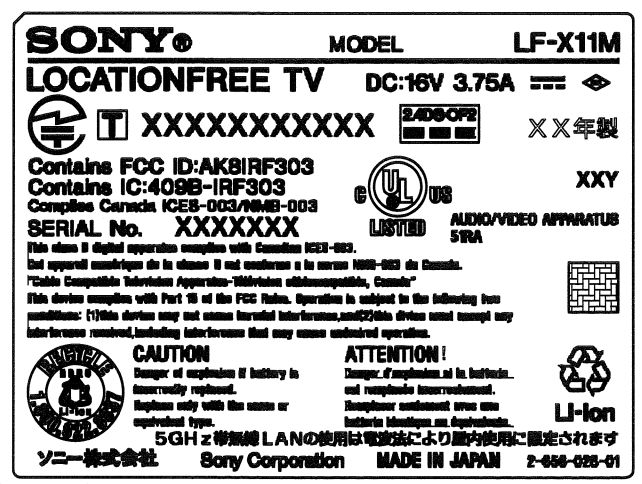

適合認定証　詳細

6A=8mm

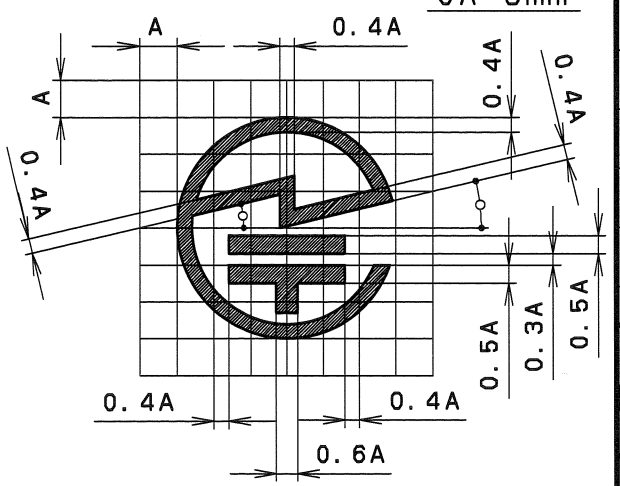

HISTORY X COUNT	SUFFIX REPL.	ECN-NO. DATE	REVISION	SIGN.
6x				
5x				
4x				
3x				
2x				
1x				

DRAWN BY	PLANNED BY	CHECKED BY	APPROVED BY
HENC LFX 05.07.01 水戸	HENC LFX 05.07.01 水戸		

TENTATIVE　MODEL LFX-0123　PART NO. 0-623-495-01

UNIT mm　ANGLE　SCALE 2:1

TOLERANCE STS-2	
L≦ 4	±0.1
4<L≦ 16	±0.2
16<L≦ 63	±0.3
63<L≦250	±0.4
250<L	±0.6

USED ON　RANK　FAMILY　ORIGINAL MODEL

MATERIAL(COLOR): 上記

FINISH(COLOR): 文字：黒　地：白

DESCRIPTION
(E) LABEL, MODEL NUMBER(M)
(J) 機銘板（M）

PART NO. ~~2-656-028-01~~　SHEET 1/1

THIS DOCUMENT IS THE PROPRIETARY PROPERTY OF SONY. ITS USE IS AUTHORIZED ONLY FOR RESPONDING TO A REQUEST FOR QUOTATION. OR FOR THE PERFORMANCE OF WORK FOR SONY. ALL QUESTIONS MUST BE REFERRED TO THE LOCAL PURCHASING DEPARTMENT OF SONY.

ISSUED '05.07.01

DRAWING (TYPE D32)　SONY STANDARD '90.10　A3　S1/1