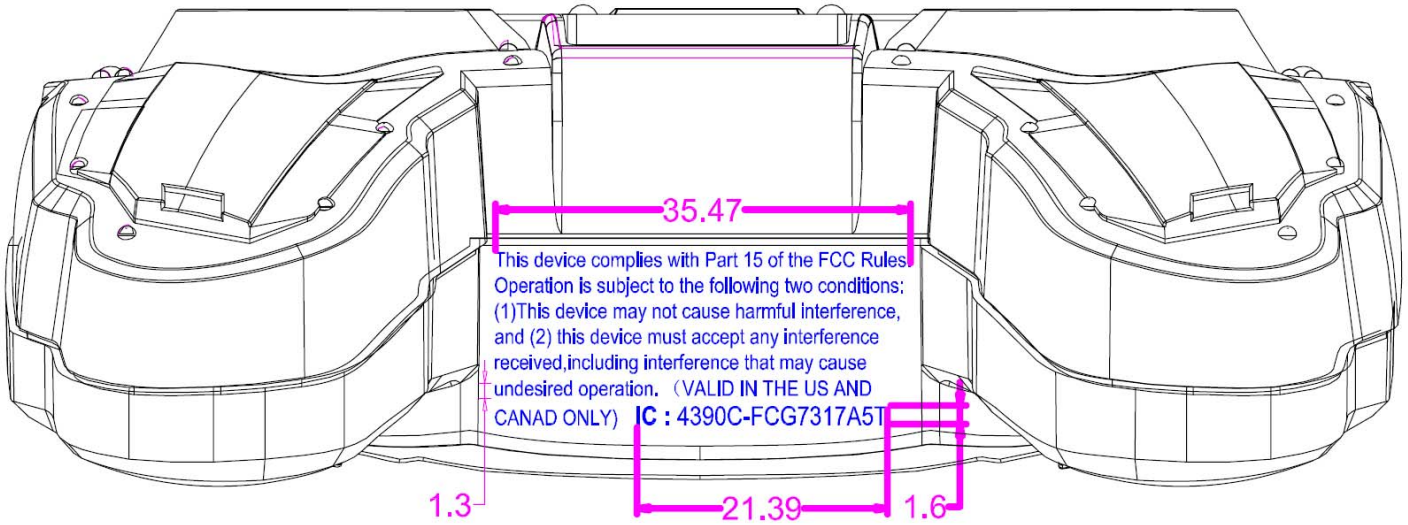
35.47
This device complies with Part 15 of the FCC Rules.
Operation is subject to the following two conditions:
(1)This device may not cause harmful interference,
and (2) this device must accept any interference
received,including interference that may cause
undesired operation. (VALID IN THE US AND
CANAD ONLY) IC : 4390C-FCG7317A5T
1.3
21.39
1.6

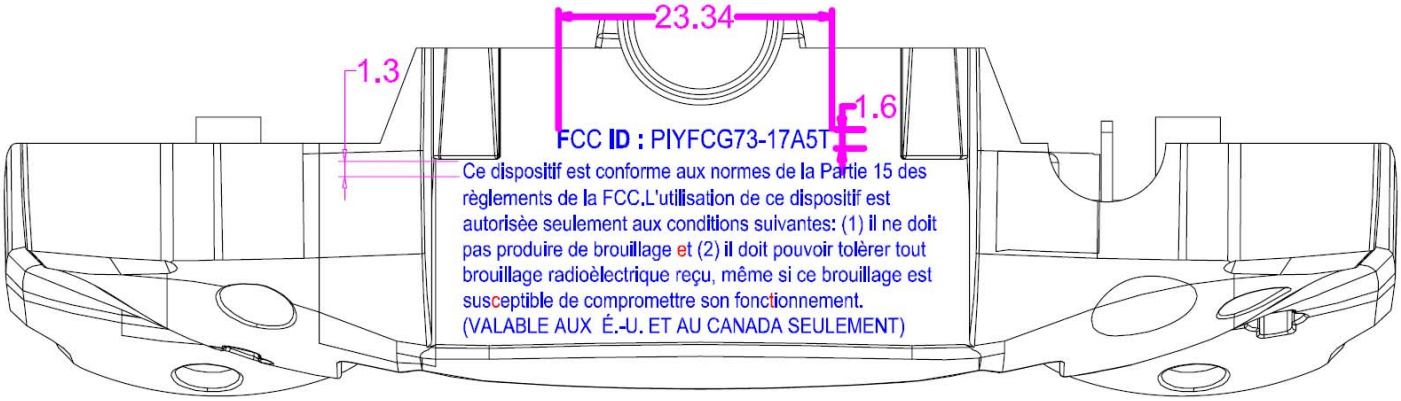
23.34
1.3
1.6
FCC ID : PIYFCG73-17A5T
Ce dispositif est conforme aux normes de la Partie 15 des
règlements de la FCC.L'utilisation de ce dispositif est
autorisée seulement aux conditions suivantes: (1) il ne doit
pas produire de brouillage et (2) il doit pouvoir tolérer tout
brouillage radioèlectrique reçu, même si ce brouillage est
susceptible de compromettre son fonctionnement.
(VALABLE AUX É.-U. ET AU CANADA SEULEMENT)

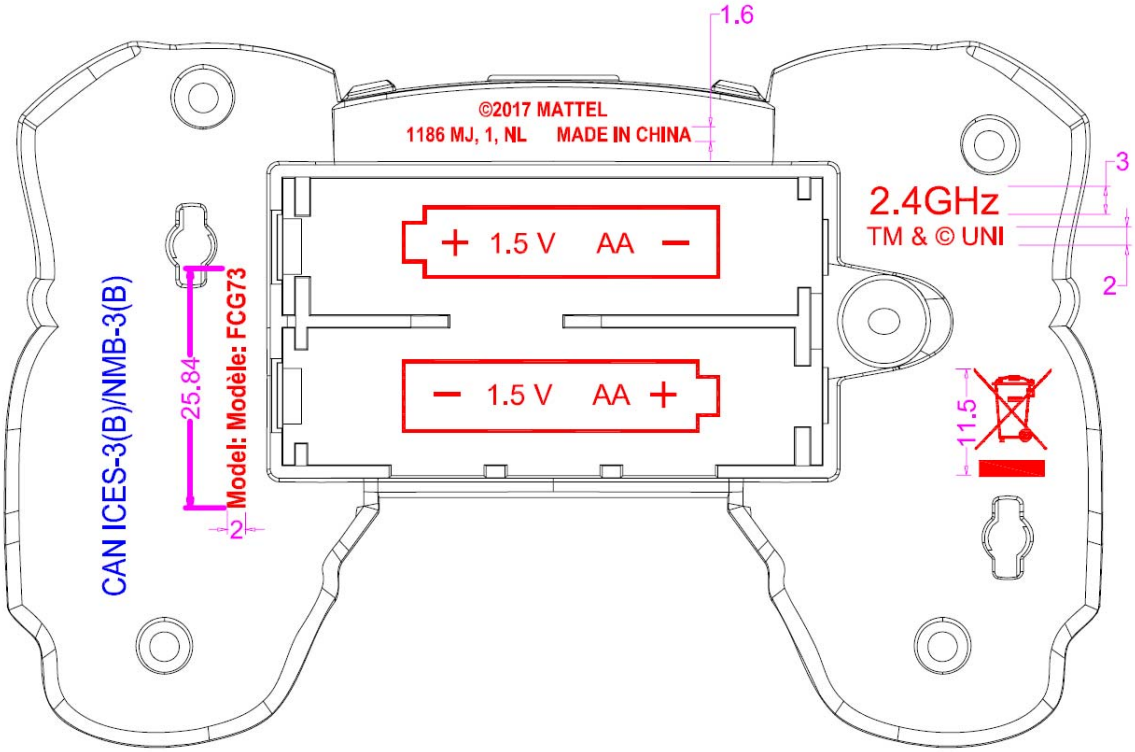
1.6
©2017 MATTEL
1186 MJ, 1, NL MADE IN CHINA
+ 1.5 V AA −
− 1.5 V AA +
2.4GHz
TM & © UNI
3
2
11.5
25.84
2
Model: Modèle: FCG73
CAN ICES-3(B)/NMB-3(B)