红色丝印产品

以此图为正视图

logo就在此帽沿正下方

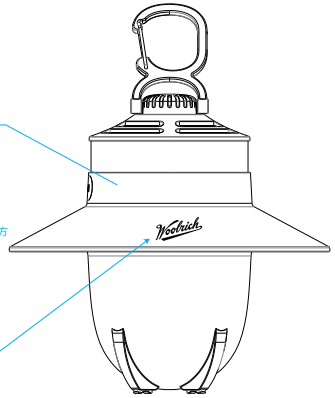

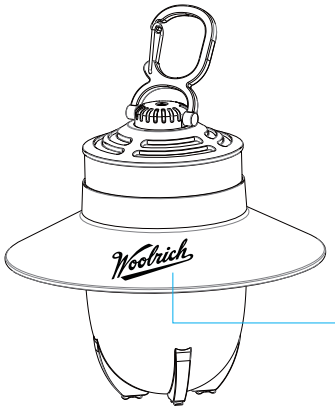

尺寸：40 x 20.617mm
工艺：丝印
颜色：Pantone 7622C 红色

铭牌信息位
置参考帽沿底部

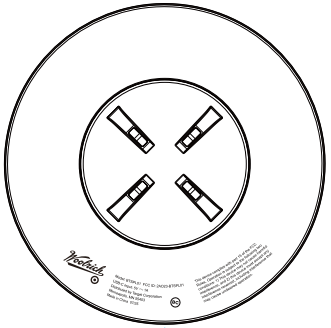

工艺:丝印
颜色:PANTONE Cool Gray 3C