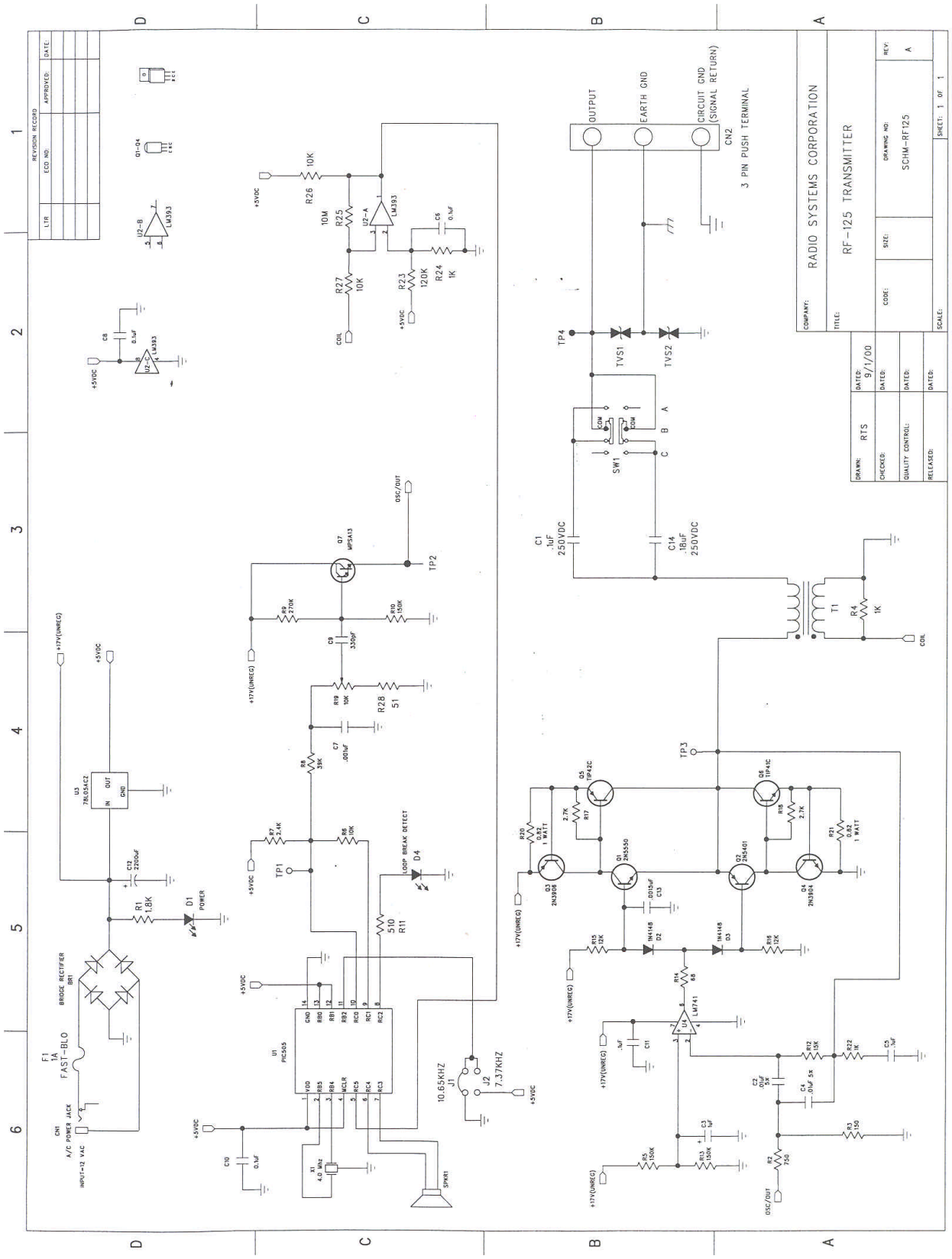FCC ID: KE3TXRF125