(16) EUT Photo

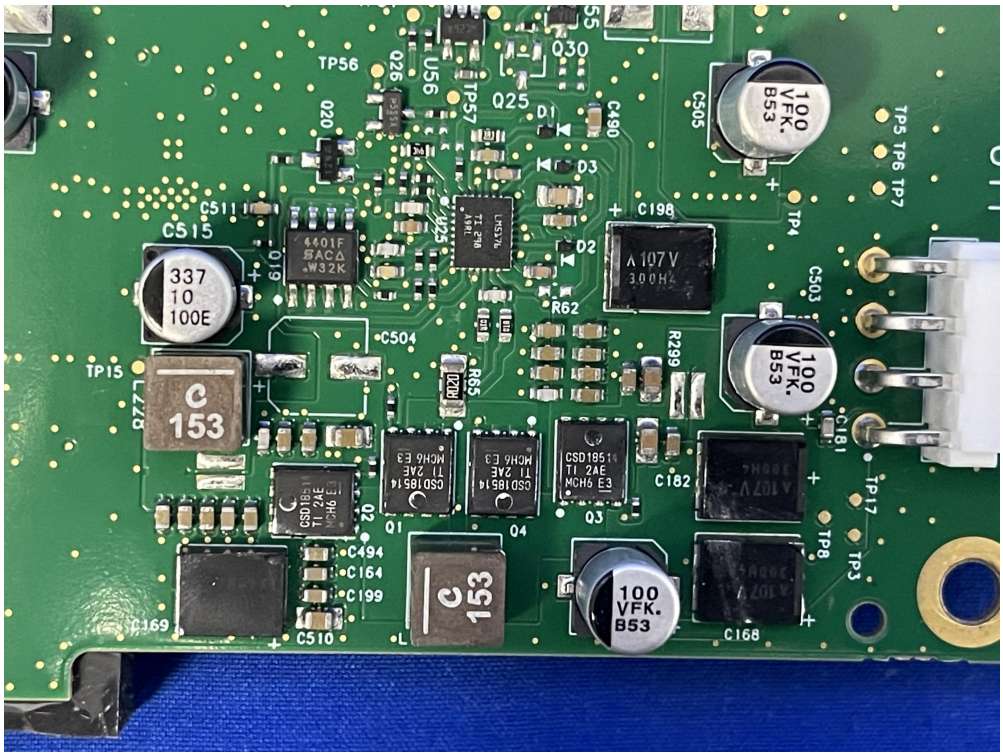


(17) EUT Photo

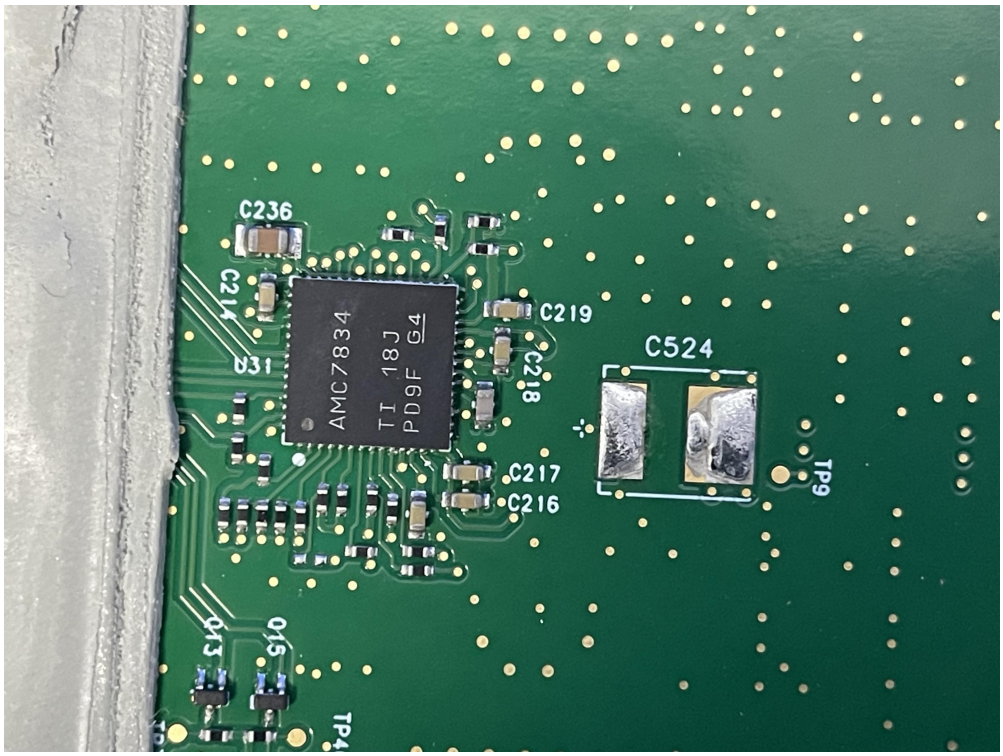

(18) EUT Photo

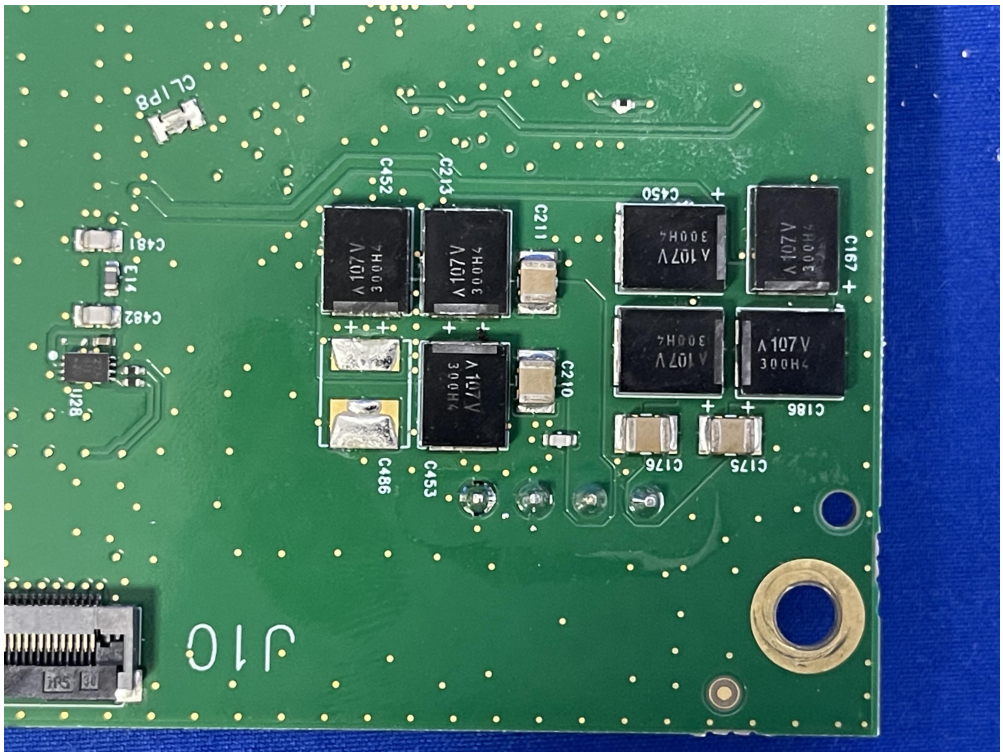


(19) EUT Photo

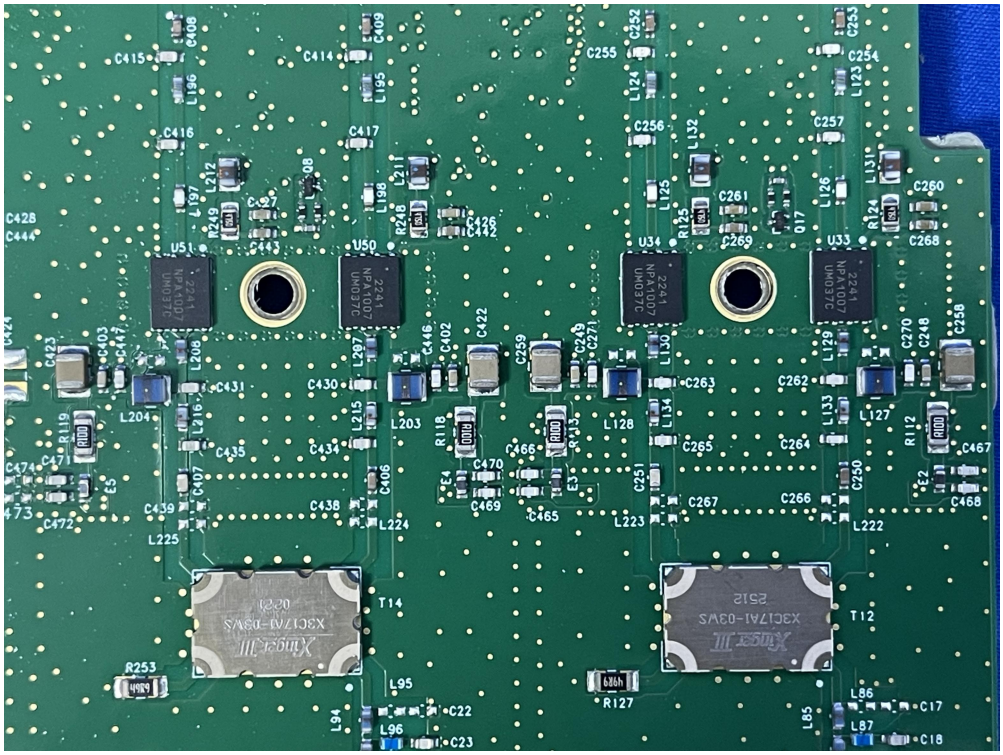

(20) EUT Photo

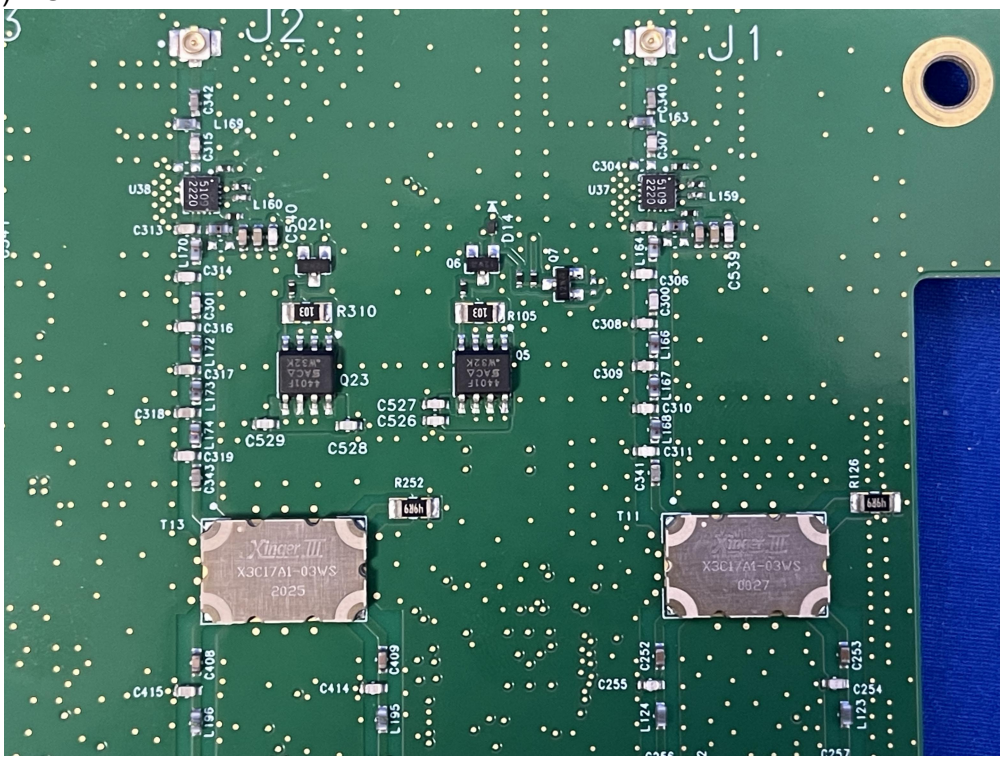

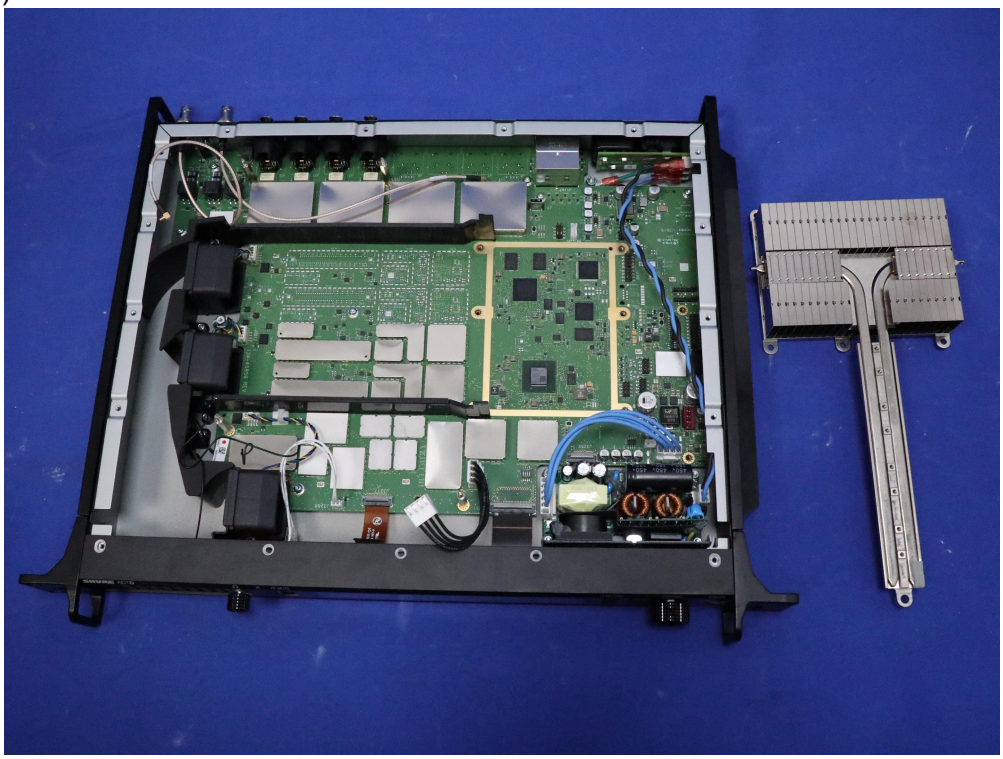
(21) EUT Photo