MODEL 機種	REF NO	PART NO 品番	DWG NO 図番	DESCRIPTION 品名・定格	QTY 個数	REMARKS 備考
NT-503						
× 1						
NT-503DAB						
× 1						
×						
×						
×						
×						
×						

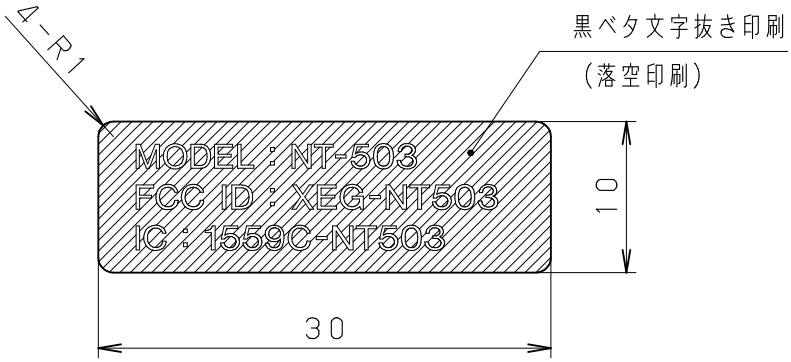

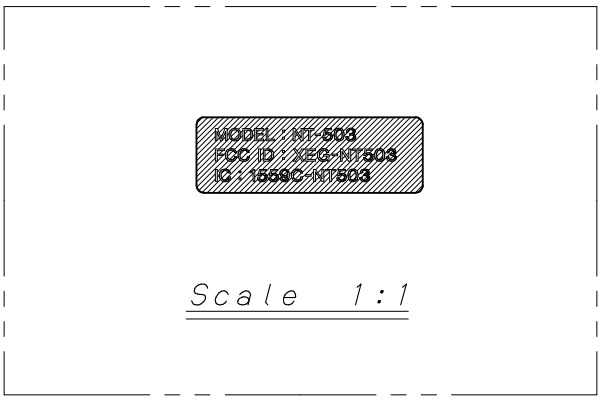

注1．印刷内容は、版下による。
2．印刷色：BLACK。(色抜き文字)
3．版下はTEAC提出DATAによる。
FILE名：NT-503-FCC-150209.ai
4．使用する材料はTEAC Green調達Guideline(ES0101)に準拠すること。

安規承認
15.02.10
田邉

D級

L ≦ 30	±0.25
30 < L ≦ 120	±0.45
120 < L ≦ 315	±0.6
315 < L ≦ 1000	±1.0
角度	±2.0°

REV	ECN NO	DATE	PLANNED	APPROVED
		・ ・		
		・ ・		
		・ ・		
		・ ・		
		・ ・		

APPROVED	加藤	15・02・10
CHECKED	熊本	15・02・10
PLANNED	樋口	15・01・28
DRAWN	樋口	15・02・10

UNIT mm
ANGLE
SCALE 2 : 1

MATERIAL 材料: POLYESTER 銀消#50
FINISH 仕上:
TREATMENT 処理: LAMINATE処理
TOLERANCE 公差 TS-E: 10232 (Class D)

TEAC ティアック株式会社

M037913 00A
PART NO 品番
APPLICATION 適用
PART TITLE 品名: LABEL, FCC NT-503 G
DWG TITLE 図名: PART DRAWING
DWG NO 図番: M037913 00
DWG CODE: A
SHEET 1 OF 1

D000004-00C