SPECIFICATION

SHEET FOR APPROVAL

（Revision：R：A0）

	CUSTOMER(客户名称)		
	CS P/N(客户机种)	7.8UH	
	Antenna type(天线类型)	MPP module coil	
	FREQUENCY(频率)		
	ZTX NO.(物料编号)	1.22.00660	
	DATE(日期)	2023-12-04	

CUSTOMER			
QA CHECKED	ME CHECKED	RF CHECKED	MANAGER CHECKED

Remark(备注)：

Sign(客户确认签字盖章)：

MANAGER CHECKED	MANAGER CHECKED	ME CHECKED	RF CHECKED	LISTER
		刘黎平	梁文耀	

深圳市中天迅通信技术股份有限公司 2023.12.04 研发专用章

ZTX 中天迅

Shenzhen ZTX Communication Technology Co., Ltd

地址：No.34 Shilong Avenue, Shiyan Town, Baoan District, Shenzhen (Tengda Industrial Park)

邮编：518000 电话：0755-27588320

传真：0755-27588045 http://www.chinaztx.com

客户编号 Customer Code	/	品　　名 Product Name	Wireless charging coil
产品规格 Specification	1.22.00660	绕线方向 Winding Direction	CCW

文 件 发 行 记 录
Document issue record

版本/Ver.	变更内容 Modify Desc.	发行日期 Issue Date
A0	首发行	2023/12/4

ZTX 中天迅 产品规格书 Product Specification	编号/Code	/
	版本/Ver.	A0
	页数/Page	3/4

客户编号 Customer Code	/	品　　名 Product Name	Wireless charging coil
产品规格 Specification	1.22.00660	绕线方向 Winding Direction	CCW

一. 绕线参数 Winding Specification:

线圈绕线方式 Wdg Type	出线 Wire		线径Wire OD	圈数 Turns	层数 Layer
CCW	1	2	0.08 enamelled wire	11	1

二. 电性规格Electrical Specifications:

序号/NO.	**性能 Properties**	**测试条件 Test conditions**	**数值Value**	**Unit 单位**	**TOL 公差**	**测试仪器 Tester**
1	LS	100KHZ/1V	7.8	μH	10%	TH2830
2	DCR	@25°C	65	mΩ	max	TH2516
3	Q值	100KHZ/1V	80		Min	TH2830

三. 物料清单Material list

NO.	**Material**	**Spec.**
1	Enamelled twisted wire	0.08
2	Ferrite double slot hard disk	43.5
3	Ferrite hard magnetic disc	15
4	Rubber backing	Ordinary double-sided back tape single-hand tear 42*0.05

深圳市中天迅通信技术股份有限公司	产品种类 Product type	无线充线圈 Wireless Charging coil
SHENZHEN ZTX COMMUNICATION TECHNOLOGY CO., LTD	版 本 Ver.	A0

Rev 版本	Description 描述	Designed 制图	Date 日期
V1	首次发行	刘黎平	2023.11.24

技术参数：

序号	性能	测试条件	数值	公差
ⓐ	LS	100KHZ/1V	7.7μH	10%
ⓑ	DCR	@25° C	65mΩ	max
ⓒ	Q值	100KHZ/1V	60	Min

材质说明：

序号	部件名称	规格型号	料号&备注
Ⓐ	漆包绞线	0.08*7SP	
Ⓑ	铁氧体磁罐	整磁片尺寸φ43.5mm,开槽中间圆磁力柱φ15mm	材料：BP40
Ⓒ	双面背胶	背胶T=0.08mm	
Ⓓ	茶色高温胶带	5*28mm	
Ⓔ	胶水	白胶103	

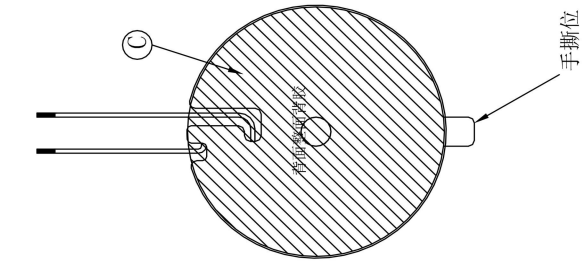

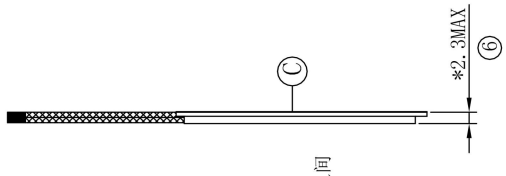

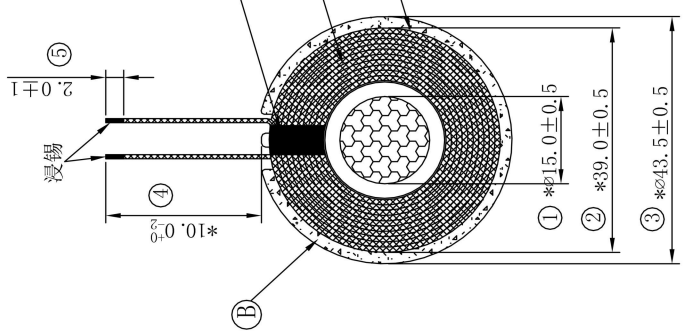

Note: 1, the size marked "*" in the figure is the size of IQC incoming material inspection;
2. Packing method: pearl cotton packing;
3, the surface of the product can not have oil, scratch, overflow, warping deformation and other bad problems;
4, the material meets the requirements of ROHS2.0/ Reach HF;
5, without the confirmation of ZTX company, the material can not be changed at will;

ZTX 深圳市中天迅通信技术股份有限公司
Shenzhen ZHONGTIANXUN Communication Technology Shares Co.,Ltd

General Tolerance	Date 日期：2023.11.24	Unit 单位：mm	Rev 版本：V1	Scale 比例：1:1	Project code 项目代码：ztx4048
Grade / Dim: A / B; 5-10: ±0.10 / ±0.20; 10-20: ±0.15 / ±0.30; 20-40: ±0.20 / ±0.40; 40>: ±0.25 / ±0.50	Designed 设计：刘黎平	Material 材料：			Project Name, 项目名称：7.7uh发射线圈
	Checked 审核：梁文耀	Process 工艺：			Product Name 产品名称：MPP模组线圈
	Approval 批准：邹国华	Third Angle 第三视角			Material Code 物料编码：1.22.00660

深圳市中天迅通信技术股份有限公司
SHENZHEN ZHONGTIAN XUN Communication Technology Co.,Ltd.

包装规范

KP

产品型号	产品名称	上工序名称	版本	工序序号/名称	岗位编号	文件编号
LDS	7.7无线充线圈	外观	A1	包装	P01	ZTX-QD-WI-ASSY-665

物料明细表(物料明细参照ERP系统为准)

NO	物料编号	物料名称	材质/规格	用量	单位
1	415000A11021	珍珠棉	350*250*60mm 25格珍珠棉+上盖5mm+纸板5mm	1/400	套
2	400000A11000	外箱	360*260*190MM K415K	1/800	个
3	414000000040	拉伸膜	宽10CM	不限量	卷

治工具明细表

NO	设备/工具编号	设备/工具名称	设备/工具规格	用量	单位
1					
2					
3					
4					

环境要求

1.组测车间温度管控为:15℃-28℃；湿度为：35%-70%.
2.检验区域工作台面光照度要求：800Lux-1200Lux.
3.作业区域工作台面光照度要求：400Lux-800Lux.

操作注意事项

1）操作员需佩戴指套或手套作业，禁止裸手作业；
2）作业过程产品需轻拿轻放，防止产品表面划痕，碰伤；
3）在包装环节或库房，物料与内箱（或包装袋）的标签信息必须进行对比核对；
4）不允许在非正规包装环节进行粘贴、更换标签、留存有标签；
5）同一时间在同一工位只能同时放置和操作同一编码、同一批次物料，不可混料，如有异常，及时上报当班班长。

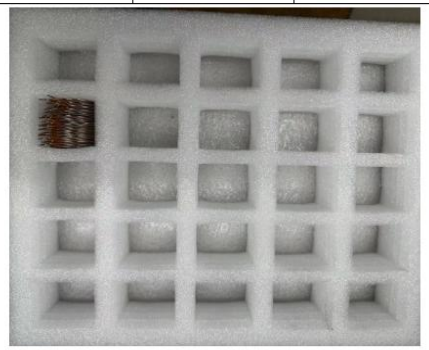

步骤1：每格装16pcs，每盘25格，共400pcs；装入格内的成品引线统一朝一侧摆放，避免封装过程中对引线造成伤害。

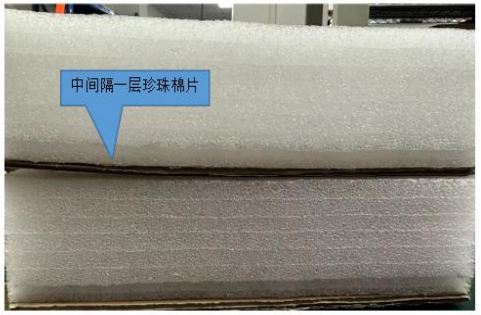

步骤2：每两盘为一箱（800pcs）整齐摆放，等待封装。

步骤3：最上层用珍珠棉片封盖，并用拉伸膜缠绕封盒，放入纸箱中进行封箱。

步骤4：填写物料标签贴于右上角，RoHS标签、月份标签贴于外标签旁。尾数箱贴尾数标签。

版本	修订内容			修订日期	修订人
A1	新发行			5月18日	向恒锋
生产评审	李大喜	品质审核	邓孝华	工程批准	党非非

版本：A1 共3页；第3页

SHENZHEN ZTX COMMUNICATION TECHNOLOGY CO., LTD

深圳市中天迅通信技术股份有限公司

产品种类 Product type

无线充线圈 Wireless Charging coil

版本 Ver.

A0

产品规格书 Product Specification

编号/Code	版本/Ver.	页数/Page
/	A0	4/4