材质：80g书写纸　尺寸:75*75mm
折法：风琴折　9页8折

20240425: 增加FCC ID

ZEALOT

ZEALOT-B39
快速入门指南
WIRELESS HEADSET
QUICK START GUIDE

PACKING CONTENT
包装内容

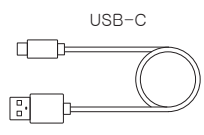

POWER ON
开关机

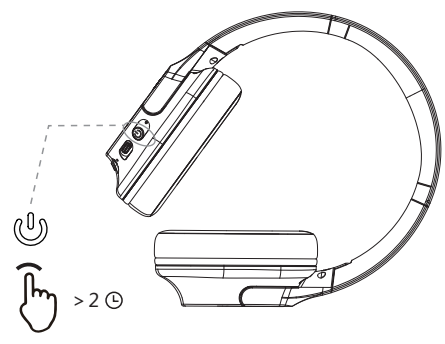

WIRELESS CONNECTION
无线连接

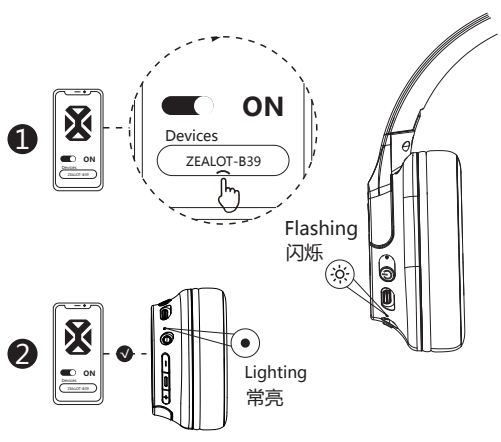

PLAY
播放控制

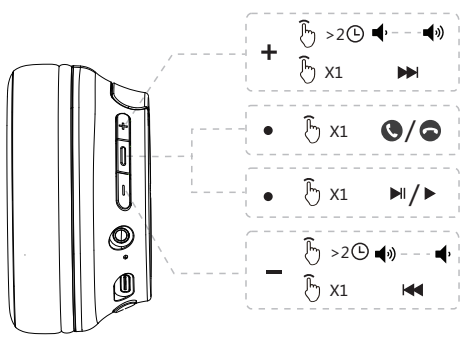

CHARGE
充电

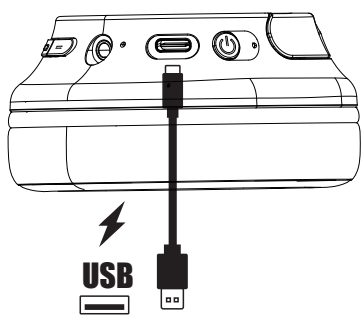

WARNING　EN

○To ensure correct use and trouble-free operation, please read this user manual carefully first.
○For the first use, it is recommended to fully charge it.
○Please use and store the product at room temperature.
○Do not expose the product to fire, high temperature, direct sunlight, etc.
○Please keep the speaker volume moderate to avoid temporary or permanent hearing impairment.
○Do not use organic solvents or other chemicals to clean the product.
○Do not let small particles enter the product.
○Do not disassemble the product or make any modifications to the product structure or any part thereof.
○If the battery is not replaced correctly, there will be an explosion accident, only the same battery type can be replaced.
○The battery (battery pack) must not be exposed to such sunlight, fire or similar overheating conditions.
○Do not throw and drop the product to avoid damage.

注意事项　CN

○ 为确保正确使用和无故障运行，请先仔细阅读本用户手册。
○ 首次使用，建议充满电。
○ 请在室温下使用和储存产品。
○ 请勿将产品暴露于火、高温、直接阳光等。
○ 请保持扬声器音量适中以避免暂时或永久性听力障碍。
○ 请勿使用有机溶剂或其他化学品清洁产品。
○ 不要让小颗粒进入产品。
○ 请勿拆解产品或对产品进行任何修改结构或其任何部分。
○ 如果电池没有正确更换，将会出现爆炸事故，只能更换同款电池类型。
○ 电池（电池组）不能暴露于此类日照、火灾或类似的过热条件。
○ 请勿投掷和掉落产品，以免造成损坏。

注意事項　JP

○ 二D取极說明書左太<书読)上、正L<书使<尼之U。
○ 必要谷時仁二覽仁谷九石太与、本書卷保管L(<龙这。
○ 本製品体、室温c二使用、保存L℃<龙过。
○ 油煙、湯気、湿度、恁二口①多（場所c使用L右c<龙之。
○ ラ工ータ一、暖房送風口、又トーブ等)熱左覚寸石装置（了花含心）0近<℃保存忿L1c<过U1。
○ 破損左防←大边、本製品左落匕L大门投（于大与L忿c下之。
○ 定格電压①了ダタ一c製品左充電L℃<龙过(。
○ 八yデ)一力含未九石製品左直射日光杓炎松匕、過度熱仁过5右Uc<龙之。
○ 本製品花分解·修理·改造寸石之、品質保証：無劾匕忿与未寸。
○ 廿ーブ寸未大：修理必要本際仁休、力又夕又一廿一匕又仁右問L合和世<龙这1。
○ 大寺公音量c長時間続付（聽<匕、聽力仁惡影響左与元石二之杨口末寸。特仁長時間无力大石C使用)際志、大寺音量体避付（龙过U。
○ 小之龙方子様)手)届忿之二乃仁保管L℃（龙过。

Avertissement　FR

○TPour garantir une utilisation correcte et un fonctionnement sans probleme,veuillezd' abord lire attentivement ce manuel d'utilisation.
○Pour la premiere utilisation,une charge complete est recommandee.
○Veuillez utiliser et conserver le produit a temperature ambiante.
○Ne jetez pas et ne laissez pas tomber le produit pour eviter tout dommage.
○N'exposez pas le produit au feu,aux temperatures elevees,a la lumiere directe dusoleil,etc.
○N'utilisez pas de solvants organiques ou d'autres produits chimiques pour nettoyer le produit.
○Ne laissez pas de petites particules penetrer dans le produit.
○Veuillez maintenir les volumes de l'enceinte moderes pour eviter une deficienceauditive temporaire ou permanente.
○Ne demontez pas le produit et ne modifiez pas la structure ou une partie de celle-ci.
○Gardez le produit hors de portee des enfants.
○Si la batterie n'est pas correctement remplacee,il y aura un accident d'explosion,qui ne peut etre remplace qu'avec le meme type de batterie.
○Les batteries ne peuvent pas etre exposees a des conditions telles que le soleil,le feu ou des conditions de surchauffe similaires.

Warnungen　DE

○Bitte lesen Sie zuerst diese Bedienungsanleitung sorgfaltig durch,um eine ordnungsgemaBe Verwendung und einen storungsfreien Betrieb zu gewahrleisten.
○Fur den ersten Gebrauch wird eine volle Ladung empfohlen.
○Bitte verwenden und lagern Sie das Produkt bei Raumtemperatur.
○Bitte werfen und lassen Sie das Produkt nicht fallen,um Schaden zu vermeiden.
○Bitte setzen Sie das Produkt keinem Feuer,hohen Temperaturen,direkter
○Sonneneinstrahlung usw.aus.
○Bitte verwenden Sie zur Reinigung des Produkts keine organischen Losungsmittel oder andere Chemikalien.
○Bitte lassen Sie keine kleinen Partikel in das Produkt gelangen.
○Bitte halten Sie die Lautstarke des Lautsprechers moderat,um vorubergehende oder dauerhafte Horstorungen zu vermeiden.
○Bitte zerlegen Sie das Produkt nicht und nehmen Sie keine Anderungen an der Struktur oder Teilen davon vor.
○Bitte bewahren Sie das Produkt auBerhalb der Reichweite von Kindern auf.
○Wenn die Batterie nicht ordnungsgemaB ausgetauscht wird,liegt ein Explosionsunfall vor,der nur durch denselben Batterietyp ersetzt werden kann.
○Batterien(Batteriepacks)durfen keinen Bedingungen wie Sonnenschein,Feuer oder ahnlichen Uberhitzungsbedingungen ausgesetzt werden.ditions telles que le soleil,le feu ou des conditions de surchauffe similaires.

AVVERTENZA　IT

○ Per garantire un uso corretto e un funzionamento senza problemi, leggere attentamente questo manuale d'uso.
○ Per il primo utilizzo, si consiglia di caricarlo completamente.
○ Si prega di utilizzare e conservare il prodotto a temperatura ambiente.
○ Non esporre il prodotto a fuoco, temperatura elevata, luce solare diretta, ecc.
○ Si prega di mantenere moderato il volume dell'altoparlante per evitare disturbi dell'udito temporanei o permanenti.
○ Non utilizzare solventi organici o altre sostanze chimiche per pulire il prodotto.
○ Non lasciare che piccole particelle entrino nel prodotto.
○ Non smontare il prodotto o apportare modifiche alla struttura del prodotto o a qualsiasi parte di esso.
○ Se la batteria non viene sostituita correttamente, ci sarà un incidente di esplosione, solo lo stesso tipo di batteria può essere sostituito.
○ La batteria (batteria) non deve essere esposta a tali raggi solari, incendi o simili condizioni di surriscaldamento.
○ Non gettare e far cadere il prodotto per evitare danni.

Precauciones　ES

○ Para asegurar el uso correcto y la operación sin problemas, lea por favor este manual del usuario cuidadosamente primero.
○ Para el primer uso, se recomienda cargar completamente.
○ Utilice y almacene el producto a temperatura ambiente.
○ No exponer el producto al fuego, altas temperaturas, luz solar directa, etc.
○ Mantenga el volumen de los altavoces a un nivel moderado para evitar problemas de audición temporales o permanentes.
○ No utilice disolventes orgánicos u otros productos de limpieza químicos.
○ No permita que las partículas pequeñas entren en el producto.
○ No desmonte el producto ni modifique su estructura ni ninguna de sus partes.
○ Si la batería no se reemplaza correctamente, se producirá un accidente de explosión. Solo se puede reemplazar el mismo tipo de batería.
○ La batería (paquete de baterías) no debe ser expuesta a tal luz solar, fuego o condiciones de sobrecalentamiento similares.
○ No tire ni deje caer el producto para evitar daños.

경고　KO

○ 올바르게 사용되고 장애가 발생하지 않도록 하려면 먼저 이 사용자 안내서를 자세히 읽어 보십시오.
○ 처음 사용할 때는 충전하는 것이 좋습니다.
○ 제품을 실온에서 사용하고 저장하십시오.
○ 제품을 불, 고온, 햇빛 직사 등의 환경에 노출시키지 마십시오.
○ 일시적 또는 영구적인 청력 손상을 방지하기 위해 스피커 볼륨을 적당히 유지하십시오.
○ 유기용매 또는 기타 화학물질을 사용하여 제품을 청소하지 마십시오.
○ 작은 알갱이가 제품에 들어가지 않도록 하세요.
○ 제품을 분해하거나 제품 구조 또는 일부를 수정하지 마십시오.
○ 배터리를 제대로 교체하지 않으면 폭발 사고가 발생해 같은 종류의 배터리만 교체할 수 있다.
○ 배터리 (배터리 팩) 는 이러한 햇빛, 화재 또는 이와 유사한 과열 조건에 노출되어서는 안 됩니다.
○ 파손되지 않도록 제품을 버리지 마십시오.

Technical Specification
技术规格

EN
Wireless version V5.2
Charging voltage: DC 5V
Working voltage: 3.7V
Transmission distance: 10m
Frequency range: 20Hz-20KHz
Speaker: Φ40mm*2
SNR: ≥90dB
Distortion: <1%
Weight: 186g
Size: 168*189*82mm

CN
无线版: V5.2
充电电压: DC 5V
工作电压: 3.7V
传输距离: 10m
频率范围: 20Hz-20KHz
喇叭: Φ40mm*2
信噪比: ≥90dB
失真: <1%
重量: 186g
尺寸: 168*189*82mm

FR
Version Wireless: 5.2
Tension de charge: DC 5V
CHaut-parleur: Φ40mm*2
Distance de transmission: 10m
Réponse en fréquence: 20Hz-20KHz
Rapport signal sur bruit: ≥90dB
Tension de fonctionnement: 3.7V
Distorsion: <1 %
Poids: 186g
Taille: 168*189*82mm

JP
Wireless バージョン: 5.2
充電電圧：DC 5V
スピーカー:Φ40mm*2
伝送距離：約10m
周波数応答: 20Hz-20KHz
信号対雑音比: ≥90dB
動作電圧：3.7V
歪み: <1%
重量: 186g
サイズ：168*189*82mm

DE
Wireless-Version: 5.2
Ladespannung: DC 5V
Lautsprecher: Φ40mm*2
Übertragungsreichweite: ca. 10m
Frequenzgang: 20Hz-20KHz
Signal-Rausch-Verhältnis: ≥90dB
Betriebsspannung: 3.7V
Verzerrung: <1%
Gewicht: 186g
Größe: 168*189*82mm

IT
Versione Wireless: 5.2
Tensione di carica: DC 5V
Tensione di esercizio: 3.7V
Distanza di trasmissione: 10m
Gamma di frequenza: 20Hz-20KHz
Relatore: Φ40mm*2
SNR: ≥90dB
Distorsione: <1%
Peso: 186g
Dimensione: 168*189*82mm

ES
Versión Wireless: 5.2
Voltaje de entrada: DC 5V
Altavoz: Φ40mm*2
Distancia de transmisión: 10m
Respuesta de frecuencia: 20Hz-20KHz
SNR: ≥90dB
Voltaje de funcionamiento: 3.7V
Distorsión: < 1%
Peso: 186g
Dimensión: 168*189*82mm

KO
무선 버전: 5.2
충전 전압: DC 5V
스피커: Φ40mm*2
작동 전압: 3.7V
전송 거리: 10m
주파수 범위: 20Hz-20KHz
SNR: ≥ 90dB
왜곡: <1 %
무게: 186g
크기: 168*189*82mm

有毒有害物质成份及含量表
为了对应中国电子信息产品污染限制管理方法，提供如下包括电子产品部品名称及有毒有害物质的样式

部件名称	有毒有害物质或元素含量					
	Pb 铅	Hg 汞	Cd 镉	Cr^{6+} 六价镉	PBB 多溴联苯	PBDE 多溴二苯醚
印刷电路板	X	○	○	○	○	○
使用说明书	○	○	○	○	○	○
塑料和聚合物部件	○	○	○	○	○	○
标准电池	X	○	○	○	○	○

注意：
1. "o"表示该有害物质在该部件所有均质材料中的含量均在SJ/T11363-2006标准规定的限量要求以下.
2. "X"表示该有害物质至少在该部件的某一均质材料中的含量超出SJ/T11363-2008标准规定的限量要求。
3.上述"X"标示的部品符合RS法规-欧洲联盟议会制定了电子/电器产品中限制使用有害物质的2002/95/EC法令。

此电子信息产品在说明书所述的使用条件下使用本产品，含有的有毒有害物质或元素不致发生外泄，不致对环境造成污染或对人身、财产造成严重损害的期限为10年。

FCC Warning
This device complies with part 15 of the FCC rules. Operation is subject to the following two conditions:
(1) this device may not cause harmful interference, and
(2) this device must accept any inte rference received, including interference that may cause undesired operation.

Changes or modifications not expressly approved by the party responsible for compliance could void the user's authority to operate the equipment.

NOTE: This equipment has been tested and found to comply with the limits for a Class B digital device, pursuant to part 15 of the FCC Rules. These limits are designed to provide reasonable protection against harmful interference in a residential installation. This equipment generates uses and can radiate radio frequency energy and, if not installed and used in accordance with the instructions, may cause harmful interference to radio communications. However, there is no guarantee that interference will not occur in a particular installation. If this equipment does cause harmful interferenceto radio or television reception, which can be determined by turning the equipment off and on, the user is encouraged to try to correct the interference by one or more of the following measures:

• Reorient or relocate the receiving antenna.
• Increase the separation between the equipment and receiver.
• Connect the equipment into an outlet on a circuit different from that to which the receiver is connected.
• Consult the dealer or an experienced radio/TV technician for help.

Radiation Exposure Statement
The device has been evaluated to meet general RF exposure requirement.
The device can be used in portable exposure condition without restriction.

NO 12V

FCC ID: 2AFKR-B39

○消费者若要使用电源适配器充电，则应购买配套使用获得CCC认证并满足标准要求的电源适配器。
○If consumers use a power adapter to charge, they should purchase a matching set of CCC certification and meet the standards Required power adapter.

recyclable packaging

Made in China
ZA-B39-20240425