21.5-Inch PCAP Touch Kiosk

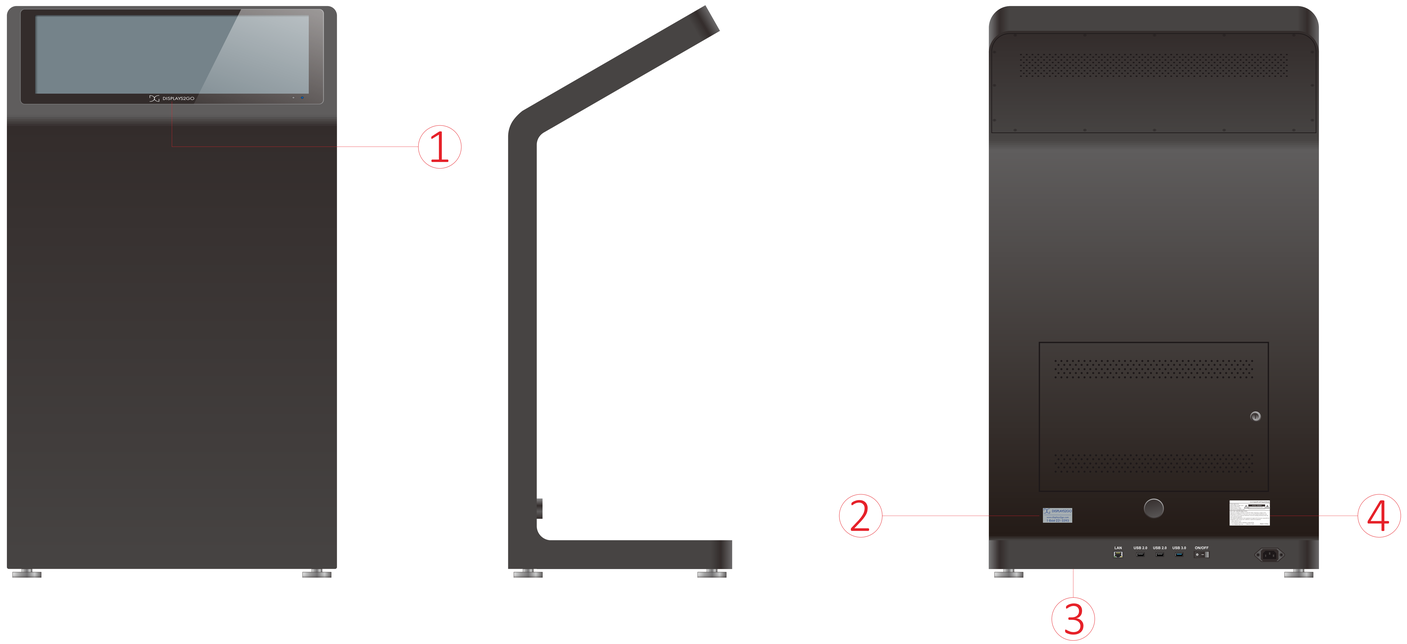

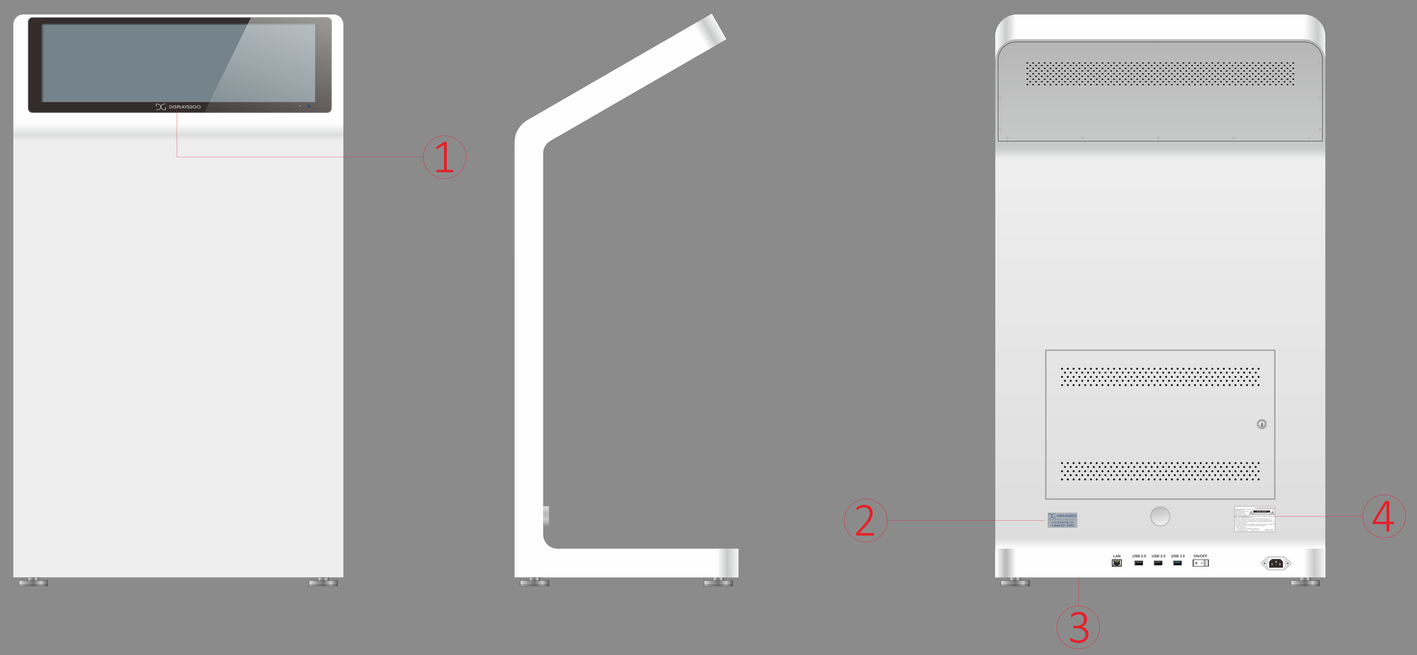

1

2

3
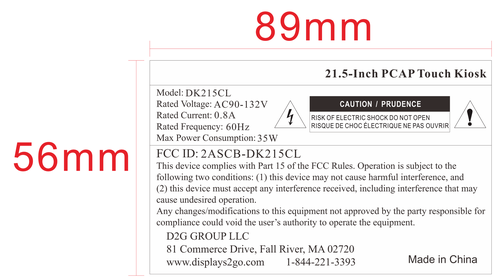
4