设计版本号	产品名称 | Product name	比例 | scale	日期 | Date	设计师 | Designer	审核 | Audit
Rev_V0_EN	DR-HCF002S_美规铭牌	1:1	20240313	Beryl	Laura

Hesung | innovation 和生创新

材质印刷与技术要求	材质:50# 银底 黑字,哑光消银龙 背胶要求:粘贴无气泡产生,无起翘现象	字体 | Fonts	Manrope	尺寸 | Size	见图纸

图纸视觉设计禁止修改移动,尺寸刀模图为准

印刷规格:
DD/MM/YY

Size:51*61mm

DREO | Smart Ceiling Fan
CLF712S

Model No.: DR-HCF002S
Power: 120V~60HZ
Rated Power: 30W (Fan only)
54W (Fan & Lighting)
Date: DD/MM/YY
FCC ID: 2A3SYCF002S
MADE IN CHINA

ETL LISTED US
Intertek
5017816
CONFORMS TO
UL STD.507

Dreo Support Center
(888) 290-1688 (Mon - Fri, 9:00 am-5:00 pm PST/PDT)
support@dreo.com
www.dreo.com
Quick contact here

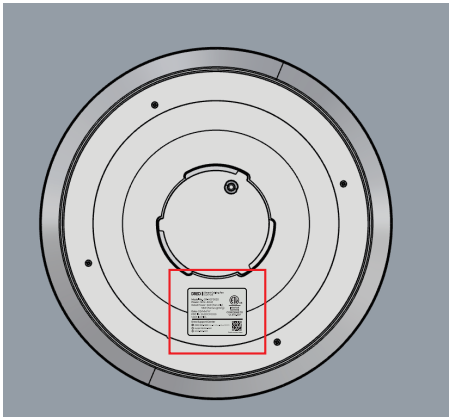

图层使用规范:

1、备注信息图层为非印刷区域,展示印刷物料基础信息。
2、刀板线、备注工艺、尺寸层展示印刷工艺部分。
3、画面信息层展示印刷展示图片与文字。

*电子文档为Adobe Illustrator制作

文件格式:model规格类目日期.AI (为可编辑原始文档)
文件格式:model规格类目日期.pdf (为文件转曲不可编辑文档)

设计师	审核	产品负责人	法规	采购

审稿
检查事项
全部以"√"形式确认
(仅供客厂初稿确认)

审稿检查事项	
商标规范	
字符高度	
工艺材质	
颜色标识	
产品文案	
条码检查	
厂 址	
全 成 分	
警告标语	
执行标准	
产品尺寸	
外/内箱尺寸	
OEM信息*	
产品包装信息	

请相关部门确认产品、包装等信息!

*OEM信息:
委托方及被委托方信息(名称、地址、邮编、电话、生产许可证、卫生许可证)