NO	ECN No.	DESCRIPTION	ISSUER	DATE
1、				
2、				

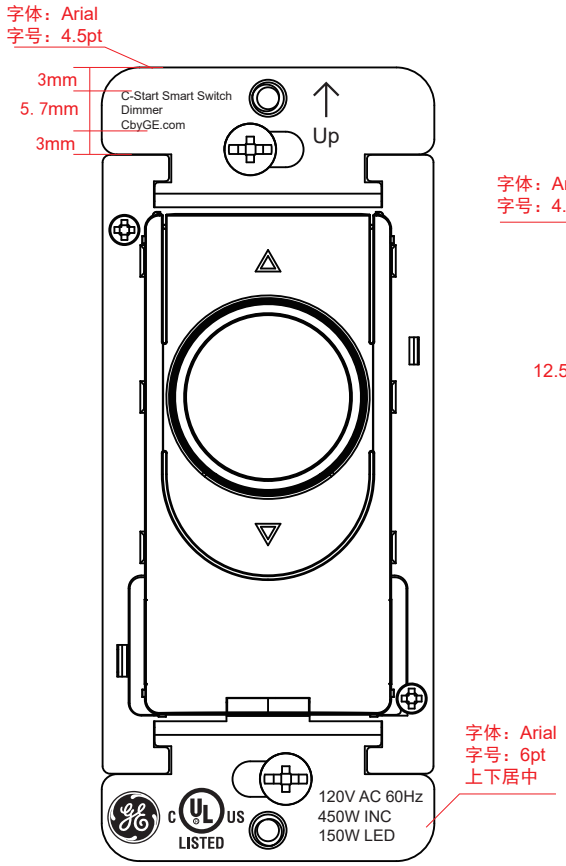

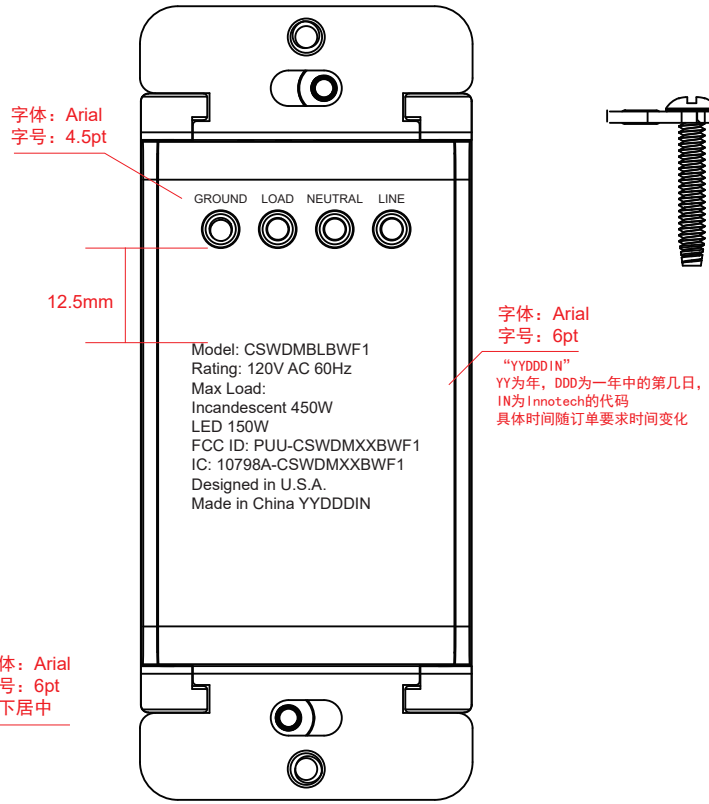

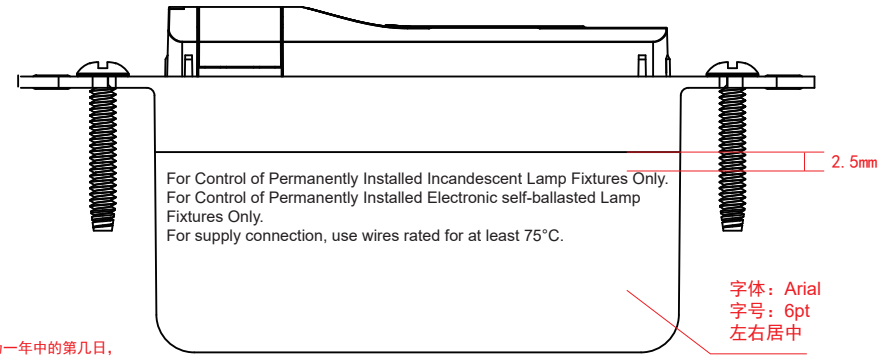

镭雕

技术要求:
1. 镭射位置准确。
2. 内容正确、不允许出现漏雕 、烧焦、白点、边沿模糊等不良现象。
3. YY为年，DDD为日，IN为Innotech的代码，YYDDD需按订单要求时间变化。

ANGLE	RANGE / GRADE	>0~5	>5~20	>20~50	>50~100	>100~200	>200~500	>500
±0.1°	A	±0.05	±0.10	±0.15	±0.20	±0.30	±0.40	±0.60
	B	±0.10	±0.20	±0.30	±0.50	±0.80	±1.30	±2.00
SIZE			SCALE	1:1		View angle		
WEIGHT	N/A		Material Color&Finish	镭雕		Unit	m m	
DESIGNED	邹福英	2018-08-20				Page	1/1	
CHECKED			Part Name	镭雕		Drawn No.	JXY7.754.031Y01	
APPROVED			Project Name	SD01		VERSION	XB1	