承　　認　　書

SPECIFICATION FOR APPROVAL

客　　戶： CUSTOMER:	海芯
客 戶 料 號： CUST P/N:	
音泽 料 號： FINE P/N:	**G43.5*0.8-20.5-#-10TS-6.5UH-L80MM+BJ**
產 品 型 號： DESC:	**Φ43.5MMX0.8MM**
日　　期： DATE:	**2024/03/26**
版　　本： Version:	**A.0**

擬制 PREPARED BY	審核 CHECKED BY	批准 APPROVED BY	客戶承認 CUSTOMER APPROVE
何立成	马莉	但可清	

东莞市音泽电子科技有限公司

工廠地址：东莞市茶山镇兴韩路（创富中心城）2 栋 901 号

但可清　TEL：18617251159

版本變更履歷

Version Change History

版本 Rev.	變 更 前 Before Change	變 更 後 After Change	更 改 日 期 Change Date	批 准 Approved By
A.0	新发行	----	2024.03.26	但可清

SPECIFICATION

產 品 型 號: DESC	G43.5*0.8-20.5-#-10TS-6.5UH -L80MM+BJ	版本 Rev: A.0	客戶 CUST:	辉码
			客户料号 CUST P/N:	

一、尺寸 DIMENSION:(mm)

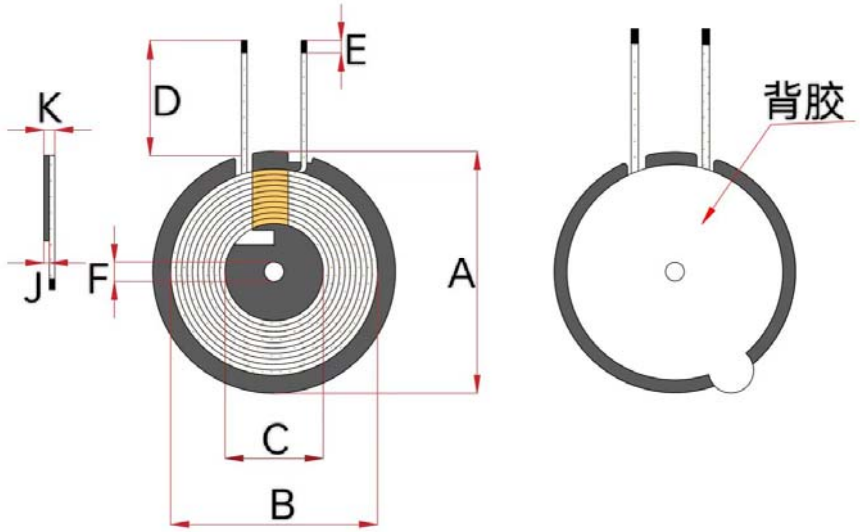

A	43.5±0.5
B	40.5±0.5
C	20.5±0.5
D	80±2
E	3±2
F	5.3±0.2
J	0.8±0.05
K	≤2.3
I	

注:
1.交叉出线;
2.线圈贴双槽磁片，磁片尺寸43.5±0.5mm,，厚度为0.8±0.05mm.
3.磁片背面贴背胶

二、原理图 SCHEMATIC DIAGRAM:

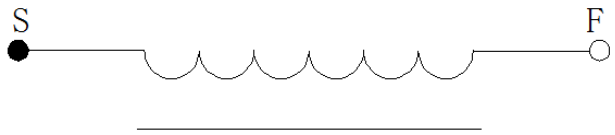

三、绕线参数 Winding Specification:

序号 NO.	端子 TERMINAL		线径 WIRE	圈数 Turns	绕线方向 Winding Direction
1	S	F	丝包线#	10Ts	CCW

四、电气特性 ELECTRICAL CHARACTERISTICS:

温度 TEMPERATURE:25±10°C, 湿度 RELATIVE HUMIDITY:65±20%

序号 NO.	项目 ITEM	端子 TERMINAL	标准 SPECIFICATION	测试条件 TEST FREQUENCY	测试仪器 TEST EQUIPMENTS
1	IND.	S-F	3.7uH ±10%单独线圈	100KHz/1.0V	LCZ METER 1062B
2	IND.	S-F	6.5uH ±10%加磁片	100KHz/1.0V	LCZ METER 1062B
3	DCR	S-R	≤70mΩ		LCZ METER 502B
	DCR				

擬制/日期 PREPARED BY/DATE	審核/日期 CHECKED BY/DATE
何立成 2024.03.26	