Note(1): ☆此圖需作特殊特性管控
Note(2): 圖中條碼僅供示意無法直接讀取
Note(3): 客戶指定條碼標準: Code128

1pcs
空白自印

JET料號: R055600010P
材質: 熱感應貼紙
Thermal Sensitive Paper
尺寸: 100*120mm

Barcode: Code128

標題: Arial 8pt

P.O. NO.: (由業務提供)	PART NAME: RU VRM Assembly
IAS P/N.: 605013	COUNTRY OF ORIGIN: CHINA
SPLR P/N.: KA0000N703 (依實際JET填入Model料號)	SERIAL NO.: J190714RU000001 / J190714RU000002 / J190714RU000003 / J190714RU000004 / J190714RU000005 / J190714RU000006
QTY: 6	
GROSS WEIGHT: ??KG (填入實秤重量 同Packing List)	

Font: Arial 14pt
Font: Arial 14p
Font: Arial 14pt
Font: Arial 18pt
Font: Arial 18p
Font: Arial 14pt
Font: Arial 14pt
Font: Arial 10pt

⚠1 CARTON貼紙貼附位置示意圖：
1.貼於一側面 (尺寸342mm側面邊)
2.大約正中位置即可

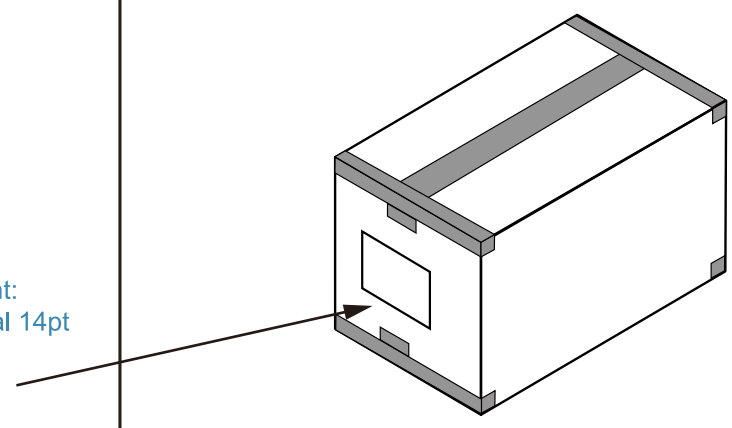

Serial No. 編碼原則:
W 19 07 14 RU 0 00001 - - - - -15 digits
Factory W:凱揚 J:凱銳
YY MM DD 類別為日期(年月日) EX:190714=2019 July 14)
TX WS WL RU
0: 新製品 W: RMA
序列流水號 EX:00001~99999

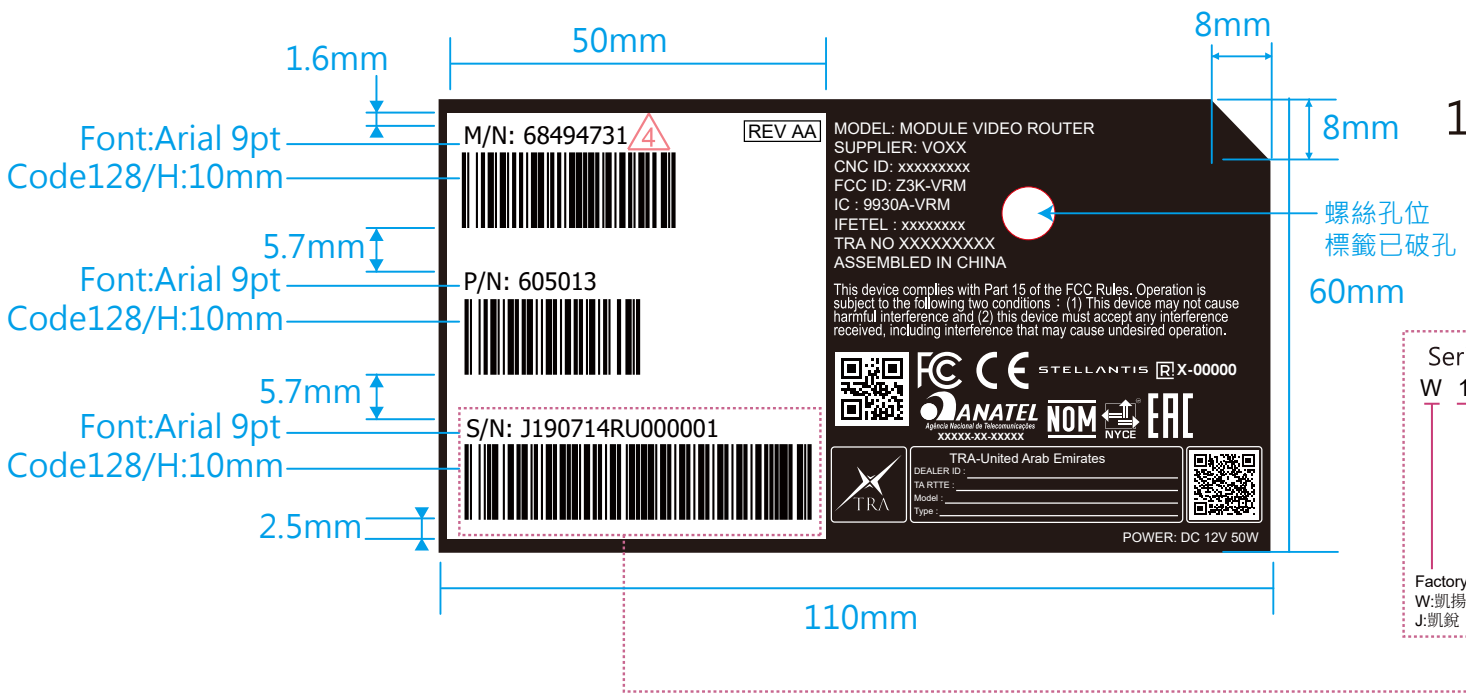

1pcs

⚠2 JET料號:R056616501P
⚠3 尺寸：110*60 mm
⚠5 材質：白色PET

Serial No. 編碼原則:
W 19 07 14 RU 0 00001 - - - - -15 digits
Factory W:凱揚 J:凱銳
YY MM DD 類別為日期(年月日) EX:190714=2019 July 14)
TX WS WL RU
0: 新製品 W: RMA
序列流水號 EX:00001~99999

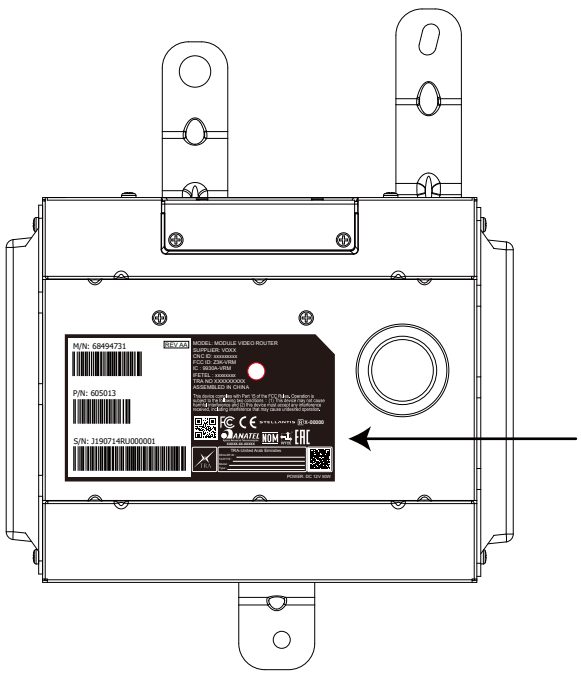

⚠2 ⚠3 ⚠5
黏貼位置請依螺絲孔位黏貼

REV	DESCRIPTION	DATE	SIGN	REV	DESCRIPTION	DATE	SIGN
⚠3 x 2	新增標籤，更正貼附位置	2021.01.11	Willy	⚠6 x6			
⚠2 x 2	Foxlink PCA板廠印製此標籤與板件一起入料	2020.11.27	Willy	⚠5 x2	刪除 ☆ 安規增加 Stellantis及REV AA，料號進版為R056616501P。	2021.03.08	Willy
⚠1 x 1	機種名稱更正,增加封箱示意圖	2020.09.02	Willy	⚠4 x1	P/N改為M/N	2021.01.28	Willy

MODEL	KA0000N703	APPROVE		UNIT	
NAME	FCA_RU標籤總圖-F版	CHECK		SCALE	
PART NO	GPD000N7030F	DRAW	Willy 20200731	VIEW	

JET optoelectronics Co., LTD
Frame: A4V / Version: 02