版本	变更内容	日期	变更者
1	签样图纸，初版发放		
2			

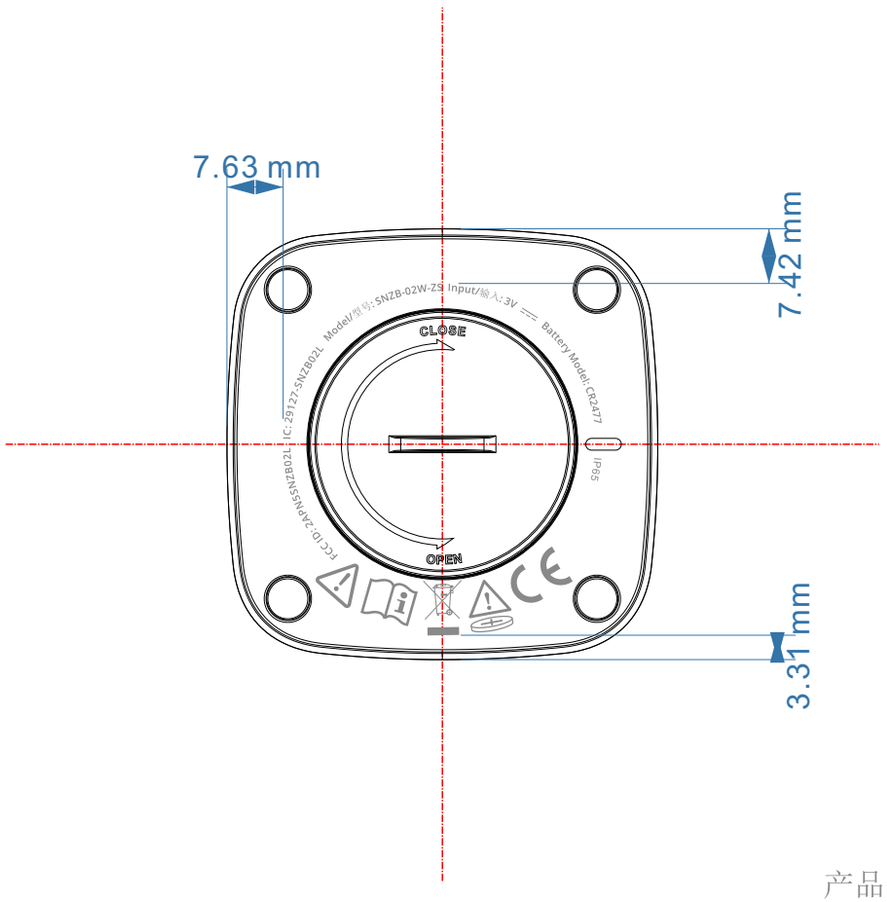

镭雕位置

产品信息 镭雕颜色
PTNTONE Cool Gray 5C

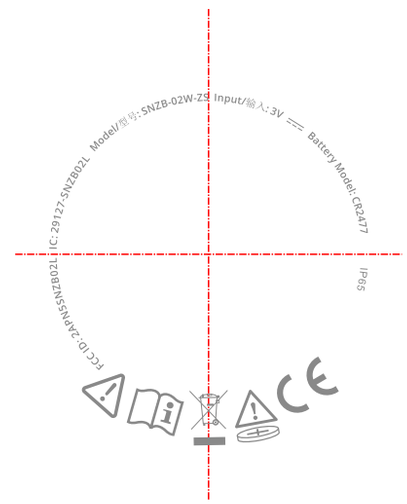

镭雕内容

材质		品牌型号		比例	1:1	防火等级	V0	颜色要求		制图日期	颜强 2024.10.11	物料编	单位	比例	图框
测试项			测试要求	测试项			测试要求	潘通号					MM	1:1	A4
☐	RoHS检测		第三方认证报告（有效期一年）	☐	低温存储(-40℃)			色坐标值					投影视角		
☐	球压试验(125℃/70℃)		125℃	☐	冷热冲击(-40~70℃)			指定公差等级A级)		审核日期					
☐	灼热丝试验(850℃/650℃)		850℃	☐	百格测试			0<L≤3	±0.05				图号	第1/1页	
☐	UV老化测试(72H/48H)		48H	☐	RCA试验(100圈/150圈..)			3<L≤6	±0.10				版本	V1.0	
☐	冰醋酸测试(3min/5min)			☐	铅笔硬度测试(3H/4H..)			6<L≤16	±0.15			物料名			
☐	盐雾试验(24/36/48H..)			☑	酒精耐摩擦测试			16<L≤30	±0.20	批准\P日期		SNZB-02W			
☐	高温存储(70℃)			☑	镭雕/丝印附着力测试			30<L≤120	±0.25						
☐				☐				120<L≤315	±0.30						