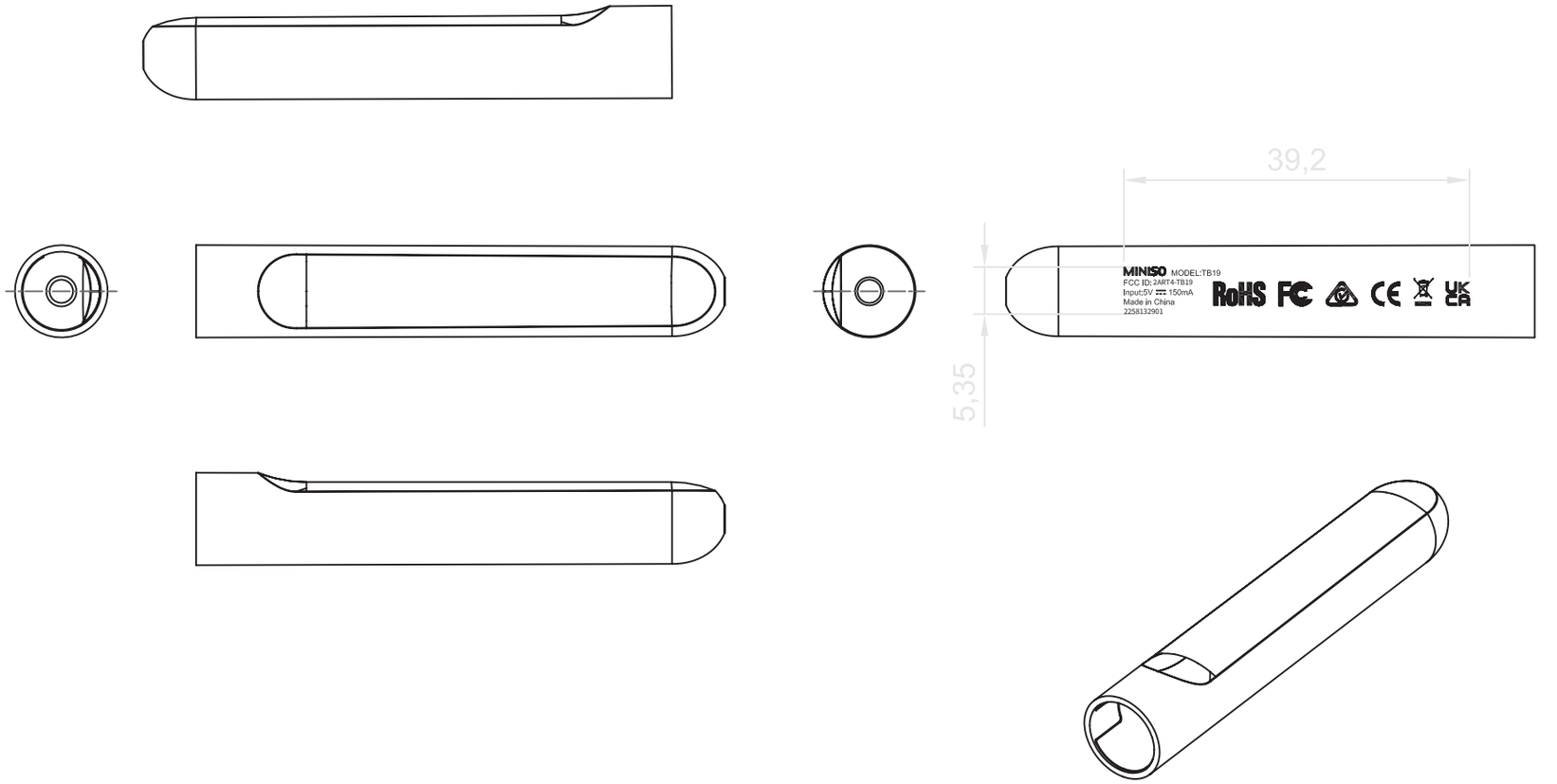

技术要求：

1. 产品材质：ABS奇美757/表面光面/.
2. 产品不可有发白，披锋，缩水等外观的不良.
3. 带“*”为重点管控尺寸，尚未标公差尺寸以右边尺寸公差为准.
4. 产品符合ROHS相关要求和测试要求.

序号	修改内容	修改	审核	批准	日期
1	修改批次号				

XX.	±0.2	制图	审核	核准	产品名称	TB19	版本	A
XX.X	±0.1							
XX.XX	±0.05				零件名称	右中控	视图	(mm)
XX.XXX	±0.005							
XX.XXXX	±0.002				材料	ABS/奇美757	图纸比例	1:1 A4
XX.	±1°							
XX.X	±0.5°							
XX.XX	±0.25°	2021-10-08						

东莞声邦电子有限公司