| REV. | MARK | ECR/ECN NO. | DATE | UPDATE DESCRIPTION | SIGNATURE |
|---|---|---|---|---|---|
| A01 | N/A | N/A | 21/3/2 | First Release | Shunli |

| 序号 | 项目 | 规格 | 备注 |
|---|---|---|---|
| 1 | 面材材质 | 80g C2S+PP Matt | |
| 2 | 面材厚度 | 0.08+/-0.005mm | |
| 3 | 面材颜色 | white | |
| 4 | 印刷颜色 | 单黑印刷 | |
| 5 | 胶层种类 | □永久性 □可移性 ☑强粘性 □中粘性 □低粘性 □其它 | |
| 6 | 胶层厚度 | 0.01+/-0.002 mm | |
| 7 | 来料方式 | □卷装 ☑片装 □其它 | |
| 8 | 初期力 | 3±1 # | GB/T 4852 |
| | 粘着力 | 1.4±0.5（kg/25mm） | GB/T 2792 |
| | 保持力 | 8±2（hr/kg/20mm²） | GB/T 4851 |
| 9 | 黏贴位置 | 零售盒，外箱 | |

Cutline

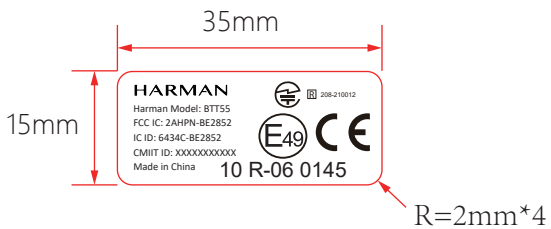


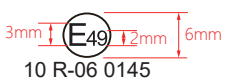


MATERIAL (SPEC.) 80g C2S+PP Matt

FINISH

SCALE 1:1

SHEET 1/1

UNIT MM

SIZE

| Select Dim. \ Tol. | A | B | C | EPS | EPE | BAG | CTN | Label | USR |
|---|---|---|---|---|---|---|---|---|---|
| 0~6 | 0.05 | 0.05 | 0.10 | | | | | 0.20 | |
| 6~30 | 0.10 | 0.15 | 0.20 | 0.50 | 0.50 | 3.00 | | 0.20 | |
| 30~120 | 0.15 | 0.20 | 0.30 | 0.50 | 0.50 | 5.00 | 2.00 | 0.25 | |
| 120~300 | 0.20 | 0.30 | 0.40 | 1.00 | 1.00 | 10.00 | 3.00 | 0.30 | |
| 300~450 | 0.25 | 0.40 | 0.50 | 2.00 | 2.00 | 15.00 | 5.00 | 0.50 | |
| 450~600 | 0.30 | 0.50 | 0.60 | 3.00 | 3.00 | 20.00 | 5.00 | 0.80 | |
| DRAFT TOLERANCE | | | ±0.2° | | CRITICAL DIM. MARK | | | | * |

深圳市冠旭电子股份有限公司
SHEN ZHEN GRANDSUN ELECTRONICS CO.,LTD.

PART NAME: Certification Label

MODEL: GS-6011

PART NO.: 800800012822

DESIGNED: Shunli

CUSTOMER MODEL

CUSTOMER PART NO.

APPROVED: Eason Huang

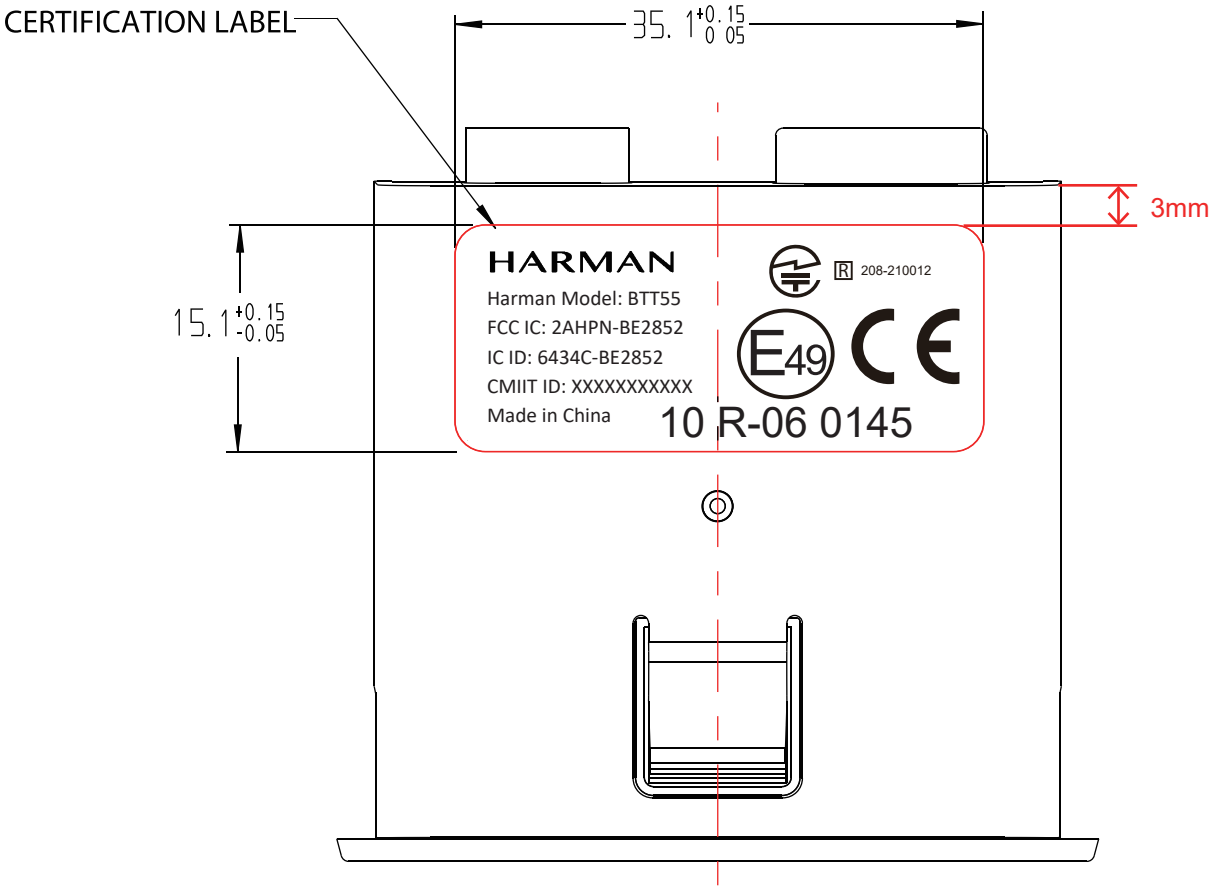
CERTIFICATION LABEL
35. 1 +0.15 0 05
3mm
15.1 +0.15 -0.05
HARMAN
Harman Model: BTT55
FCC IC: 2AHPN-BE2852
IC ID: 6434C-BE2852
CMIIT ID: XXXXXXXXXXX
Made in China
R 208-210012
E49
10 R-06 0145

粘贴位置