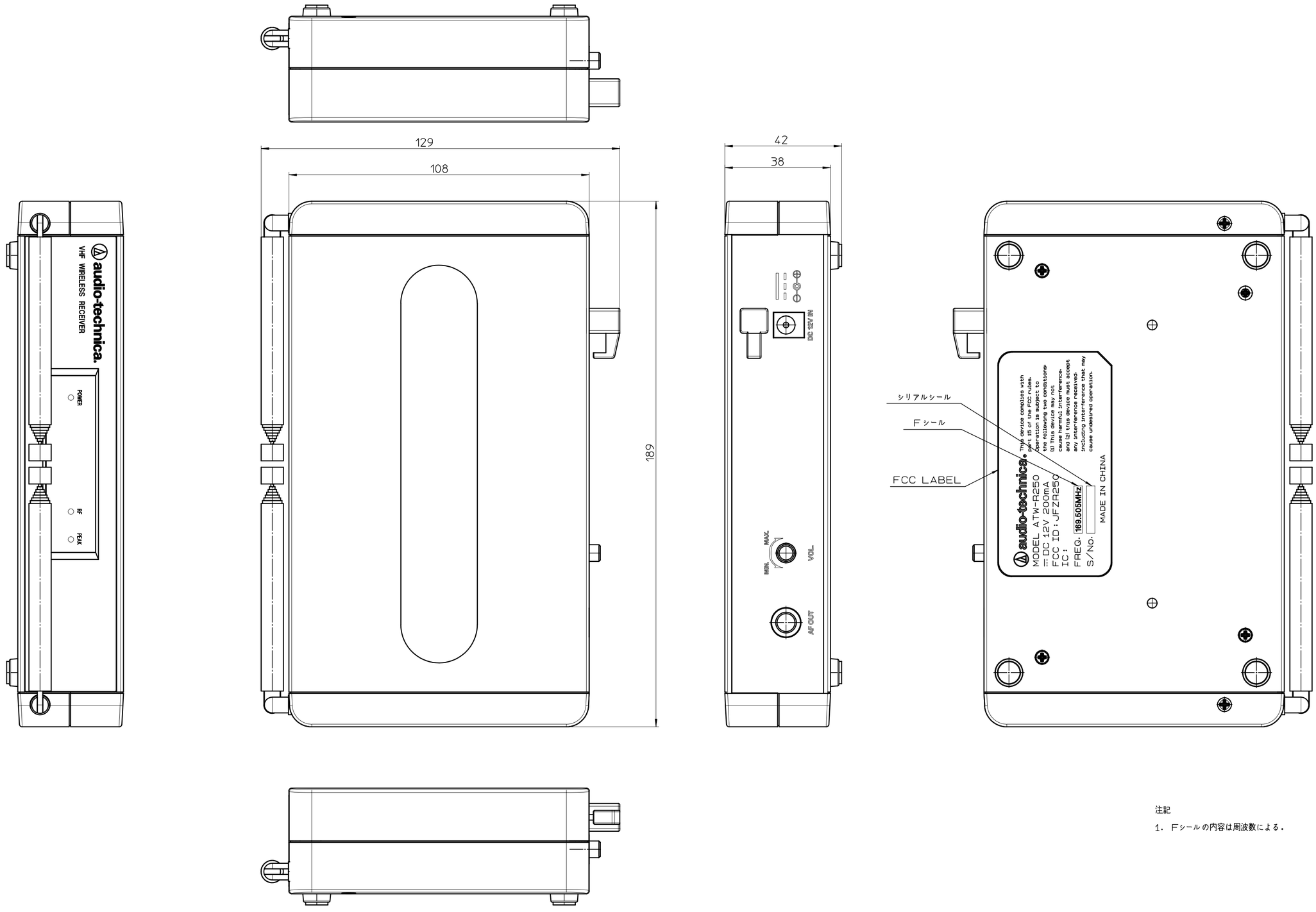

注記

1. Fシールの内容は周波数による.

US向け

変更	変更者	年月日	変更記事
	鳴海	060428	初版発行

寸法公差±mm	超え	以下	精級	中級	粗級
	0	6	0.05	0.1	0.2
	6	30	0.1	0.2	0.5
	30	120	0.15	0.3	0.8
	120	315	0.2	0.5	1.2
	315	1000	0.3	0.8	2

材質
処理
素材寸法
摘要

設計	製図	検図	承認	尺度	機種名	名称
				1/1	ATW-R250	ATW-R250ガイカン
				三角法	audio-technica	P.CODE 2312-01980

図面は実測しないこと. FEQ1GDY-ES0412a