REV NO	ECN	PLACE	ORIGINAL SIZE	CHANGE SIZE	CAUSE	DRAFTER	CHECKED	DATE
1	N/A	N/A	原設計圖	N/A	N/A	施冠宇	林家毅	H606
2								

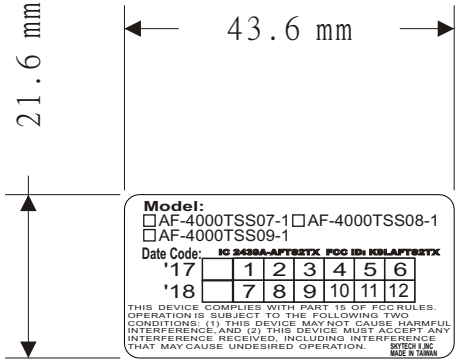

工程編輯版

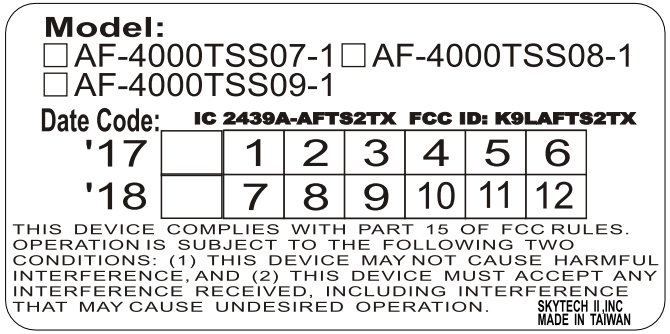

放大圖2:1

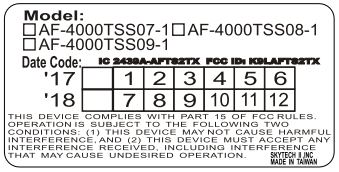

廠商印刷版

依圖形印刷
底色：PANTONE877C銀色
字色：PANTONE黑色
厚度：0.25mm(#25)
材質：反銀龍
尺寸誤差：正負0.2mm

RoHS	確認	審核	繪圖	設計

FILE ADDRESS

協記精密工業股份有限公司 FEGO PRECISION INDUSTRIAL CO.,LTD.		DRAFTER	施冠宇	DATE	H606
MATERIAL:	THIRD ANGLE PROJ.	DESIGNER	施冠宇	DATE	H606
		CHECKED	林家毅	DATE	H606
UNIT: mm	DWG NO Cd13	TYPE	AF-4000TSS07~09-1		
SCALE: 1:1	PART NO 3NC	NAME	FCC標貼		

REV NO	ECN	PLACE	ORIGINAL SIZE	CHANGE SIZE	CAUSE	DRAFTER	CHECKED	DATE
1	N/A	N/A	原設計圖	N/A	N/A	施冠宇	鏡明惠	C604
2	N/A	N/A	N/A	N/A	排版修改	施冠宇	簡鳳辰	DB14
3	N/A	N/A	N/A	N/A	文字變更	施冠宇	簡鳳辰	E113

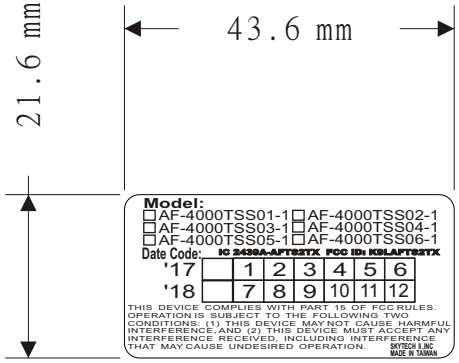

工程編輯版

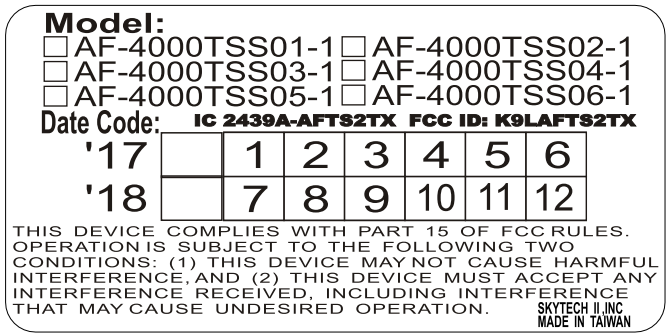

放大圖2:1

廠商印刷版

依圖形印刷
底色：PANTONE877C銀色
字色：PANTONE黑色
厚度：0.25mm(#25)
材質：反銀龍
尺寸誤差：正負0.2mm

RoHS

協記精密工業股份有限公司 FEGO PRECISION INDUSTRIAL CO.,LTD.		DRAFTER	施冠宇	DATE	E113
MATERIAL:	THIRD ANGLE PROJ.	DESIGNER	施冠宇	DATE	E113
		CHECKED	簡鳳辰	DATE	E113
UNIT: mm	DWG NO CD1304N2	TYPE	AF-4000TSSXX		
SCALE: 1:1	PART NO 3NC8168S31110P	NAME	FCC標貼		

FILE ADDRESS

REV NO	ECN	PLACE	ORIGINAL SIZE	CHANGE SIZE	CAUSE	DRAFTER	CHECKED	DATE
1	N/A	N/A	原設計圖	N/A	N/A	施冠宇	鏡明惠	C604
2	N/A	N/A	N/A	N/A	文字變更	施冠宇	簡鳳辰	E113

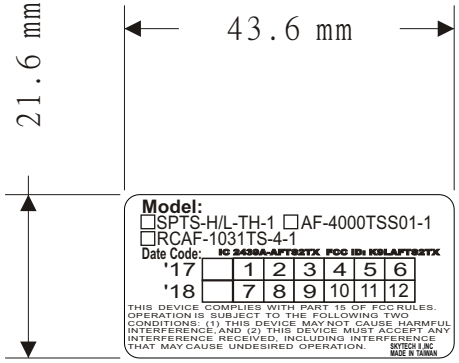

工程編輯版

放大圖2:1

Model:
☐SPTS-H/L-TH-1 ☐AF-4000TSS01-1
☐RCAF-1031TS-4-1
Date Code: **IC 2439A-AFTS2TX FCC ID: K9LAFTS2TX**

'17		1	2	3	4	5	6
'18		7	8	9	10	11	12

THIS DEVICE COMPLIES WITH PART 15 OF FCC RULES. OPERATION IS SUBJECT TO THE FOLLOWING TWO CONDITIONS: (1) THIS DEVICE MAY NOT CAUSE HARMFUL INTERFERENCE, AND (2) THIS DEVICE MUST ACCEPT ANY INTERFERENCE RECEIVED, INCLUDING INTERFERENCE THAT MAY CAUSE UNDESIRED OPERATION.
SKYTECH II,INC
MADE IN TAIWAN

廠商印刷版

依圖形印刷
底色：PANTONE877C銀色
字色：PANTONE黑色
厚度：0.25mm(#25)
材質：反銀龍
尺寸誤差：正負0.2mm

RoHS

協記精密工業股份有限公司 FEGO PRECISION INDUSTRIAL CO.,LTD.		DRAFTER	施冠宇	DATE	E113
MATERIAL:	THIRD ANGLE PROJ.	DESIGNER	施冠宇	DATE	E113
		CHECKED	簡鳳辰	DATE	E113
UNIT: mm	DWG NO CD1305R1	TYPE	VCS-ECOTSS01		
SCALE: 1:1	PART NO 3NC1042S11110P	NAME	FCC標貼		

FILE ADDRESS

REV NO	ECN	PLACE	ORIGINAL SIZE	CHANGE SIZE	CAUSE	DRAFTER	CHECKED	DATE
⚠	N/A	N/A	原設計圖	N/A	N/A	施冠宇	饒明惠	G414

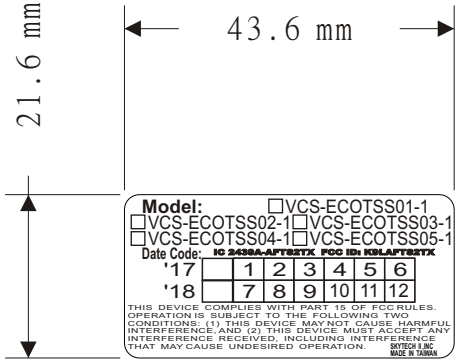

工程編輯版

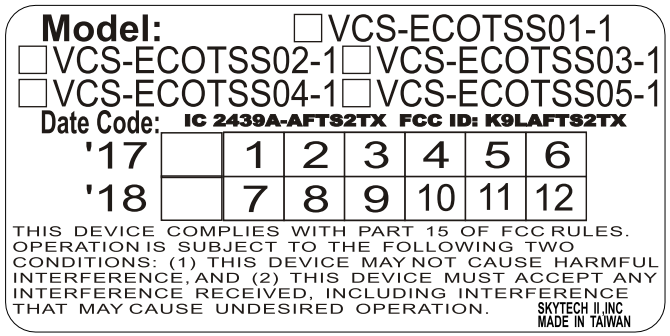

放大圖2:1

廠商印刷版

依圖形印刷
底色：PANTONE877C銀色
字色：PANTONE黑色
厚度：0.25mm(#25)
材質：反銀龍
尺寸誤差：正負0.2mm

RoHS

確認	審核	繪圖	設計

FILE ADDRESS

協記精密工業股份有限公司 FEGO PRECISION INDUSTRIAL CO.,LTD.		DRAFTER	施冠宇	DATE	G414
MATERIAL:	THIRD ANGLE PROJ.	DESIGNER	施冠宇	DATE	G414
		CHECKED	饒明惠	DATE	G414
UNIT: mm	DWG NO CD1307J0	TYPE	VCS-ECOTSS01-05		
SCALE: 1:1	PART NO 3NC1049S11110P	NAME	FCC標貼		

REV NO	ECN	PLACE	ORIGINAL SIZE	CHANGE SIZE	CAUSE	DRAFTER	CHECKED	DATE
1	N/A	N/A	原設計圖	N/A	N/A	施冠宇	林家毅	H606

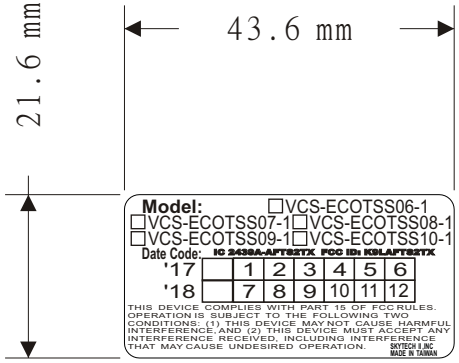

工程編輯版

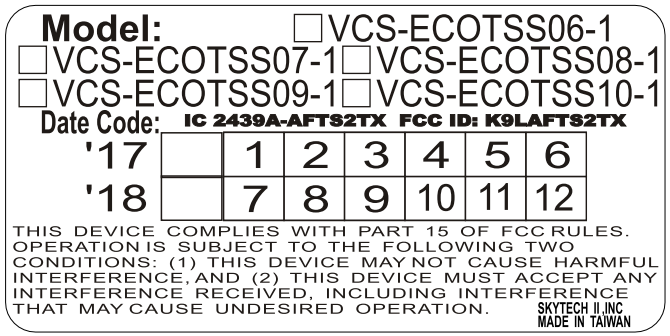

放大圖2:1

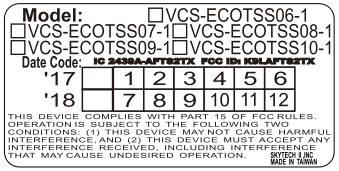

廠商印刷版

依圖形印刷
底色：PANTONE877C銀色
字色：PANTONE黑色
厚度：0.25mm(#25)
材質：反銀龍
尺寸誤差：正負0.2mm

RoHS	確認	審核	繪圖	設計

FILE ADDRESS

協記精密工業股份有限公司 FEGO PRECISION INDUSTRIAL CO.,LTD.		DRAFTER	施冠宇	DATE	H606
MATERIAL:	THIRD ANGLE PROJ.	DESIGNER	施冠宇	DATE	H606
		CHECKED	林家毅	DATE	H606
UNIT: mm	DWG NO Cd13	TYPE	VCS-ECOTSS06-10-1		
SCALE: 1:1	PART NO 3NC	NAME	FCC標貼		

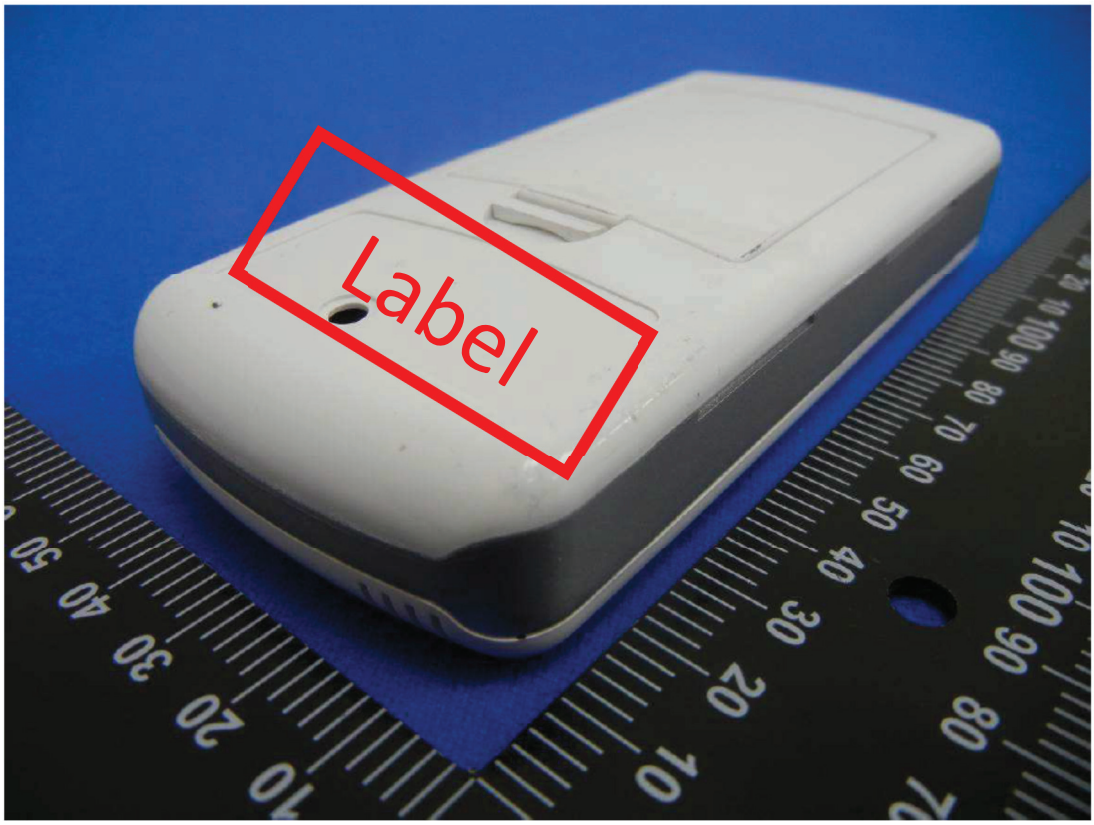
Label