贴纸位置 1:1

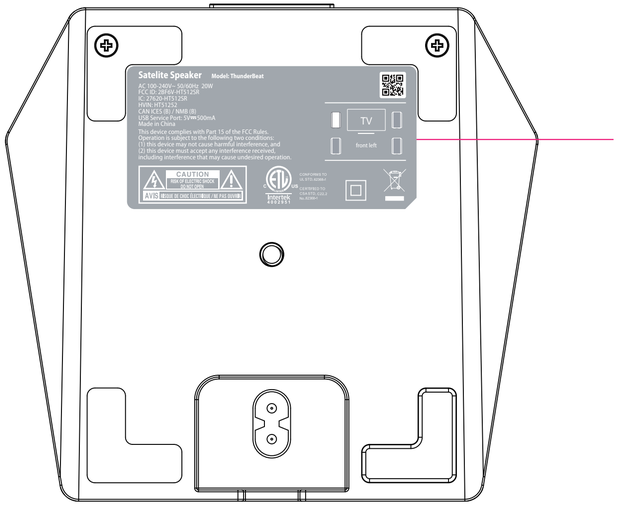

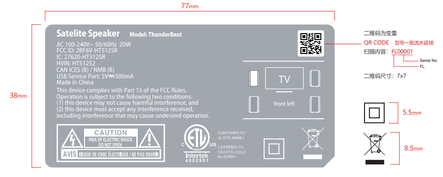

贴纸名称(Name)	：	左前置卫星箱贴纸
印刷要求(Printing)	：	灰底白字(White on Grey)
贴纸材质(Material)	：	顿挫纸过哑膜 (Art Paper, Matt Surface)
贴纸用量(QTY)	：	1PC
贴纸料号(P/N)	：	203023682
测试要求	：	酒精、橡皮擦和高温测试，高粘度；
被粘面	：	塑胶