NO	PART NAME	MATERIAL	COLOR
①	台紙	——	LIGHT BLUE
②	シール	上質紙	WHITE

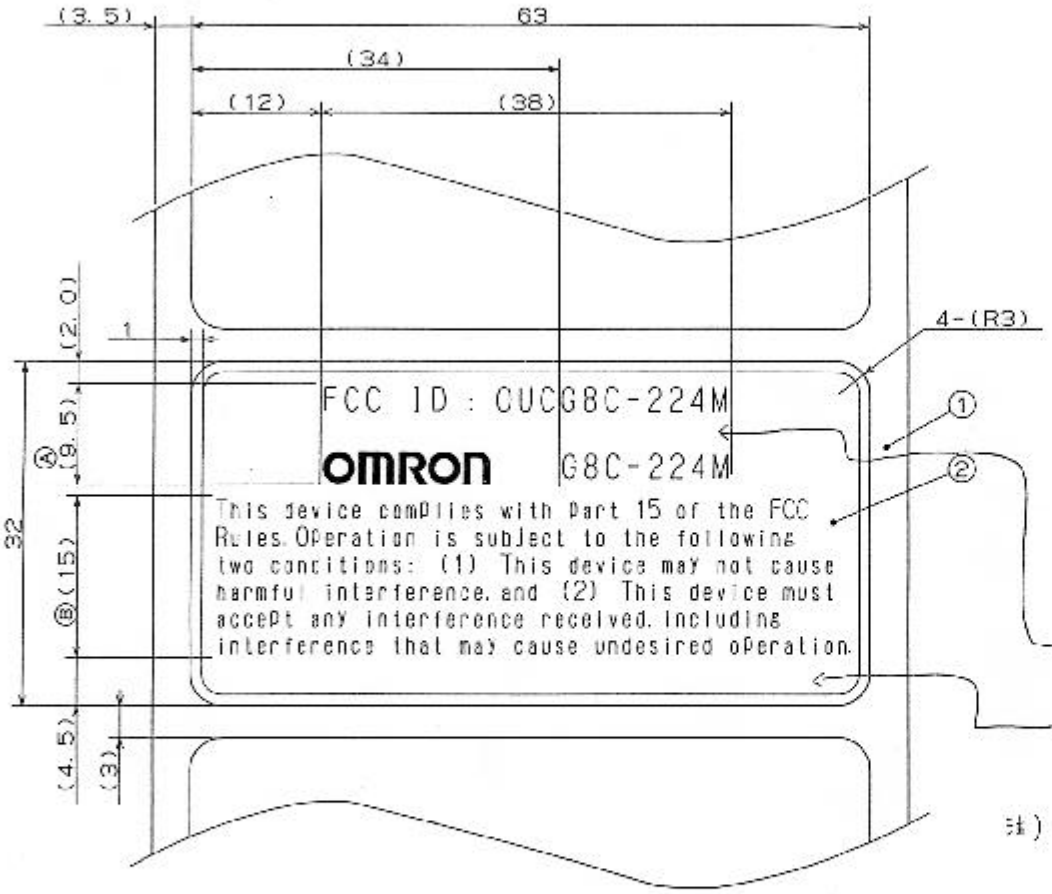

注) 1. G8C-214M-A シール、ニンショウ(図番 3379523-2)と刃型共用する。
2. 白地に文字色は黒とする。
3. 文字の大きさの目安を以下に示す。
Ⓐ区間内文字 —— 2.5×1.5(mm) 行間1.0(mm)
但し、ロゴマーク対任意とする。
Ⓑ区間内文字 —— 2.0×1.0(mm) 行間0.5(mm)
4. 文字体は、ゴシックとする。
5. 紙巻 内径:φ30(mm)
外径:φ150(mm)以下

注) カナダ認証 取得次第 上記 文言を 追加予定です。

参考用

					MATERIAL			SCALE 2:1	シール、ニンショウ
					FINISH				
					TOLERANCES UNLESS SPECIFIED	DESIGNED 01.3.-5	CHECKED 01.3.-5	APPROVED 01.3.-5	3RD ANGLE
A	010227	新図		水谷					ORWG NO 4316073-1 A
									SHEET