Leaderment	镭雕	适用品牌	部门代码	产品类别	产品型号	版本	日期
		SYNCWIRE	BU1	车载支架无线充		V1.0	2021/7/16

参考样板图示

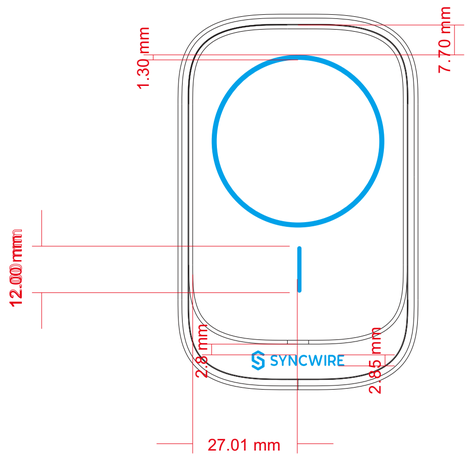

正视图

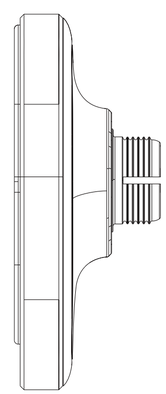

右视图

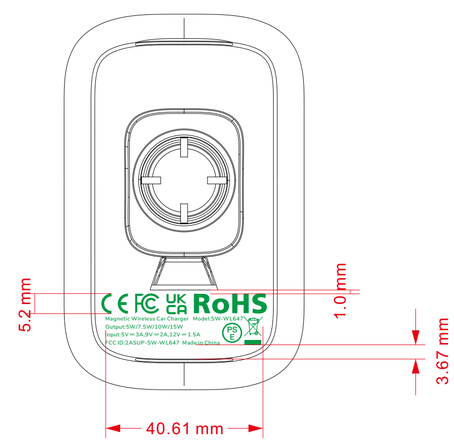

后视图

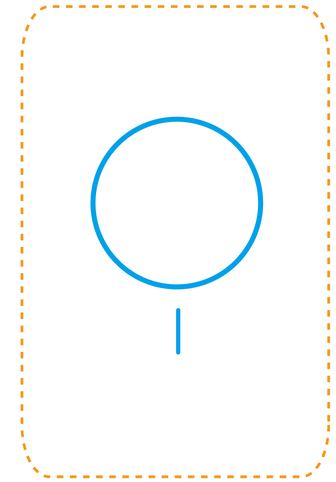

1.圆环

工艺：丝印亮UV

2.LOGO移印

工艺：移印

颜色：PT Cool Gray 8C

3.镭雕

颜色：以标样为主

注释说明	颜色指示：尺寸标注统一用红色、镭雕信息用绿色、丝印信息用蓝色。 版本说明：V1.0代表初始版本，用于项目评估， V2.0代表预研评估，用于结构开发， V3.0代表可量产使用
修改内容	说明与上一版本优化的部分及情况，让工厂明白修改后的内容，便于调整。

制图	陈锦堂 范利钱
结构	
CMF	