21A - English / French / German / Italian / Dutch / Spanish / Portuguese / Swedish / Finnish / Danish / Norwegian / Polish / Czech / Slovak / Hungarian / Russian / Greek / Turkish / Ukrainian / Romanian / Arabic

Flyer Sheets required: 24S_RC_HTP15-MA71_21A_IS *(or later)*
24S_RC_R0000-MA70_21A_Battery_Flyer_G3 *(or later)*
EU DoC (for Europe)

HTP15-MA70_I/S_21A

Size: 27.5” x 18”

INSTRUCTIONS • MODE D’EMPLOI • ANLEITUNG • ISTRUZIONI • GEBRUIKSAANWIJZING • INSTRUCCIONES • INSTRUÇÕES • ANVISNINGAR • OHJEET • VEJLEDNING • BRUKSANVISNING • INSTRUKCJA • POKYNY • NÁVOD • HASZNÁLATI UTASÍTÁS • ИНСТРУКЦИЯ • ΟΔΗΓΙΕΣ • KULLANIM KILAVUZU • ІНСТРУКЦІЯ • INSTRUCȚIUNI • التعليمات

4+

HOT WHEELS MONSTER TRUCKS

HVIN: HTP15R (), HTP15T ()

2.4 GHz

Adult supervision is recommended when the vehicle is being operated. • La surveillance d’un adulte est recommandée lors de l’utilisation du véhicule. • Die Aufsicht eines Erwachsenen ist empfohlen, wenn das Fahrzeug gespielt wird. • Si consiglia la supervisione di un adulto quando il veicolo è in uso. • Wij adviseren toezicht door een volwassene wanneer er met dit voertuig wordt gespeeld. • Se recomienda que un adulto vigile al niño mientras juega con este vehículo. • Recomenda-se a supervisão de um adulto quando o veículo estiver em funcionamento. • Vi rekommenderar att lekaren används under vuxens överinseende. • Ajanseuvoa suositellaan käytettäväksi aikuisen valvonnassa. • Det anbefales, at legetøjet kun bruges under opsyn af en voksen. • En voksen bør være med når kjøretøyet brukes. • Podczas korzystania z zabawki zalecany jest nadzór osoby dorosłej. • Během používání tohoto vozidla je doporučen dozor dospělé osoby. • Počas používania tohto autíčka je doporučený dohľad dospelej osoby. • A jármű használata közben szülői felügyelet ajánlott. • При эксплуатации игрушки рекомендуется присутствие взрослого. • Συνιστάται η παρουσία ενός ενήλικα κατά τη διάρκεια λειτουργίας του οχήματος. • Aracın çeltjkin gözetiminde çalıştırılması önerilir. • Рекомендується використовувати іграшку під наглядом дорослих. • La operarea vehiculului se recomandă supravegherea adulților. • يصح بتشغيل هذه السيارة تحت إشراف الكبار.

Keep these instructions for future reference as they contain important information. IMPORTANT: Please read all instructions before operating your vehicle. • Conservez ce mode d’emploi pour vous y référer en cas de besoin, car il contient des informations importantes. IMPORTANT : Lisez attentivement toutes les instructions avant de faire fonctionner le véhicule. • Diese Anleitung bitte für Nachschlagezwecke aufbewahren. Sie enthält wichtige Informationen. WICHTIG: Vor Inbetriebnahme des Fahrzeugs bitte die Anleitung vollständig durchlesen. • Conservare queste istruzioni per riferimento futuro. Contengono informazioni importanti. IMPORTANTE: Leggere attentamente le istruzioni prima di attivare il veicolo. • Bewaar deze gebruiksaanwijzing; deze kan later nog van pas komen. BELANGRIJK: Lees de hele gebruiksaanwijzing voordat je met het voertuig gaat spelen. • Se deben guardar estas instrucciones para consultarlas en el futuro, ya que contienen información importante. ATENCIÓN: Recomendamos leer todas las instrucciones antes de usar el vehículo. • Guardar estas instruções para referência futura, pois contêm informações importantes. IMPORTANTE: Por todas as instruções antes de colocar o veículo em funcionamento. • Spara de här anvisningarna eftersom de innehåller viktig information. VIKTIGT: Läs igenom alla instruktioner innan du använder fordonet. • Säilytä käyttöohje vastaisen varalle, sillä siinä on tärkeää tietoa. TÄRKEÄ: Lue kaikki ohjeet ennen kuin käytät ajoneuvoa. • Denne vejledning indeholder vigtige oplysninger og bør gemmes til senere brug. VIGTIGT: Læs hele brugsanvisningen, før du bruger køretøjet. • Ta vare på denne bruksanvisningen for senere bruk. Den inneholder viktig informasjon. VIKTIG: Les alle instruksjonene før du bruker kjøretøyet. • Zachowuje instrukcję jako odniesienie, ponieważ zawiera ważne informacje. WAŻNE: Przed rozpoczęciem korzystania z zabawki przeczytaj całą instrukcję. • Uschovejte tyto pokyny pro budoucí použití, protože obsahují důležité informace. DŮLEŽITÉ: Před použitím si pozorně prostudujte tento návod. • Tento návod obsahuje důležité informace, proto si uschovejte pro případný pozdější potřebný. DŮLEŽITÉ: Před použitím si pozorně prostudujte tento návod. • Õrizze meg ezt az útmutatót, mert a kézikönyvben is felhasználható, fontos információkat tartalmaz. FONTOS: A jármű üzemeltetése előtt olvassa el az útmutatót. • Сохраните данную инструкцию для последующего использования, т. к. она содержит важную информацию. ВАЖНАЯ ИНФОРМАЦИЯ: Полностью ознакомьтесь с инструкцией перед использованием изделия. • Κρατήστε αυτές τις οδηγίες για μελλοντική χρήση, καθώς περιέχουν σημαντικές πληροφορίες. ΣΗΜΑΝΤΙΚΟ: Διαβάστε όλες τις οδηγίες πριν χειριστείτε το όχημα. • Önemli bilgiler içeren bu kullanım kılavuzunu, daha sonra başvurmak için saklayın. ÖNEMLİ: Aracınızı çalıştırmadan önce lütfen tüm talimatları okuyun. • Збережіть цю інструкцію для використання в майбутньому, оскільки вона містить важливу інформацію. ВАЖЛИВО: Перед початком експлуатації іграшки уважно ознайомтеся з усіма інструкціями. • Păstrați acest instrucțiuni pentru a le putea consulta ulterior, deoarece conțin informații importante. IMPORTANT: Vă rugăm să citiți toate instrucțiunile înainte de a folosi vehiculul. • يجب الاحتفاظ بهذه التعليمات لاحتوائها معلومات هامة حيث من الضروري الاطلاع عليها. IMPORTANT: الرجاء قراءة كافة التعليمات قبل تشغيل السيارة.

FPO FSC Logo 26mm x 12mm

FR Cet appareil, ses accessoires et piles se recyclent — À DÉPOSER EN MAGASIN ou À DÉPOSER EN DÉCHÈTERIE

Points de collecte sur www.quefairedemesdechets.fr
Privilégiez la réparation ou le don de votre appareil !

HOTWHEELS.COM — HTP15-MA70_21A — MATTEL — SERVICE.MATTEL.COM

©2023 Mattel. Mattel Europa B.V., Gondel 1, 1186 MJ Amstelveen, Nederland. Mattel U.K. Limited, The Porter Building, 1 Brunel Way, Slough SL1 1FQ, UK. Mattel France, Parc de la Cerisaie, 1/3/5 allée des Fleurs, 94260 Fresnes Cedex, FR. Siret 09693 36 99 99 (Numéro non surtaxé) on www.legoustomart.fr Mattel Belgium N.V. De Kleetlaan 6, 1831 Machelen (Diegem) Belgium. Deutschland : Mattel GmbH, Solmsstraße 83, D-60486 Frankfurt am Main. Schweiz: Mattel AG, Kirchstrasse 24, CH-3097 Liebefeld. Österreich: Mattel Ges.m.b.H., Campus 21, Liebenauerstraße A01 404, A- 2345 Brunn/Gebirge. Mattel Italy Srl, Via Tarati 4, 20121 Milano, Italy. Servizio assistenza clienti: Customerservice.italia@mattel.com - Numero verde 800 11 37 11. Mattel España, S. A., Anbasa 200 pl. 9, 08036 Barcelona. cservice.spain@mattel.com Tel.: +34 933 06 79 00 http://www.service.mattel.com/es. Hong Kong: Rm 1908-9, Cafe Plaza, 56 Dundas Street, Mongkok, Kowloon, Hong Kong. Customer Care line: (852)2782-6566. Taiwan: Chickabiddy Company Limited, 5/F, No. 186, Section 4, Nanjing East Road, Taipei 105951, Taiwan. Customer care line: (02)2578-1188. Mainland China: Mattel Barbie (Shanghai) Co., Ltd. (Hotline: 4701-4711, 4712 Grand Gateway, 3 Hong Qiao Road, Shanghai, 200030, P.R.C. Tel: (86) 400-819-8668. Zhongmei & Zhongkuan (Beijing) Mattel Continental Asia Sdn Bhd. Level 19, Tower 3, Avenue 7, No. 8 Jalan Kerinchi, Bangsar South, 59200 Kuala Lumpur, Malaysia. Mattel South Africa (PTY) LTD, Office 102 11, 30 Melrose Boulevard, Johannesburg 2196. Dystrybutor: Mattel Poland Sp. z o.o., Budynek Skylinen 31 p., ul. Postu 67, 00-838 Warszawa, Polska. Mattel Australia Pty Ltd, 658 Church St., Richmond, Victoria, 3121. Consumer Advisory Service - 1300 135 312. Mattel AEBE, Elleçayısı Mosqueu 1, Kingan K.2, TR 17561, Dikili Bölgesi. Mattel Oyuncakçılık Tic. Ltd. Şti., Dudullu Mah., Ümit Sokak No: 10 - 12, Quick Tower Kat: 6/Şişli/ İstanbul, Türkiye. Tel: 0216 570 75 00. Интертрейд/Уполномоченная организация: ООО "МАТТЕЛ" Российская Федерация, 105120 Москва, 2-й Сыромятнический переулок, 1; +7 495 287 79 39. Mattel Czech Republic s.r.o., The Forum, Václavské nám. 19, 11000 Praha1. Bye. Дніпропетровськ, 1. м. Київ, 04077, Україна. тел.: +380 44 251 49 20. Mattel, Inc. 636 Girard Avenue, East Aurora, NY 14052, U.S.A. Mattel Canada Inc., Mississauga, Ontario L5B 1W2. Consumer Services: You may call us free at: Composez sans frais le 1-800-524-8697. Importado y distribuido por Mattel de México, S.A. de C.V., Miguel de Cervantes Saavedra No. 193, Piso 10 y 11, Col. Granada, Alcaldía Miguel Hidalgo, C.P. 11520, México, Ciudad de México. R.F.C. MME-920701-9B3. Tels.: 59-05-51-00 Ext. 5206 ó 01-800-463-59-89. Mattel Chile S.A., Pdte. Riesco 5561, OF. 203-204 P52, Los Condes, Santiago. Servicio al consumidor Venezuela: Tel.: 0-800-100-9123. Mattel Argentina, S.A., Av. Libertador 5000, Piso 11 – Oficina 109 y 111, Vicente López – Prov. Buenos Aires. Tel.: 0800-666-3373. Mattel Colombia, S.A., Calle 12A# 07-07 P15, Bogotá. Tel.: 01800-710-2609. Mattel Peru, S.A., Av. Juan de Arona # 151, Centro Empresarial Juan de Arona, Torre C, Piso 7, Oficina 704, San Isidro, Lima 27, Perú. RUC: 20425853865. Reg. Importador: 02550-12-SIE-DIGESA. Tel.: 0800-54744. E-mail Latinoamérica: servicio.clientes@mattel.com. Mattel do Brasil Ltda. - CNPJ: 54.558.092/0001-20 - Rua Herbo Divino, 1488 - 2º - Andar - 04719-904 - Chácara Santo Antônio - São Paulo - SP - Brasil. Serviço de Atendimento ao Consumidor: Contato: https://falecconosco.mattel.com.br/Contato. E-mail: sac.mattelbrasil@mattel.com.

1: CONTENTS • CONTIENT • INHALT • CONTENUTO • INHOUD • CONTENIDO • CONTEÚDO • INNEHÅLL • SISÄLTÖ • INDHOLD • INNHOLD • ZAWARTOŚĆ • OBSAH • OBSAH • TARTALOM • СОДЕРЖИМОЕ • ΠΕΡΙΕΧΟΜΕΝΑ • İÇİNDEKİLER • ВМІСТ • CONȚINUT • المحتويات

2: FEATURES • CARACTÉRISTIQUES • FUNKTIONEN • CARATTERISTICHE • MET • CARACTERÍSTICAS • CARATERÍSTICAS • FUNKTIONER • TOIMINNOT • FUNKTIONER • FUNKSJONER • FUNKCJE • FUNKCE • PRVKY • JELLEMZŐI • ХАРАКТЕРИСТИКИ • ΧΑΡΑΚΤΗΡΙΣΤΙΚΑ • ÖZELLİKLER • ХАРАКТЕРИСТИКИ • CARACTERISTICI • الميزات

BOTTOM VIEW • VUE DE DESSOUS • ANSICHT VON UNTEN • VISTA DAL BASSO • ONDERAANZICHT • PARTE INFERIOR • VISTO PELA BASE • ONDERPAN • A UVA ALTA • SETT NEDERFRA • WIDOK Z DOŁU • POHLED ZESPODU • POHĽAD ZDOLA • ALULNEZET • ALJ CHISZY • KATO OVH • ALTTAN GÖRÜNÜM • ВИГЛЯД ЗНИЗУ • VEDERE DE JOS • المنظور السفلي

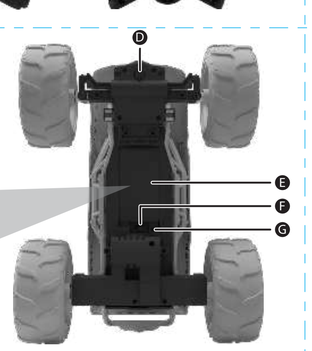

A LED INDICATOR • INDICATEUR LED • LEUCHTANZEIGE • INDICATORE LED • LED-INDICATOR • PILOTO LUMINOSO • INDICADOR LED • INDIKATORLAMPA • MERKKIVALO • LED-INDIKATOR • LED-INDIKATOR • LAMPKA LED • KONTROLKA LED • UKAZOVATEL LED • LED-JELZŐFÉNY • СВЕТОДИОДНЫЙ ИНДИКАТОР • ΦΩΤΑΝΑΙ ΕΝΔΕΙΞΗΣ • LED GÖSTERGESİ • СВІТЛОДІОДНИЙ ІНДИКАТОР • INDICATOR LED • مؤشرات الصمام LED

B DRIVING CONTROLS • BOUTONS DE COMMANDE • ANTRIEBSREGLER • COMANDI DI GUIDA • BEDIENING VOOR RIJDEN • MANDOS DE CONDUCCIÓN • BOTÕES DE DIREÇÃO • STYRKNAPPAR • AJO-OHJAIMET • KØRESTYRING • KJØREKONTROLLER • STEROWANIE JAZDĄ • OVLÁDACÍ PRVKY ŘÍZENÍ • OVLÁDANIE JAZDENIA • IRÁNYÍTÁSVEZÉRLŐK • КНОПКИ УПРАВЛЕНИЯ • ΕΛΕΓΧΟΙ ΟΔΗΓΗΣΗΣ • SÜRÜŞ KONTROLLERİ • ЕЛЕМЕНТИ КЕРУВАННЯ РУХОМ • BUTOANE DE COMANDĂ • التحكم في القيادة

C BATTERY BOX • COMPARTIMENT À PILES • BATTERIEGEHÄUSE • SCOMPARTO PILE • BATTERIJHOUDER • CAJA DE LAS PILAS • COMPARTIMENTO DAS PILHAS • BATTERIFACK • PARISTOKOTELO • BATTERIBOKS • BATTERIBOKS • PRZEDZIAŁ NA BATERIE • PROSTOR PRO BATERIE • PRIESTOR NA BATÉRIE • ELEMDOBOZ • БАТАРЕЙНЫЙ СОТЕК • ΘΗΚΗ ΜΠΑΤΑΡΙΩΝ • PIL KUTUSU • ВІДСІК ДЛЯ БАТАРЕЙОК • CUTIE DE BATERII • صندوق البطارية

D POWER SWITCH • INTERRUPTEUR • EIN-/AUSSCHALTER • LEVA DI ATTIVAZIONE • AAN/UIT-KNOP • BOTÓN DE ENCENDIDO • INTERRUPTOR DE LIGAÇÃO • STRÖMBRYTARE • VIRTAKYTKIN • AFBRYDERKNAP • STRØMBRYTER • PRZEŁĄCZNIK ZASILANIA • VYPÍNAČ • VYPÍNAČ • FÖKAPCSOLÓ • ПЕРЕКЛЮЧАТЕЛЬ ПИТАНИЯ • ΔΙΑΚΟΠΤΗΣ ΛΕΙΤΟΥΡΓΙΑΣ • GÜÇ DÜĞMESİ • ПЕРЕМИКАЧ ЖИВЛЕННЯ • ÎNTRERUPTOR • مفتاح التشغيل

E LED INDICATOR • INDICATEUR LED • LEUCHTANZEIGE • Indicatore LED • LED-INDICATOR • PILOTO LUMINOSO • INDICADOR LED • INDIKATORLAMPA • MERKKIVALO • LED-INDIKATOR • LED-INDIKATOR • LAMPKA LED • KONTROLKA LED • UKAZOVATEL LED • LED-JELZŐFÉNY • СВЕТОДИОДНЫЙ ИНДИКАТОР • ΦΩΤΑΝΑΙ ΕΝΔΕΙΞΗΣ • LED GÖSTERGE• СВІТЛОДІОДНИЙ ІНДИКАТОР • INDICATOR LED • مؤشرات الصمام LED

F CHARGE CORD • CORDON DE CHARGE • LADEKABEL • CAVETTO DI CARICA • OPLADSNOER • CABLE DE CARGA • CABO DE CARREGAMENTO • LÄDDNINGSSLADD • LATAUSJOHTO • OPLADNINGSLEDNING • LADEKABEL • KABEL LADOWANIA • NABÍJECÍ KABEL • NABÍJACÍ KÁBEL • TÖLTŐKÁBEL • ЗАРЯДНЫЙ ШНУР • ΚΑΛΩΔΙΟ ΦΟΡΤΙΣΗΣ • SARJ KABLOSU • КАБЕЛЬ ЗАРЯДЖАННЯ • CABLU DE ÎNCĂRCARE • كابل الشحن

G STEERING ALIGNMENT • RÉGLAGE DE LA DIRECTION • LENKUNGSJUSTIERUNG • ALLINEAMENTO DELLO STERZO • STUURAFSTELLING • COMO REGULAR LA DIRECCIÓN • ALINHAMENTO DA DIREÇÃO • JUSTERING AV STYRNING • OHJAUKSEN SÄÄTÖ • STYRINGSKORRIGERING • STYREJUSTERING • REGULACJA KÓŁ • SEŘÍZENÍ KOL • VYROVNANIE RIADENIA • AZ IRÁNYÍTÁS BEÁLLÍTÁSA • НАСТРОЙКА ЦЕНТРОВКИ • ΕΥΘΥΓΡΑΜΜΙΣΗ ΚΑΤΕΥΘΥΝΣΗΣ • DİREKSİYON HİZALAMASI • ВИРІВНЮВАННЯ КЕРУВАННЯ • REGLAREA DIRECȚIEI • محاذاة عجلة القيادة

H SKILL CHECK! • CONTRÔLE DES COMPÉTENCES • FAHRKÜNSTE TESTEN! • CONTROLLIAMO LE TUE COMPETENZE! • VAARDIGHEIDSCHECK! • ¡TEST DE HABILIDAD! • CAPACIDADES À PROVA! • KONTROLLI • TAITOTESTI • TJEK AF KØREEVNER! • FERDIGHETSSJEKK! • SPRAWDZENIE UMIEJĘTNOŚCI • ZKOUŠKA DOVEDNOSTÍ • KONTROLA ŠIKOVNOSTI! • ÜGYESSÉG ELLENŐRZÉSE! • ПРОВЕРКА НАВЫКОВ! • ΕΛΕΓΧΟΣ ΙΚΑΝΟΤΗΤΩΝ! • BECERİ KONTROLÜ! • ПЕРЕВІРТЕ СВОЇ НАВИЧКИ! • VERIFICAȚI-VĂ APTITUDINILE! • !تحقق من المهارات

3: SET UP • PRÉPARATION • VORBEREITUNG • PREPARAZIONE • VOORBEREIDINGEN • PREPARACIÓN • PREPARAÇÃO • FÖRBEREDELSER • VALMISTELU • OPSÆTNING • FORBEREDELSER • PRZYGOTOWANIE • PŘÍPRAVA • PRÍPRAVA • ELŐKÉSZÍTÉS • ПОДГОТОВКА • ΠΡΟΕΤΟΙΜΑΣΙΑ • KURULUM • ПІДГОТОВКА ДО ГРИ • PREGĂTIRE • الإعداد

A. REMOTE CONTROLLER BATTERY INSTALLATION • INSTALLATION DES PILES DANS LA TÉLÉCOMMANDE • EINLEGEN DER BATTERIEN IN DIE FERNSTEUERUNG • COME INSERIRE LE PILE DEL RADIOCOMANDO • BATTERIJEN PLAATSEN IN DE AFSTANDSBEDIENING • COLOCACIÓN DE LAS PILAS EN EL MANDO DE CONTROL REMOTO • INSTALAÇÃO DAS PILHAS NO COMANDO • BATTERIINSTALLATION I FJÄRRKONTROLL • PÄRISTOJEN ASENNUS KAUKO-OHJAIMEEN • ISÆTNING AF BATTERIER I FJERNBETJENING • INNSETTING AV BATTERIER I FJERNKONTROLLEN • INSTALACJA BATERII W KONTROLERZE • VKLÁDÁNÍ BATERÍÍ DO DÁLKOVÉHO OVLÁDÁNÍ • VLOŽENIE BATÉRIÍ DO DIAĽKOVÉHO OVLÁDAČA • AZ ELEMEK BEHELYEZÉSE A TÁVIRÁNYÍTÓBA • УСТАНОВКА БАТАРЕЕК В ПУЛЬТ ДИСТАНЦИОННОГО УПРАВЛЕНИЯ • ΤΟΠΟΘΕΤΗΣΗ ΜΠΑΤΑΡΙΩΝ ΣΤΟ ΤΗΛΕΧΕΙΡΙΣΤΗΡΙΟ • UZAKTAN KUMANDA PİLLERİNİN TAKILMASI • ВСТАНОВЛЕННЯ БАТАРЕЙОК У ПУЛЬТ ДИСТАНЦІЙНОГО КЕРУВАННЯ • INSTALAREA BATERIILOR TELECOMENZII • تركيب بطارية جهاز التحكم عن بعد.

1. Unscrew the battery cover with a Phillips head screwdriver (not included).
2. Install 2 AAA (LR03) 1.5V alkaline batteries (not included) with polarity (+/-) as shown inside the battery compartment. For longer life, use alkaline batteries.
3. Replace battery cover and tighten screw.
4. Replace batteries in the remote controller if the LED on the remote controller does not go on during playing or if the vehicle does not respond well after a recharge.

1. Dévissez le couvercle du compartiment des piles avec un tournevis cruciforme (non fourni).
2. Installez 2 piles alcalines AAA (LR03) de 1,5 V (non fournies) en respectant le sens des polarités (+/-) indiqué à l’intérieur du compartiment. Utilisez des piles alcalines pour une plus grande autonomie.
3. Replacez le couvercle du compartiment à piles et resserrez la vis.
4. Remplacez les piles de la télécommande si le voyant LED de la télécommande ne s’allume pas pendant le jeu ou si le véhicule ne répond pas bien une fois rechargé.

1. Die Batteriefachabdeckung mit einem Kreuzschlitzschraubenzieher (nicht enthalten) aufschrauben und beiseite legen.
2. 2 Alkali-Batterien AAA (LR03) 1,5 V (nicht enthalten) in die im Batteriefach angegebene Polrichtung (+/-) einlegen. Für optimale Leistung und längere Lebensdauer nur Alkali-Batterien verwenden.
3. Die Abdeckung wieder einsetzen und die Schraube festziehen.
4. Die Batterien der Fernsteuerung ersetzen, wenn die LED-Signalanzeige der Fernsteuerung während des Spielens nicht aufleuchtet oder wenn das Fahrzeug nach dem Aufladen nicht reagiert.

1. Svitare lo sportello dello scomparto pile con un cacciavite a stella (non incluso).
2. Inserire 2 pile alcaline formato stilo AAA (LR03) da 1,5 V (non incluse) con le polarità (+/-) direzionate come indicato all’interno dello scomparto. Per una maggiore durata, usare solo pile alcaline.
3. Rimettere lo sportello e stringere la vite.
4. Sostituisci le pile del radiocomando se il LED non si accende durante il gioco o se il veicolo non risponde in modo adeguato dopo la ricarica.

1. Schroef het batterijklepje los met een kruiskopschroevendraaier (niet inbegrepen).
2. Plaats 2 AAA (LR03) alkalinebatterijen van 1,5 V (niet inbegrepen) met de plus- en minpolen zoals aangegeven in de batterijhouder. Gebruik uitsluitend alkalinebatterijen; deze gaan langer mee.
3. Zet het batterijklepje weer op z’n plaats en draai de schroef vast.
4. Vervang de batterijen in de afstandsbediening als het led-lampje op de afstandsbediening niet meer aangaat tijdens het spelen of als het voertuig niet goed reageert na het opladen.

1. Con un destornillador de estrella (no incluido), abrir la tapa del compartimento de las pilas y retirarla.
2. Colocar 2 pilas alcalinas AAA/LR03 de 1,5 V (no incluidas) según la polaridad (+/-) indicada en el interior del compartimento. Para una mayor duración, recomendamos utilizar pilas alcalinas.
3. Volver a tapar el compartimento y atornillar la tapa.
4. Cambia las pilas del mando a distancia si el indicador LED del mando no se enciende o si el vehículo no responde bien después de cargarlo.

1. Desapparafusar a tampa do compartimento das pilhas com uma chave de fendas Phillips (não incluída).
2. Instalar 2 pilhas AAA (LR03) alcalinas de 1,5 V (não incluídas) respeitando a posição das polaridades (+/-), conforme apresentado no interior do compartimento das pilhas. Para uma maior autonomia, utilizar pilhas alcalinas.
3. Voltar a colocar a tampa do compartimento das pilhas e aparafusar.
4. Substituir as pilhas do comando se o respetivo LED não acender durante a brincadeira ou o veículo não reagir corretamente após o carregamento.

1. Skruva loss batterilucka med en stjärnskruvmejsel (ingår ej).
2. Sätt i 2 alkaliska AAA-batterier (LR03) 1,5 V (ingår ej) i batterifacket är det bäst (+/-) som visas inne i facket. Alkaliska batterier håller längre.
3. Sätt tillbaka batterilucka och dra åt skruven.
4. Byt ut batterierna i fjärrkontrollen om lysdioden på fjärrkontrollen inte tänds vid lek eller om fordonet inte reagerar så bra efter en uppladdning.

1. Avaa paristotokotelon kansi ristipäämeisselillä (ei mukana pakkauksessa).
2. Aseta paristotokotelon 2 AAA(LR03)-alkalipariston (ei sisälly pakkaukseen) merkkien (+/-) mukaisesti. Suosittelemme pitkäkestoisia alkaliparistoja.
3. Aseta paristotokotelon kansi takaisin paikalleen ja kiristä ruuvi.
4. Vaihda kauko-ohjaimen paristot, jos ohjaimen merkkivalo ei syty leikin aikana tai ajoneuvo ei reagoi kunnolla, vaikka sen akku on ladattu täyteen.

1. Skru dækslet til batterirummet af med en stjerneskruetrækker (medfølger ikke).
2. Sæt 2 alkaliske 1,5 V AAA-batterier (LR03) (medfølger ikke) i batterirummet med polerne (+/-) som vist. Brug alkaliske batterier, der har længere levetid.
3. Sæt batterilågen på igen, og spænd skruen.
4. Udskift batterierne i fjernbetjeningen, hvis LED’en på fjernbetjeningen ikke tænder under legen, eller hvis køretøjet ikke reagerer ordentligt efter opladning.

1. Skru lea batteridekselet med en stjerneskruetrekker (følger ikke med).
2. Sett inn 2 alkaliske AAA-batterier på 1,5 V (LR03, følger ikke med) med polariteten (+/-) som vises i batterirommet. Alkaliske batterier varer lenger enn andre batterier.
3. Sett batteridekselet på plass igjen, og stram til skruen.
4. Erstatt batteriene i fjernkontrollen om LED-lysene på fjernkontrollen ikke slås, på eller hvis kjøretøyet ikke responderer ordentlig etter en opplading.

1. Odkręć pokrywę przedziału na baterie za pomocą śrubokręta krzyżakowego (nie znajduje się w zestawie).
2. Włóż 2 baterie alkaliczne 1,5 V typu AAA (LR03, nie znajdują się w zestawie) zgodnie z oznaczeniami biegunów (+ oraz -) umieszczonymi wewnątrz przedziału na baterie. Aby móc dłużej korzystać z produktu, używaj baterii alkalicznych.
3. Załóż pokrywę przedziału na baterie i dokręć śrubę.
4. Wymień baterie w kontrolerze, jeśli lampka LED na kontrolerze nie zapala się podczas zabawy lub jeśli pojazd nie reaguje prawidłowo po ładowaniu.

1. Odšroubujte kryt prostoru pro baterie pomocí křížového šroubováku (není součástí balení).
2. Do prostoru pro baterie vložte 2 1,5V alkalické baterie typu AAA (LR03) (nejsou součástí balení) v naznačeném směru polarity (+/–). Použitím alkalických baterií dosáhnete delší životnosti.
3. Kryt prostoru pro baterie znovu nasaďte a utáhněte šroubek.
4. Pokud se kontrolka LED na dálkovém ovládání během hry nerozsvítí nebo pokud vozidlo po dobití nereaguje správně, vyměňte baterie v dálkovém ovládání.

1. Kryt priestoru na batérie odskrutujte krížovým skrutkovačom (nie je súčasťou balenia).
2. Do priestoru pre batérie vložte 2 alkalické batérie typu AAA (LR03) 1,5 V (nie sú súčasťou balenia) v naznačenom smere polarity (+/-). Na dosiahnutie dlhšej životnosti používajte alkalické batérie.
3. Znova zaskrutkujte kryt priestoru na batérie a utáhnite skrutku.
4. Ak sa ukazovateľ LED na diaľkovom ovládači počas hry nerozsvieti alebo ak vozidlo po dobití správnu nereaguje, vymeňte batérie v diaľkovom ovládači.

1. Csavarja ki az elemrekesz fedelében lévő csavart egy kereszthegyű csavarhúzóval (nem tartozék).
2. Tegyen be 2 AAA (LR03) 1,5 V-os alkáli elemet (nem tartozék) az elemtartóban rekeszben feltüntetett polaritásnak megfelelően (+/-). A hosszabb élettartam érdekében alkáli elemek használata javasolt.
3. Helyezze vissza az elemtartó rekesz fedelét, és húzza meg a csavart.
4. Cserélje ki a távirányító elemeit, ha a távirányító LED-je nem világít játék közben, vagy ha a jármű nem reagál megfelelően a töltés után.

1. Откройте крышку батарейного отсека с помощью крестообразной отвертки (не входит в комплект).
2. Вставьте 2 щелочные батарейки AAA (LR03) 1,5 В, (не входят в комплект) в батарейный отсек, соблюдая полярность (+/-). Для продления времени работы изделия используйте щелочные батарейки.
3. Установите на место крышку батарейного отсека и закрутите винт.
4. Замените батарейки в пульте управления, если светодиодный индикатор на пульте управления не загорается во время игры или если машинка не реагирует на команды пульта управления после зарядки.

1. Ξεβιδώστε το πορτάκι της θήκης μπαταριών με ένα σταυροκατσάβιδο (δεν περιλαμβάνεται).
2. Τοποθετήστε 2 αλκαλικές μπαταρίες AAA (LR03) 1.5V, όπως υποδεικνύεται. Για μεγαλύτερη διάρκεια λειτουργίας χρησιμοποιήστε αλκαλικές μπαταρίες.
3. Τοποθετήστε ξανά το πορτάκι της θήκης των μπαταριών και βιδώστε.
4. Αντικαταστήστε τις μπαταρίες του τηλεχειριστηρίου εάν το φωτάκι του τηλεχειριστηρίου δεν ανάβει ή αν το όχημα δεν λειτουργεί καλά μετά από φόρτιση.

1. Pil yuvasının kapağını yıldız tornavidayla (ürüne dahil değildir) açın.
2. 2 adet AAA (LR03) 1,5 V alkali pil (ürüne dahil değildir), (+/-) kutupları pil bölmesinde gösterildiği gibi gelecek şekilde yerleştirin. Alkali pille daha uzun süre kullanılabilir.
3. Pil yuvasının kapağını tekrar vidayı sıkın.
4. Uzaktan kumanda üzerindeki LED, oyun sırada yanmıyorsa veya araç şarj edildikten sonra düzgün yanıt vermiyorsa uzaktan kumandanın pillerini değiştirin.

1. Відкрутіть кришку відділу для батарейок за допомогою хрестоподібної викрутки (не в комплекті).
2. Встановіть 2 лужні батарейки типу AAA (LR03) напругою 1,5 В (не входять у комплект) з дотриманням полярності (+/–), як вказано всередині відділу для батарейок. Щоб іграшка працювала довше, використовуйте лужні батарейки.
3. Установіть на місце кришку відділу для батарейок і закрутіть гвинт.
4. Замініть батарейки в пульті дистанційного керування, якщо світлодіодний індикатор на ньому не загорається під час гри або якщо машинка недостатньо добре реагує на натискання кнопок після перезарядження.

1. Deșurubați capacul compartimentului pentru baterii cu o șurubelniță în cruce (neinclusă).
2. Instalați 2 baterii alcaline de tip AAA/LR03 de 1,5 V (neincluse) cu polaritate (+/-) așa cum se ilustrează în interiorul compartimentului pentru baterii. Pentru o durată de viață mai mare, folosiți baterii alcaline.
3. Puneți la loc capacul compartimentului pentru baterii și strângeți șurubul.
4. Înlocuiți bateriile telecomenzii dacă indicatorul LED de pe telecomandă nu se aprinde în timpul jocului sau dacă vehiculul nu răspunde bine după o încărcare.

1. يجب فك غطاء حجرة البطاريات بمفك براغي Phillips (غير متضمن).
2. يجب تركيب 2 بطاريات قلوية AAA من نوع (LR03) بقوة 1.5 فولت (غير متضمنة) بالتحاذي الأقطاب الصحيحة (+/-) كما هو مبيّن داخل حجرة البطاريات. يجب استخدام بطاريات قلوية لأنها تعمر فترة أطول.
3. أعد غطاء حجرة البطاريات إلى مكانه وثبّته بالبراغي.
4. يجب استبدال البطاريات في جهاز التحكم عن بعد إذا لم يضئ مؤشر LED المتوهج عن وميض أثناء اللعب أو إذا لم يستجب المركبة جيداً بعد إعادة الشحن.

4: HOW TO DRIVE • CONDUITE • SO GEHT'S • COME GUIDARE IL VEICOLO • RIJDEN • CÓMO CONDUCIR • COMO CONDUZIR • SÅ HÄR KÖR DU • KÄYTTÖOHJEET • SÅDAN KØRER MAN • SLIK KJØRER DU • JAZDA • ŘÍZENÍ • AKO JAZDIŤ • A JÁRMŰ VEZETÉSE • КАК ЕЗДИТЬ • ΠΩΣ ΝΑ ΟΔΗΓΗΣΕΤΕ • NASIL SÜRÜLÜR? • ЯК КЕРУВАТИ МАШИНКОЮ • CUM SE CONDUCE • طريقة القيادة

CHECKLIST • VÉRIFICATIONS • CHECKLISTE • CHECKLIST • CHECKLIST • COMPROBACIÓN • LISTA DE VERIFICAÇÃO • CHECKLISTA • OSALUETTELO • TJEKLISTE • SJEKKLISTE • LISTA KONTROLNA • KONTROLY • KONTROLNÝ ZOZNAM • ΕΛΕΝΓΟΡΖΟΛΙΣΤΑ • ПАМЯТКА • ALLTA EAEГXOY • KONTROL LİSTESİ • СПИСОК ДЛЯ ПЕРЕВІРКИ • LISTĂ DE VERIFICARE • القائمة

- Is the vehicle fully charged?
- Is the remote controller equipped with fresh batteries?
- Is the remote controller paired with the vehicle?
- Has the vehicle’s steering been aligned?

- Le véhicule est-il complètement chargé ?
- La télécommande est-elle équipée de piles neuves ?
- La télécommande est-elle synchronisée avec le véhicule ?
- La direction du véhicule est-elle correctement réglée ?

- Ist das Fahrzeug vollständig aufgeladen?
- Wurden in die Fernsteuerung neue Batterien eingelegt?
- Ist die Fernsteuerung mit dem Fahrzeug gekoppelt?
- Wurde die Lenkung des Fahrzeugs justiert?

- Il veicolo è completamente carico?
- Le pile del radiocomando sono nuove?
- Il radiocomando è sincronizzato con il veicolo?
- Lo sterzo del veicolo è stato allineato?

- Is het voertuig volledig opgeladen?
- Zitten er nieuwe batterijen in de afstandsbediening?
- Is de afstandsbediening met het voertuig gekoppeld?
- Is de stuurrichting van het voertuig uitgelijnd?

- ¿Está el vehículo completamente cargado?
- ¿Tiene pilas nuevas el mando a distancia?
- ¿Se ha vinculado el mando a distancia con el vehículo?
- ¿Se ha ajustado la dirección del vehículo?

- O veículo está completamente carregado?
- O comando tem pilhas novas?
- O comando está emparelhado com o veículo?
- A direção do veículo está alinhada?

- Är fordonet helt laddat?
- Finns det nya batterier i fjärrkontrollen?
- Är fjärrkontrollen hopparad med fordonet?
- Har fordonets styning justerats?

- Onko ajoneuvon akku täysinen ladattu?
- Onko kauko-ohjaimessa uudet paristot?
- Onko kauko-ohjain ja ajoneuvo pariliitetty?
- Onko ajoneuvon ohj