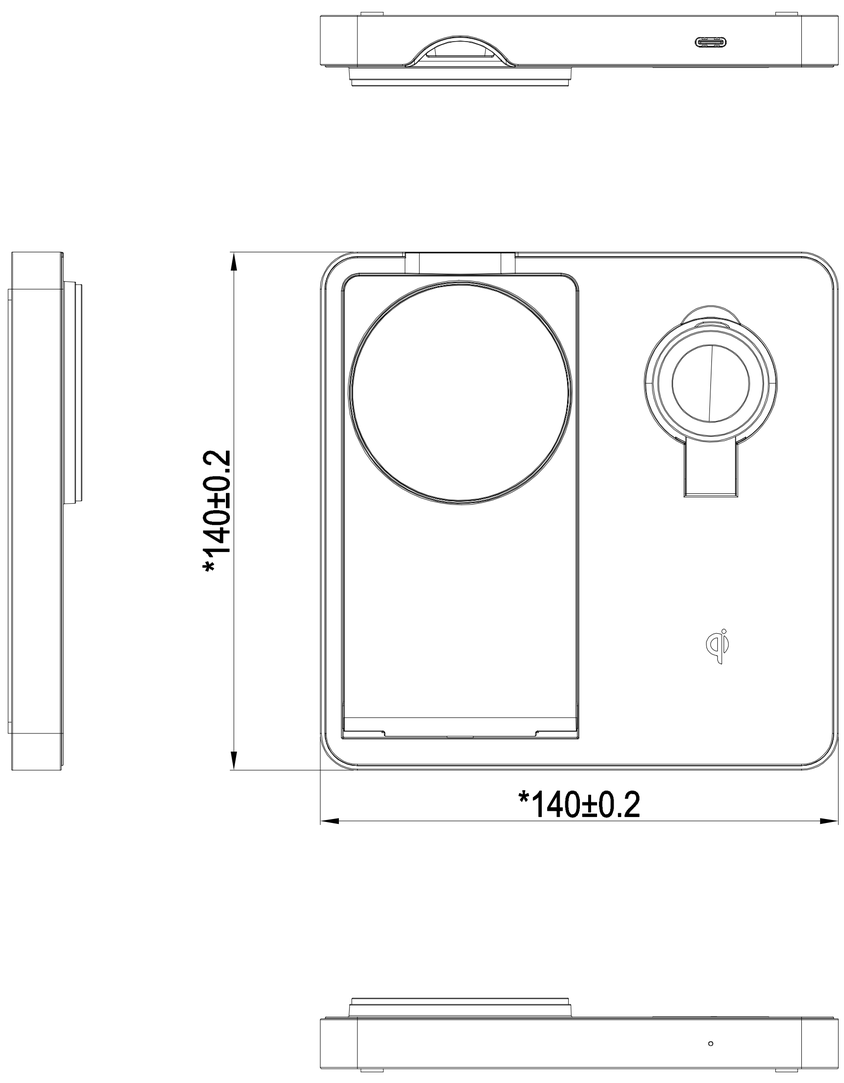

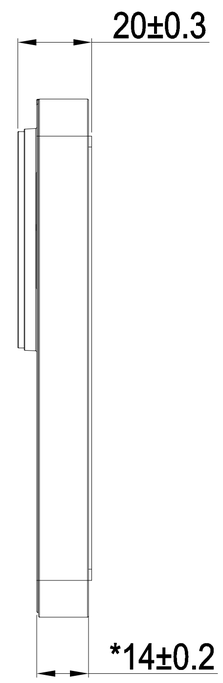

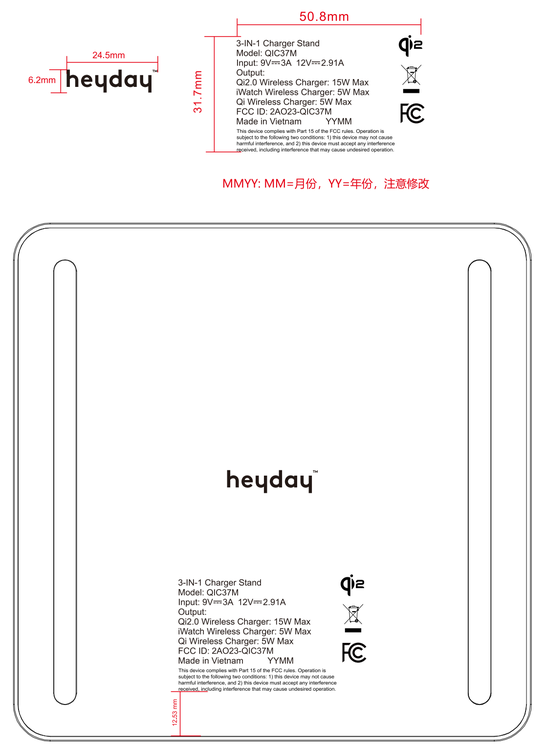

技术要求：
1.素材颜色为：白色
2.工艺:丝印(用冷灰6C丝印后的效果为冷灰9C)
3.丝印清晰，无重影
4.符合ROHS
5.摩擦测试：用棉布（专用）蘸满无水酒精（浓度≥95%）施加300g的载荷，手工擦拭20次，要求图案内容仍完整且清晰可认。

Rev.	Ord.	Revised History	Designed By/Date	Checked By	Approved By

鹏元晟高科技股份有限公司
PYS High-Tech Co., Ltd

Approved By		Date	
Checked By		Date	
Designed By	康志勇	Date	

Description:

Dimensions		0<X≤6	6<X≤30	30<X≤80	80<X≤180	180<X≤320	320<X≤600	>600
Tolerances unless otherwise mentioned	V A	0.05	0.1	0.15	0.2	0.25	0.35	0.5
	B	0.1	0.15	0.2	0.25	0.4	0.5	0.65
	C	0.2	0.3	0.4	0.6	0.8	1.0	2.0
	D	0.5	1.0	1.5	2.2	3.5	5.0	6.5
	Holes: ‘ 0.1 Angles: ‘ 0.5 ~							

Document No.	Rev.

Size	A3	Unit	mm	Scale	Free	Third Angle Projection	Sheet 1 Of 1

文件编号：QR-EG-075 版本号：E/0