Remark	Description	Editor	Date

1. 以下内容由供应商印刷：

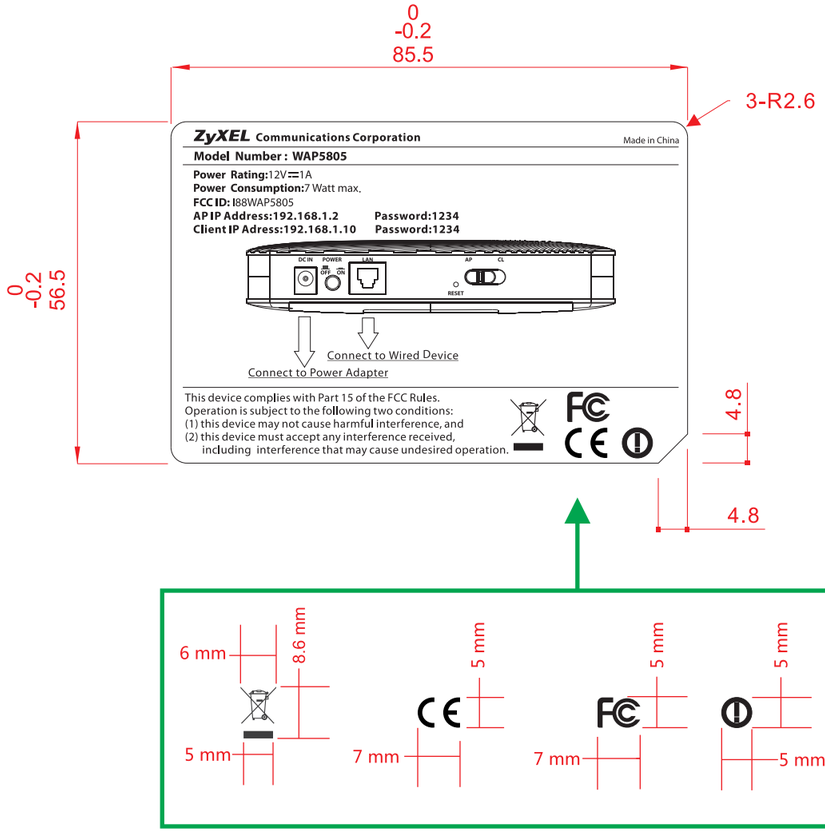

2. 以下内容由工厂在供应商印刷的基础上打印：

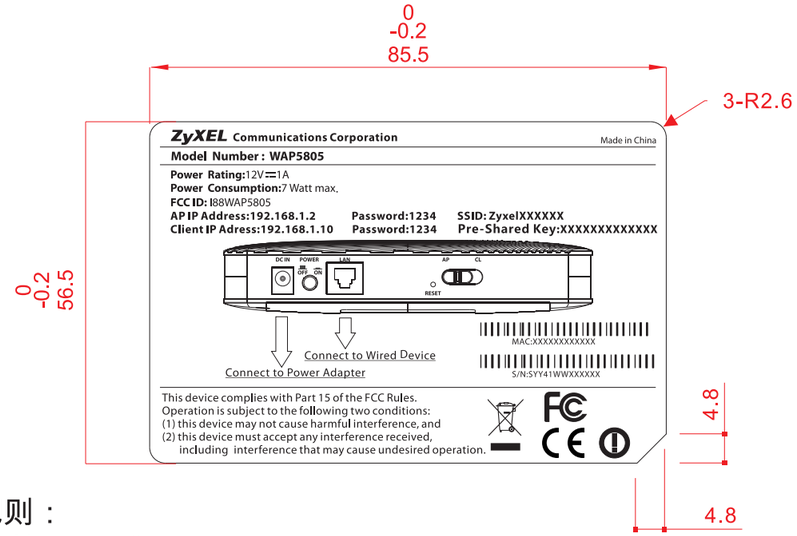

编码规则：

S/N:SYY41WWXXXXXX

S:固定

YY:YEAR,12指2012

41：固定

WW:第几周，20指一年中的第20周

XXXXXX:000001-999999(按生产流水号）

MAC:XXXXXXXXXXXX(按客户提供）

SSID:ZyXELXXXXXX

XXXXXX:MAC地址后6位

Pre-Shared Key:XXXXXXXXXXXXX

XXXXXXXXXXXXX：为13位数字或字母，算号器自动生成

注:数字及字母使用Myriad Pro字体打印

BARCODE：CODE 39

来料方式：卷装

NOTES(技术要求）：

1. 黑色印刷，无边框, R2. 6
(Black printing, no frame,R2.6)
2. 材料: 50# 亮白 PET, 打印光膜, 背胶
(Material:50# Bright white PET, film, adhesive)
3. 原材料及后处理工艺均能满足我司《环保技术标准》要求.
(Raw materials and the corresponding post processing should meet requirements defined in the T&W Environmental Protection Technical Standards)

DIM \ TOL±	△			
RANGE	C1	C2	C3	C4
0~6	0.1	0.1	0.15	0.2
6~30	0.2	0.3	0.4	0.5
30~80	0.25	0.5	0.9	1.2
80~180	0.3	0.8	1.2	1.5
180~315	0.5	1.3	1.8	3
315~500	0.7	1.5	2.5	4
500~800	0.9	1.8	3	5
ANG.TOL±	0°~30°/0.1°	30°~60°/0.3°	60°~90°/0.5°	

CUSTOMER: ZyXEL		T&W 同维 SHENZHEN GONGJIN ELECTRONICS CO., LTD.			
TITLE: 印刷盒底标贴		MODEL: WAP5805			PART NO: 611000002538
UNIT'S	mm	VER	A0	DRAW	谷维 / DATE: 2014,05,20
MAT'L	XXXX	SCALE	N/A	CHECK	李何伟
FINISH	N/A	SHEET	1 / 1	PDE	N/A

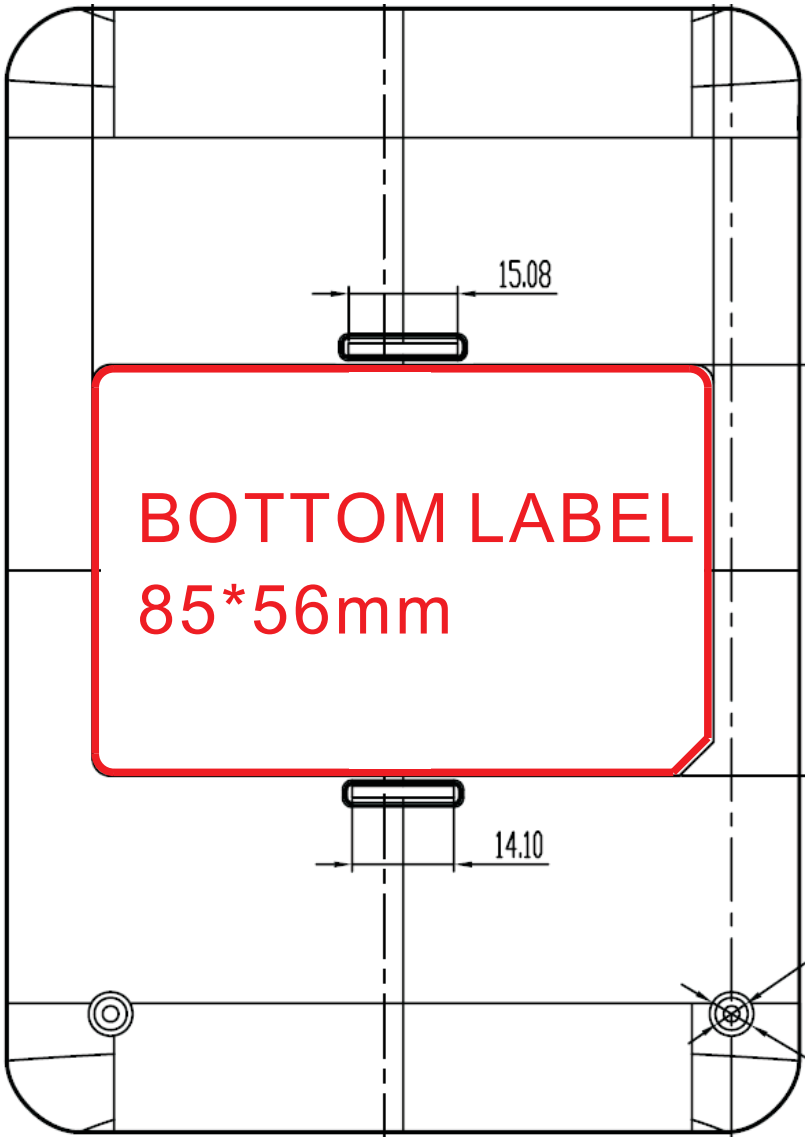

T&W 同维

SHENZHEN GONGJIN ELECTRONICS CO., LTD.

Title:	壳底标贴位置示意图