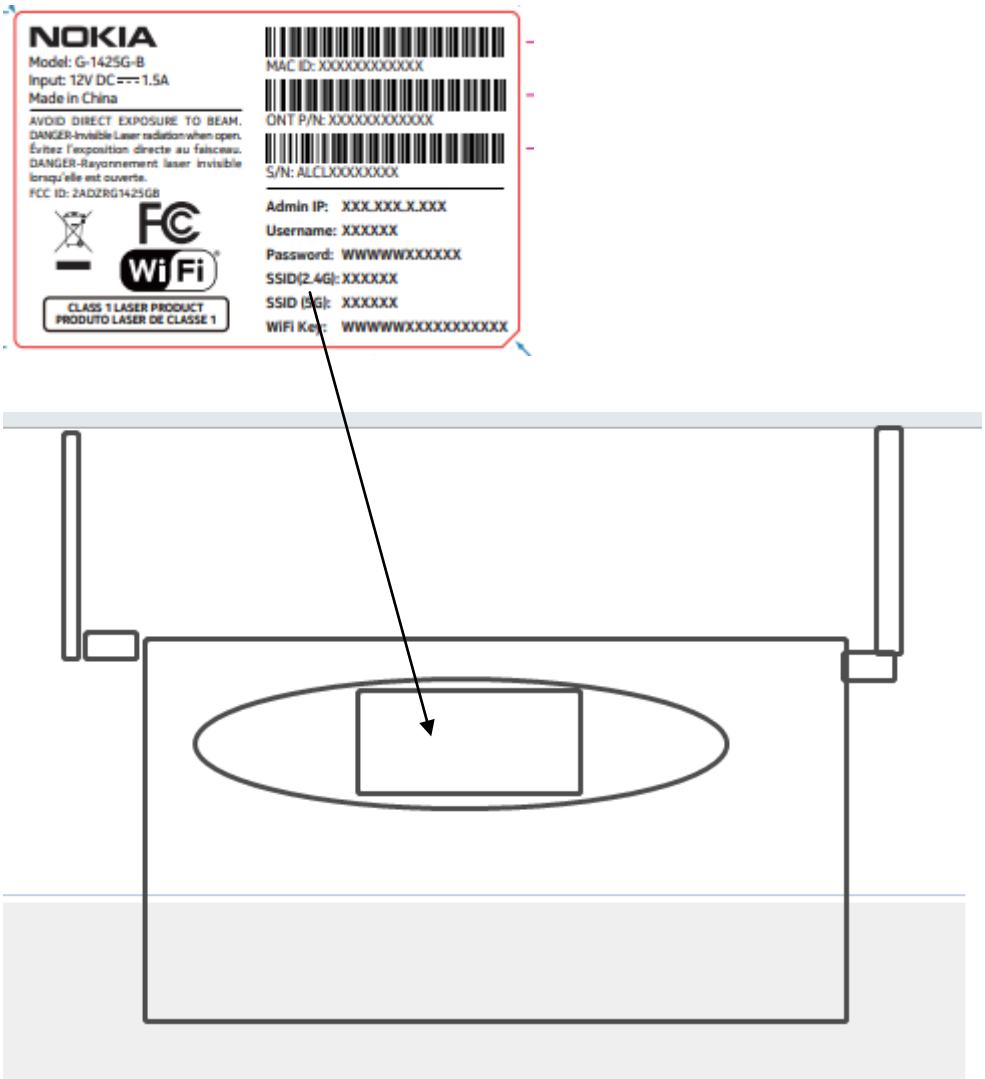
NOKIA
Model: G-1425G-B
Input: 12V DC ⎓ 1.5A
Made in China
AVOID DIRECT EXPOSURE TO BEAM.
DANGER-Invisible Laser radiation when open.
Évitez l'exposition directe au faisceau.
DANGER-Rayonnement laser invisible lorsqu'elle est ouverte.
FCC ID: 2ADZRG1425GB
CLASS 1 LASER PRODUCT
PRODUTO LASER DE CLASSE 1
MAC ID: XXXXXXXXXXXX
ONT P/N: XXXXXXXXXXXX
S/N: ALCLXXXXXXXX
Admin IP: XXX.XXX.X.XXX
Username: XXXXXX
Password: WWWWWXXXXXX
SSID(2.4G): XXXXXX
SSID (5G): XXXXXX
WiFi Key: WWWWWXXXXXXXXXXX