2B518 风冷车载无线充 QI2版说明书

168*102mm
128G双铜_4C印双面印 过哑油

物料编码：P1040195

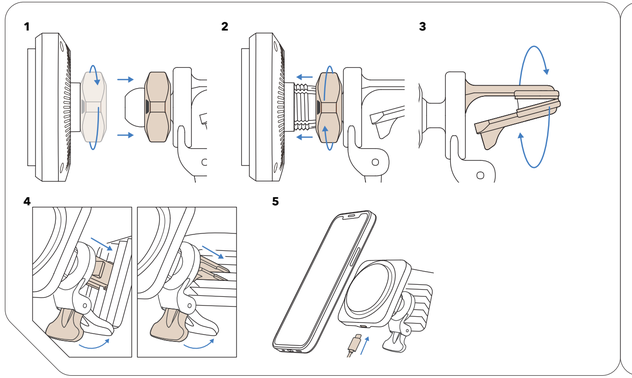

EN

LED Light Indicator Guide

Wireless Charging Status	Power On & Standby	Charging	Fully Charged	Error
Light	Solid blue	Flashes blue	Solid blue	Flashes red
Fan	Rotate for 5 seconds and then stops	Rotates continuously	Fan stops	Fan stops

* If your phone isn't charging, please check the following:
1. Ensure your phone supports wireless charging and there are no foreign objects like metal, magnets, or credit cards on the back of the phone.
2. Replace the car charger and/or the cable for your phone. Then, reconnect the data cable and restart wireless charging to ensure proper function.

! Important Notes

1. Please use the included charging cable for the best results.
2. The product's input power is 9V⎓2.2A, with a maximum output of 15W. iPhones support up to 15W charging.
3. For a more efficient charging experience, use a PD20W or higher fast charging adapter.
4. This product is compatible with iPhones that support MagSafe technology. Use your phone here or with an official Apple MagSafe case or Elite MagSafe case for the best magnetic alignment. Non-MagSafe phone cases should use the included magnetic ring.

⚠ Safety Warnings

1. Do not store the product in temperatures below 32°F (0°C) or above 140°F (60°C).
2. Do not throw the product into fire or water to avoid short circuits, electrical leaks, or damage.
3. Inspect the product, charging cable, and other accessories for any damage before use. If you find any damage, stop using the product immediately.
4. Do not disassemble or modify this product for any reason, as this may cause malfunctions, damage, and/or lead to the ingestion of disassembled parts by children.
5. Avoid using the product in high-temperature, humid, or corrosive environments as this could cause serious damage and void the warranty.
6. This product contains magnets. As such, it should be kept at a safe distance from medical devices such as pacemakers and defibrillators at all times so as to avoid interference. If no wireless charging is involved, a safe distance means at least 6 inches (15 cm); if wireless charging is involved, a safe distance means at least 12 inches (30 cm). If you suspect interference, discontinue use of the product immediately and consult a doctor and/or the manufacturer of the medical device immediately.

RU

1. Наслаивание на поверхность зарядки мобильника, рекомендуется проверить устройство: по наличию инородных предметов.
2. Подшипник имеет нет беспроводную зарядку мобильный телефон, есть или нет постоянное предметы на задней панели мобильного телефона, такие как железный лист, магнит, кредитная карточка и т.д.
3. В случае замены автомобильного зарядного устройства, после проверки телефона рекомендуется повторно подключить и отключить провода для передачи данных и перезагрузить беспроводную зарядку для нормальной работы.

! Примечания

1. Обязательно использовать сопроизвитный провод для зарядки.
2. Входное напряжение данного устройства составляет 9В⎓2.2А, максимальная выходная мощность составляет 15 Вт, максимальная мощность для iPhone составляет 15 Вт.
3. Чтобы получить более эффективный опыт зарядки, рекомендуется использовать адаптер быстрой зарядки PD20 Ватт и выше.
4. Данное устройство подходит для iPhone с поддержкой технологии MagSafe. Для лучшего магнитного выравнивания рекомендуется использовать iPhone или использовать устройство без чехла или официальную магнитную оболочку Apple/ESR, если чехол немагнитный, то используйте его с магнитным кольцом.

⚠ Инструкции по безопасности

1. Не хранить устройство при температуре ниже 32°F(0°C) или выше140°C.
2. Не разрешайте данное устройство в огонь или вода, чтобы избежать утечки при коротком замыкании или повреждения.
3. Перед использованием рекомендуется проверить сохранность устройства и провода. При обнаружении любых повреждений, немедленно прекратите использование.
4. Не разбирайте или модифицируйте данное устройство ни по какой причине, чтобы избежать вторичной неисправности и внутренних, а также проглатывания малыми частями деталей, которые не покрываются гарантией.
5. Рекомендуется не использовать данное устройство при высокой температуре, влажности или в коррозионных средах, поскольку это может привести к серьезным повреждениям и устройство не будет гарантировано.
6. Данное устройство содержит магниты, для которых следует избегать взаимных помех с медицинским оборудованием, таким как электрокардиограф и дефибриллятор. Для обеспечения безопасности, рекомендуется держать устройство на безопасном расстоянии от медицинского оборудования. Расстояние должно быть не менее 15 см(6 дюймов). При выполнении беспроводной зарядки расстояние должно быть безопасным и составлять не менее 30 см(12 дюймов). При подозрении в помехе, необходимо немедленно прекратить использование и обратиться к врачу и производителю медицинского оборудования.

FR

Guide sur l'indicateur LED

État de charge sans fil	Mise sous tension et veille	En charge	Complètement chargé	Erreur
Voyant	Bleu	Bleu clignotant	Bleu	rouge clignotant
Ventilateur	Tourne pendant 5 secondes puis s'arrête	Tourne continuellement	Arrêté	arrêté

* Si votre téléphone ne charge pas, veuillez vérifier les points suivants :
1. Assurez-vous que votre téléphone prend en charge la charge chargement sans fil et qu'il n'y a aucun objet étranger comme du métal, des aimants ou des cartes de crédit à l'arrière du téléphone.
2. Remplacez le chargeur de voiture et/ou le câble de votre téléphone. Ensuite, reconnectez le câble de données et redémarrez le chargement sans fil pour garantir son bon fonctionnement.

! À noter

1. Veuillez utiliser le câble de chargement inclus pour de meilleurs résultats.
2. La puissance d'entrée du produit est de 9V ⎓ 2.2A, avec une puissance maximale de 15 W. Les iPhones prennent en charge jusqu'à 15 W de charge.
3. Pour une expérience de charge plus efficace, utilisez un adaptateur de charge rapide PD20W ou supérieur.
4. Ce produit est compatible avec les iPhones prenant en charge la technologie MagSafe. Utilisez votre téléphone ou avec une coque Apple MagSafe officiel ou une coque ESR MagSafe pour un meilleur alignement magnétique. Les coques de téléphone non MagSafe doivent utiliser l'anneau magnétique inclus.

⚠ Attention

1. Ne stockez pas le produit à des températures inférieures à 0°C ou supérieures à 60°C.
2. Ne jetez pas le produit dans le feu ou dans l'eau pour éviter les courts-circuits, les fuites électriques ou les dommages.
3. Inspectez le produit, le câble de chargement et les autres accessoires pour décéler tout dommage avant utilisation. Si vous constatez des dommages, arrêtez immédiatement d'utiliser le produit.
4. Ne démontez ni ne modifiez ce produit pour quelque raison que ce soit, car cela pourrait provoquer des dysfonctionnements, des dommages et/ou conduire à l'ingestion de pièces démontées par des enfants.
5. Evitez d'utiliser le produit dans des environnements à haute température, humides ou corrosifs car cela pourrait causer de graves dommages et annuler la garantie.
6. Ce produit contient des aimants. En tant que tel, il doit être maintenu à tout moment à une distance de sécurité des appareils médicaux tels que les stimulateurs cardiaques et les défibrillateurs afin d'éviter les interférences. Si aucune charge sans fil n'est impliquée, une distance de sécurité signifie au moins 6 pouces (15 cm) ; en cas de chargement sans fil, une distance de sécurité signifie au moins 12 pouces (30 cm). Si vous soupçonnez une interférence, arrêtez immédiatement d'utiliser le produit et consultez immédiatement un médecin et/ou le fabricant du dispositif médical.

IT

Guida agli indicatori luminosi LED

Stato di ricarica wireless	Accensione e standby	In carica	Completamente carico	Errore
Luce	Blu fisso	Blu lampeggiante	Blu fisso	Rosso lampeggiante
Ventola	Ruota per 5 secondi e si ferma	Rotazione continua	Interruzione della ventola	La ventola si ferma

* Se il telefono non si carica, controllare quanto segue:
1. Assicura-vous que votre téléphone prend en charge la recharge sans fil et qu'il n'y a aucun objet étranger comme du métal, des aimants ou des cartes de crédit à l'arrière du téléphone.
2. Remplacez le chargeur de voiture et/ou votre câble. Ensuite, reconnectez le câble de données et redémarrez le chargement sans fil pour garantir son bon fonctionnement.

! Note importanti

1. Per un utilizzo ottimale, utilizzare il cavo di ricarica in dotazione.
2. La potenza di ingresso del prodotto è di 9V⎓2.2A, con un'uscita massima di 15W. Gli iPhone supportano una ricarica fino a 15W.
3. Per una ricarica più efficiente, utilizzare un adattatore di ricarica rapida PD20W o superiore.
4. Questo prodotto è compatibile con gli iPhone che supportano la tecnologia MagSafe. Per ottenere un allineamento magnetico ottimale, utilizzare il telefono accanto o con una custodia MagSafe ufficiale Apple o una custodia MagSafe ESR. Le custodie per telefono non MagSafe devono utilizzare l'anello magnetico in dotazione.

⚠ Avvertenze di sicurezza

1. Non conservare il prodotto a temperature inferiori a 0°C o superiori a 60°C.
2. Non gettare il prodotto nel fuoco o nell'acqua per evitare cortocircuiti, perdite elettriche o danni.
3. Prima dell'uso, verificare che il prodotto, il cavo di ricarica e gli altri accessori non presentino danni. Se si riscontrano danni, interrompere immediatamente l'uso del prodotto.
4. Non smontare o modificare il prodotto per nessun motivo, poiché ciò potrebbe causare malfunzionamenti, danni e/o l'ingestione di parti smontate da parte dei bambini.
5. Evitare di utilizzare il prodotto in ambienti ad alta temperatura, umidi o corrosivi, poiché ciò potrebbe causare gravi danni e invalidare la garanzia.
6. Questo prodotto contiene magneti. Pertanto, deve essere sempre tenuto a distanza di sicurezza da dispositivi medici come pacemaker e defibrillatori, per evitare interferenze. Se non è prevista la ricarica wireless, la distanza di sicurezza è di almeno 15 cm; se è prevista la ricarica wireless, la distanza di sicurezza è di almeno 30 cm. Se si sospetta un'interferenza, interrompere immediatamente l'uso del prodotto e consultare immediatamente un medico e/o il produttore del dispositivo medico.

DE

Leitfaden zur LED Lichtanzeige

Status des kabellosen Ladens	Einschalten & Standby	Laden	Vollständig geladen	Error
Licht	Blau	Blinkt Blau	Durchgehend Blau	Blinkt Rot
Lüfter	Rotiert 5 Sekunden lang und stoppt dann	Rotiert kontinuierlich	Lüfter stoppt	Lüfter stoppt

* Wenn Ihr Handy nicht geladen wird, überprüfen Sie bitte die folgenden Punkte:
1. Vergewissern Sie sich, dass Ihr Handy kabelloses Laden unterstützt und sich keine Fremdkörper wie Metall, Magnete oder Kreditkarten auf der Rückseite des Handys befinden.
2. Tauschen Sie das Autoladegerät aus und/oder/oder Sie Ihr Handy. Schließen Sie dann das Datenkabel wieder an und starten Sie das kabellose Laden erneut, um die ordnungsgemäße Funktion sicherzustellen.

! Wichtige Hinweise

1. Bitte verwenden Sie das mitgelieferte Ladekabel, um die besten Ergebnisse zu erzielen.
2. Die Eingangsleistung des Produkts beträgt 9V⎓2.2A, mit einer maximalen Leistung von 15W. iPhones unterstützen bis zu 15W Laden.
3. Für ein effizienteres Ladeerlebnis verwenden Sie bitte einen Schnellladeadapter PD20W oder höher.
4. Dieses Produkt ist mit iPhones kompatibel, die die MagSafe-Technologie unterstützen. Benutzen Sie Ihr Handy ohne Hülle oder mit einer offiziellen Apple MagSafe Hülle oder ESR MagSafe Hülle, um eine optimale magnetische Ausrichtung zu erreichen. Nicht MagSafe Handy Hüllen sollten den mitgelieferten Magnetring verwenden.

⚠ Sicherheitshinweise

1. Lagern Sie das Produkt nicht bei Temperaturen unter 0°C oder 60°C.
2. Werfen Sie das Gerät nicht ins Feuer oder ins Wasser, um Kurzschlüsse, elektrische Lecks oder Schäden zu vermeiden.
3. Überprüfen Sie das Gerät, das Ladekabel und anderes Zubehör vor dem Gebrauch auf Schäden. Wenn Sie Schäden feststellen, verwenden Sie das Gerät unverzüglich nicht mehr.
4. Nehmen Sie dieses Produkt nicht auseinander und modifizieren Sie es nicht, da dies zu Fehlfunktionen, Schäden und/oder/oder zum Verschlucken der ausgebauten Teile durch Kinder führen kann.
5. Verwenden Sie das Produkt nicht in Umgebungen mit hohen Temperaturen, hoher Luftfeuchtigkeit oder korrosiven Stoffen, da dies zu schweren Schäden führen kann und die Garantie erlischt.
6. Dieses Produkt enthält Magnete. Daher sollte es stets in einem sicheren Abstand zu medizinischen Geräten wie Herzschrittmachern und Defibrillatoren aufbewahrt werden, um Störungen zu vermeiden. Wenn keine kabellose Ladung erfolgt, beträgt der Sicherheitsabstand mindestens 15 cm; bei kabelloser Ladung beträgt der Sicherheitsabstand mindestens 30 cm. Bei Verdacht auf eine Störung, stellen Sie die Verwendung des Produkts sofort ein und wenden Sie sich umgehend an einen Arzt und/oder den Hersteller des medizinischen Geräts.

ES

Guía del indicador luminoso LED

Estado del cargador inalámbrico	Encendido & En espera	Cargando	Totalmente cargado	Error
Luz	Azul fijo	Azul parpadeando	Azul fijo	Rojo intermitente
Ventilador	Gira 5 s y se detiene	Gira continuamente	Parado	Parado

* Si el teléfono no se carga, comprobar lo siguiente:
1. El teléfono admite carga inalámbrica y no hay objetos extraños como metal, imanes o tarjetas de crédito en la parte posterior del teléfono.
2. Reemplazar el cargador del automóvil y revisar el teléfono. Luego, volver a conectar el cable de datos y reiniciar la carga inalámbrica para garantizar un funcionamiento adecuado.

! Notas importantes

1. Utilizar el cable de carga incluido para obtener mejores resultados.
2. La entrada deste producto es 9V⎓2.2A, con una salida máxima de 15W. Los iPhone admiten una carga de hasta 15 W.
3. Para una experiencia de carga más eficiente, utilizar un adaptador de carga rápida PD20W o superior.
4. Este producto es compatible con iPhones que admiten tecnología MagSafe. Utilice el teléfono solo o con una funda oficial Apple MagSafe o una funda ESR MagSafe para la alineación magnética óptima. Las fundas para teléfono que no son MagSafe deben utilizar el anillo magnético incluido.

⚠ Advertencias de seguridad

1. No almacenar el producto a temperaturas inferiores a 0 °C o superiores a 60 °C.
2. No arrojar el producto al fuego o al agua para evitar cortocircuitos, fugas eléctricas o daños.
3. Inspeccionar el producto, el cable de carga y otros accesorios en busca de daños antes de su uso. Si encuentra daños, deje de usar el producto inmediatamente.
4. No desarmarse ni modificar este producto por ningún motivo, ya que esto puede causar mal funcionamiento, daños y/o provocar la ingestión de piezas desmontadas por parte de un niño.
5. Evitar utilizar el producto a alta temperatura, o en ambientes húmedos o corrosivos, ya que esto podría causar daños graves y anular la garantía.
6. Este producto contiene imanes. Como tal, debe mantenerse en todo momento a una distancia segura de dispositivos médicos como marcapasos y desfibriladores para evitar interferencias. Si no se trata de carga inalámbrica, una distancia segura significa al menos 6 pulgadas (15 cm); si se trata de carga inalámbrica, una distancia segura significa al menos 30 cm. Si hay alguna sospecha de que cause interferencias, suspender el uso del producto inmediatamente y consultar a un médico y/o el fabricante del dispositivo médico inmediatamente.

PT

Instruções de luz indicadora

Status de carregamento sem fio	Ligado e em espera	Carregando	Totalmente carregado	Carregamento anormal
Luz indicadora	Fixo azul	Piscando azul	Fixo azul	Luz azul piscando
Cooler	Gira e para após 5 segundos	Contínua girando	Parado	Parado

* Quanto o carregamento anormal, verifique de acordo com as seguintes instruções:
1. Se o telefone suporta carregamento sem fio; Existem objetos atrás do telefone, como chapa de ferro, ímãs, cartões de crédito, etc.
2. Por favor, retique o cabo de dados para reiniciar o carregamento sem fio para carregamento normal, após verificar o telefone e o carregador no carro.

! Precauções

1. Certifique-se em usar o cabo de dados incluído.
2. A entrada deste produto é 9V⎓2.2A, a potência máxima é de 15 W, a potência máxima do iPhone suportável é de 15W.
3. Para uma experiência de carregamento mais eficiente, use o adaptador de carregamento rápido PD 20W.
4. Este produto é adequado para iPhone que suporta a tecnologia MagSafe, recomenda-se o uso de máquina nua ou com o escudo magnético oficial da Apple/escudo magnético ESR. Se for um escudo não magnético de telemóvel, use o com um anel magnético.

⚠ Alertas de segurança

1. Não armazene o produto em temperatura ambiental inferior a 0°C ou superior a 60°C.
2. Não coloque este produto no fogo ou na água para evitar vazamento, curto-circuito ou causar danos ao produto.
3. Verifique o produto, o cabo de dados e outros acessórios antes de usar, quando encontrar algum dano, pare de utilizar o produto imediatamente.
4. Não desmonte ou modifique este produto por qualquer motivo para evitar falhas secundárias, quebradiças ou ainda que seja engolidas pelas crianças.
5. Não use num ambiente com alta temperatura, húmido ou corrosivo, caso contrário, causará sérios danos e o produto não será coberto pela garantia.
6. Este produto contém ímãs, cuidado com os equipamentos médicos, como os marcapassos e desfibriladores nas interferências. A distância é superior a 6 polegadas (de 15 cm) entre este produto e os equipamentos médicos, o dano é superior a 12 polegadas (de 30 cm) quando o carregamento sem fio está ligado. Se a distância deve ser superior a 12 polegadas (de 30 cm). Se houver suspeita de interferência, pare de usá-lo imediatamente e consulte um médico e o fabricante do dispositivo médico.

RU

Световые индикаторы состояния

Состояние беспроводной зарядки	Включение и в ожидании режиме	В зарядке	Полный заряд	Предупреждение сигнализации
Светодиодный индикатор	Постоянно горит синий цвет	Мигает синим цветом	Постоянно горит синий цвет	Постоянно горит синий цвет
Вентилятор	Вращается в течение 5 секунд и замирает	Вращается непрерывно	Остановился	Остановился

* Если беспроводная зарядка мобильника, рекомендуется проверить устройство: по наличию инородных предметов.
1. Подшипник имеет нет беспроводную зарядку мобильный телефон, есть или нет постоянные предметы на задней панели мобильного телефона, такие как железный лист, магнит, кредитная карточка и т.д.
2. В случае замены автомобильного зарядного устройства, после проверки телефона рекомендуется повторно подключить и отключить провода для передачи данных и перезагрузить беспроводную зарядку для нормальной работы.

! Примечания

1. Обязательно использовать сопроединенный провод для зарядки.
2. Входное напряжение данного устройства составляет 9В⎓2.2А, максимальная выходная мощность составляет 15 Вт, максимальная мощность для iPhone составляет 15 Вт.
3. Чтобы получить более эффективный опыт зарядки, рекомендуется использовать адаптер быстрой зарядки PD20 Ватт и выше.
4. Данное устройство подходит для iPhone с поддержкой технологии MagSafe. Для лучшего магнитного выравнивания рекомендуется использовать iPhone или использовать устройство без чехла или официальную магнитную оболочку Apple/ESR, если чехол немагнитный, то используйте его с магнитным кольцом.

⚠ Инструкции по безопасности

1. Не хранить устройство при температуре ниже 32°F(0°C) или выше140°C.
2. Не разрешайте данное устройство в огонь или вода, чтобы избежать утечки при коротком замыкании или повреждения.
3. Перед использованием рекомендуется проверить сохранность устройства и провода. При обнаружении любых повреждений, немедленно прекратите использование.
4. Не разбирайте или модифицируйте данное устройство ни по какой причине, чтобы избежать вторичной неисправности и внутренних, а также проглатывания малыми частями деталей, которые не покрываются гарантией.
5. Рекомендуется не использовать данное устройство при высокой температуре, влажности или в коррозионных средах, поскольку это может привести к серьезным повреждениям и устройство не будет гарантировано.
6. Данное устройство содержит магниты, для которых следует избегать взаимных помех с медицинским оборудованием, таким как электрокардиограф и дефибриллятор. Для обеспечения безопасности, рекомендуется держать устройство на безопасном расстоянии от медицинского оборудования. Расстояние должно быть не менее 15 см(6 дюймов). При выполнении беспроводной зарядки расстояние должно быть безопасным и составлять не менее 30 см(12 дюймов). При подозрении в помехе, необходимо немедленно прекратить использование и обратиться к врачу и производителю медицинского оборудования.

PL

Instrukcja wskaźnika LED

Stan ładowania bezprzewodowego	Zasilanie & Gotowość	Ładowanie	Pełne naładowanie	Alarm anomalii
LED	Niebieski, świeci stale	Pulsujące niebieskie światło	Niebieski, świeci stale	Niebieski, miga
Wentylator	Obraca się przez 5 sekund, potem stoi	Obraca się ciągle	Stop	Stop

* Jeśli telefon nie może być ładowany, sprawdź produkt według poniższych wskazówek:
1. Czy telefon obsługuje ładowanie bezprzewodowe; Czy na tylnej stronie telefonu nie ma obcych przedmiotów, takich jak płytki metalowe, magnesy, karty kredytowe itp.
2. Po wymianie ładowarki samochodowej i sprawdzeniu telefonu, odłącz i ponownie podłącz kabel danych, aby ponownie uruchomić bezkabelowe ładowanie, aby można było normalnie ładować.

! Wskazówki

1. Należy korzystać wyłącznie z kabla danych dostarczanego z tym produktem do ładowania.
2. Wejście tego produktu wynosi 9V⎓2.2A, maksymalna wydajność to 15W, iPhone obsługuje maksymalnie 15W.
3. Dla bardziej efektywnego doświadczenia z ładowaniem, należy użyć adaptera szybkiego ładowania PD 20W lub wyższego.
4. Produkt jest przeznaczony do użytku z iPhone'ami wspierającymi technologię MagSafe. Dla najlepszych wyników magnetycznego przyciągania, użyj go z telefonem bez etui lub z oficjalnym etui magnetycznym Apple/ESR. Dla obudów niemagnetycznych zalecamy użycie pierścienia magnetycznego.

⚠ Ostrzeżenia bezpieczeństwa

1. Nie przechowuj produktu w środowisku o temperaturze <0°C lub >60°C.
2. Nie wrzucaj produktu do ognia lub wody, aby uniknąć zwarcia lub uszkodzenia produktu.
3. Przed użyciem sprawdź produkt, kabel danych i inne akcesoria. W przypadku wykrycia jakichkolwiek uszkodzeń, natychmiast przestań używać produktu.
4. Nie rozmontowuj ani nie modyfikuj produktu z jakiegoś powodu, aby uniknąć wtórnych usterek i spalenia, a także połykania części przez dzieci.
5. Nie używaj produktu w środowisku o wysokiej temperaturze, wilgotności lub korozyjności, co może spowodować poważne uszkodzenia i produkt nie będzie objęty gwarancją.
6. Produkt zawiera magnesy i powinien być trzymany z dalekа od urządzeń medycznych, takich jak rozruszniki serca i defibrylatory, aby uniknąć zakłóceń. Aby zapewnić bezpieczeństwo, zachowaj bezpieczną odległość między produktem a urządzeniem medycznym. Bezpieczna odległość wynosi co najmniej 15 cm (6 cali) podczas ładowania bezprzewodowego odległość powinna wynosić co najmniej 30 cm/12 cali. W przypadku podejrzenia zakłóceń, natychmiast przestań używać produktu i skonsultuj się z lekarzem oraz producentem urządzenia medycznego.

NL

Uitleg LED-indicatielampjes

LED-lamp	Stroom & Stand-by	Opladen	Volledig opgeladen	Abnormaal alarm
Ventilator	Draait 5 seconden, dan stop	Continu draaiend	Stoot, continu aan	Stop

* Wanneer uw telefoon niet kan worden opgeladen, controleer dan het product volgens de volgende instructies:
1. Controleer of uw telefoon draadloos opladen ondersteunt; controleer of er vreemde voorwerpen aan de achterkant van de telefoon zijn, zoals metalen platjes, magneten, creditkaarten, enz.
2. Vervang de autolader en controleer de telefoon, haal vervolgens de datakabel uit en sleek deze opnieuw in om de draadloze oplader opnieuw te starten voor normaal opladen.

! Aanduidingen

1. Gebruik alsublieft alleen de bij dit product geleverde datakabel voor opladen.
2. De inver van dit product is 9V⎓2.2A, met een maximale output van 15W, en de iPhone ondersteunt maximaal 15W.
3. Voor een efficiënter laadervaring, gebruik een PD20W of hogere oplader.
4. Dit product is geschikt voor iPhones die MagSafe technologie ondersteunen, om het beste magnetische effect te bereiken, wordt aanbevolen om de telefoon zonder hoesje te gebruiken of de combinere met een officiële Apple MagSafe hoes/ESR MagSafe hoes, gebruik voor niet-magnetische hoezes een magnetische ring.

⚠ Veiligheidswaarschuwingen

1. Bewaar het product niet in een omgeving waar de temperatuur lager is dan 0°C of hoger dan 60°C.
2. Gooi dit product niet in vuur of water om kortsluiting of schade aan het product te voorkomen.
3. Controleer het product, de datakabel en andere accessoires voor gebruik, en stop onmiddellijk met het gebruik van het product als er schade wordt ontdekt.
4. Demonteer of wijzig dit product om geen enkele reden om secundaire storingen en brand te voorkomen, en om te voorkomen dat kinderen gedemonteerde onderdelen inslikken.
5. Gebruik dit product niet in een omgeving met hoge temperatuur, vochtigheid of corrosiviteit, anders kan dit ernstige schade veroorzaken, en het product zal niet worden gedekt door garantie.
6. Dit product bevat magneten, vermijd interferentie met medische apparatuur zoals pacemakers en defibrillatoren. Om veiligheid te garanderen, houd het product op een veilige afstand van medische apparatuur, meer dan 15 cm / 6 inch. Wijdere afstand bij combinatie met draadloze opladen, moet de afstand meer dan 30 cm / 12 inch zijn. Als u vermoedt dat er interferentie optreedt, stop dan onmiddellijk met het gebruik en raadpleeg een arts en de fabrikant van medische apparatuur.

KO

LED표시등 안내

무선충전	켤전워기	충전중	충전됨	비상
LED표시등	파란불이 항상 켜짐	깜빡임	파란불이 항상 켜짐	빨간색 깜빡
팬	5초 회전 후 정지	계속 회전	팬 정지	정지

* 휴대폰 충전이 안 될 경우 아래 안내에 따라 제품을 확인하시기 바랍니다:
1. 휴대폰이 무선충전을 지원하는지, 휴대폰의 뒷면에 금속, 자석, 신용카드 등 이물질이 있는지 확인하십시오.
2. 차량용 충전기를 교체하고, 휴대폰을 점검한 후 데이터 케이블을 다시 꽂아 무선 충전을 원활하게 작동하도록 충전합니다.

! 중요사항

1. 최적의 충전을 위해 제공된 케이블을 사용하세요.
2. 제품의 입력 전력은 9V⎓2.2A, 최대 출력은 15W, iPhone은 최대 15W까지 지원합니다.
3. 보다 효율적인 충전 경험을 위해 PD20W 이상의 급속 충전 어댑터를 사용하십시오.
4. 본 제품은 MagSafe 기술을 지원하는 iPhone에 적합하며, 최적의 자기 정렬 효과를 위해 자갈색 또는 공식 Apple/ESR MagSafe 케이스를 사용하거나 MagSafe 케이스가 아닌 경우 링을 사용하세요. MagSafe에 부착되지 않은 자갈색 케이스의 경우 링을 사용하세요.

⚠ 안전 경고

1. 제품을 -0°C 또는 +60°C 미만 온도에 보관하지 마십시오.
2. 합선 및 전기 누출 또는 손상을 방지하기 위해 불에 넣거나 물에 제품을 투입하지 마십시오.
3. 사용 전 제품, 케이블 등의 손상을 확인하기 위해 물체나 물체에 접촉하지 마라 사용을 중지하십시오.
4. 어떠한 이유로도 본 제품을 분해하거나 개조하지 마십시오. 2차 고장 및 안전, 분해된 부품이 어린이에 의해 삼켜지는 것을 방지하십시오.
5. 본 제품을 고온, 습도 높거나 부식성이 있는 환경에서 사용하지 마십시오. 그렇지 않으면 심각한 손상을 초래할 수 있으며 보증 대상에서 제외됩니다.
6. 본 제품에는 자석이 포함되어 있으므로 심박수 조절기나 제세동기 등 의료 기기와의 간섭을 피하기 위해 안전한 거리를 유지하십시오. 무선충전 중 안전거리는 15cm(6인치) 이상입니다. 무선충전 중 안전거리는 30cm(12인치) 이상입니다. 의심되면 즉시 사용을 중지하고 의료 장치 및 의료기기 제조업체에 문의하십시오.

SC

LED指示灯说明

无线充状态	通电&待机	充电中	充满电	异常警报
LED灯	蓝灯常亮	呼吸灯	蓝灯常亮	蓝灯闪烁
风扇	转动5秒后停止	持续转动	停止	停止

* 当手机无法充电，请检查以下各项：
1. 手机是否支持无线充电；手机背后是否有异物，如铁片、磁铁、信用卡等。
2. 更换车载充电器，检查手机后，请重新插拔数据线重启无线充以提交充电。

! 注意事项

1. 请务必使用本产品附赠的数据线进行充电。
2. 本产品输入为9V⎓2.2A，最大输出为15W，iPhone最高支持15W。
3. 为获得更高效的充电体验，请使用PD20W及以上的快充适配器。
4. 本产品适用于支持MagSafe技术的iPhone，为达到最佳磁吸效果，请记得将手机置于磁吸壳内或搭配官方磁吸壳使用，非磁吸手机请搭配专门磁环使用。

⚠ 安全警示

1. 请勿将产品存储于-0°C或+60°C的环境中。
2. 请勿将本产品投入火中，水中，避免造成短路或漏电或损坏产品。
3. 使用前请检查产品、数据线等配件，当发现有任何损坏时，请立即停止使用产品。
4. 请勿以任何理由拆卸或改装本产品，避免造成二次故障和隐患，以及拆卸部件零件被小孩误食。
5. 请勿在高温、潮湿或腐蚀性环境下使用本产品，否则会造成严重损坏，产品将不予保修。
6. 本产品含有磁铁，应避免与医疗设备如起搏器和除颤器等相互干扰，为确保安全，请将产品与医疗设备保持安全距离，间距应大于15厘米(6英寸)。在进行无线充电时，安全距离应大于30厘米(12英寸)。如怀疑发生干扰，请立即停止使用，并咨询医生和医疗设备生产商。

TC

LED燈指示說明

無線充狀態	通電&待機	充電中	充滿電	異常警報
LED燈	藍燈常亮	呼吸燈	藍燈常亮	藍燈閃爍
風扇	轉動5秒後停止	持續轉動	停止	停止

* 當手機無法充電，請檢查以下各項：
1. 手機是否支援無線充電；手機背後是否有異物，如鐵片、磁鐵、信用卡等。
2. 更換車載充電器，檢查手機後，請重新插拔數據線重啟無線充以提交充電。

! 注意事項

1. 請務必使用本產品附贈的資料線進行充電。
2. 本產品輸入為9V⎓2.2A，最大輸出為15W，iPhone最高支持15W。
3. 為獲得更高效的充電體驗，請使用PD20W及以上的快充適配器。
4. 本產品適用於支援MagSafe技術的iPhone，為達最佳磁吸效果，請直接將手機或搭配磁吸殼使用，非磁吸手機請搭配專門磁環。

⚠ 安全警示

1. 請勿將產品存儲於-0°C或+60°C的環境中。
2. 請勿將本產品投入火中，水中，避免造成短路或漏電或損壞產品。
3. 使用前請檢查產品、數據線等配件，發現有任何損壞時，請立即停止使用產品。
4. 請勿以任何理由拆卸或改裝本產品，避免造成二次故障和隱患，以及拆卸部件零件被小孩誤食。
5. 請勿在高溫、潮濕或腐蝕性環境下使用本產品，否則會造成嚴重損壞，產品將不予保修。
6. 此產品含有磁鐵，應避免與醫療設備如起搏器和除顫器等相互干擾，為確保安全，請將產品與醫療設備保持安全距離，間距應大於15公分(6英寸)。在進行無線充電時，安全距離應大於30公分(12英寸)。如懷疑發生干擾，請立即停止使用，並諮詢醫生和醫療設備生產商。

AR

كيفية قراءة مؤشر LED

حالة الشحن اللاسلكي	التشغيل والاستعداد	الشحن	الشحن الكامل	الخطأ
الضوء	الضوء الأزرق باستمرار	الضوء الأزرق يومض	الضوء الأزرق باستمرار	الضوء الأحمر يومض
المروحة	تدور لمدة 5 ثوانٍ ثم تتوقف	تدور باستمرار	توقف المروحة	توقف المروحة

* إذا كان هاتفك لا يشحن، فيرجى التحقق مما يلي:
1. تأكد من أن هاتفك يدعم الشحن اللاسلكي، وأن الظهر لا يحتوي على أجسام غريبة مثل المعادن أو المغناطيس أو بطاقات الائتمان.
2. استبدل شاحن السيارة و/أو الهاتف، ثم أعد توصيل كابل البيانات وأعد تشغيل الشحن اللاسلكي لضمان الأداء الصحيح.

! ملاحظات

1. يرجى استخدام كابل الشحن المرفق للحصول على أفضل النتائج.
2. مدخل الطاقة لهذا المنتج هو 9V⎓2.2A، بحد أقصى 15W. تدعم أجهزة iPhone الشحن بما يصل إلى 15W.
3. لتجربة شحن أكثر كفاءة، استخدم محول شحن سريع PD20W أو أعلى.
4. هذا المنتج يدعم أجهزة iPhone التي تدعم تقنية MagSafe. استخدم هاتفك مباشرة أو مع غطاء MagSafe الرسمي من Apple أو غطاء MagSafe من ESR لأفضل محاذاة مغناطيسية. يجب على أغطية الهاتف غير المتوافقة مع MagSafe استخدام الحلقة المغناطيسية المضمنة.

⚠ تحذيرات السلامة

1. لا تخزن المنتج في بيئات تقل درجة حرارتها عن 32°F (0°C) أو تزيد عن 140°F (60°C).
2. لا تلقي بالمنتج في النار أو الماء لتجنب الدوائر القصيرة أو التسرب الكهربائي أو التلف.
3. افحص المنتج وكابل الشحن والملحقات الأخرى بحثًا عن أي تلف قبل الاستخدام. وإذا كنت تجد أي تلف، فتوقف عن استخدام المنتج على الفور.
4. لا تقم بتفكيك أو تعديل هذا المنتج لأي سبب من الأسباب، لأن ذلك قد يؤدي إلى حدوث أعطال وتلف و/أو ابتلاع الأطفال للأجزاء المفككة.
5. تجنب استخدام المنتج في بيئات ذات درجة حرارة عالية أو رطبة أو مسببة للتآكل، لأن ذلك قد يؤدي إلى تلف خطير ويلغي الضمان.
6. يحتوي هذا المنتج على مغناطيس، لذلك يجب الحفاظ على مسافة آمنة بين المنتج والأجهزة الطبية مثل منظمات ضربات القلب وأجهزة الصدمات الكهربائية لتجنب التداخل. في حالة الشحن اللاسلكي، يجب أن تكون المسافة آمنة 15 سم على الأقل، وفي حالة الشحن اللاسلكي، يجب أن تكون المسافة آمنة 30 سم على الأقل. إذا كنت تشك في وجود تداخل، فتوقف عن استخدام المنتج على الفور واستشر الطبيب المعالج و/أو الشركة المصنعة للجهاز الطبي.

EN

Declaration of Conformity

This product is intended for use within Europe. Electronic Silk Road Corp. hereby declares that this product 2B518 is in compliance with the essential requirements and other relevant provisions of Directive 2014/53/EU, 2014/30/EU, 2014/35/EU. The Declaration of Conformity for the 2B518 is available from www.esrgear.com

FR

Déclaration de Conformité

Ce produit est destiné à être utilisé en Europe. Electronic Silk Road Corp. déclare par la présente que ce produit 2B518 est conforme aux exigences essentielles et aux autres dispositions pertinentes de la Directive 2014/53/UE, 2014/30/UE, 2014/35/UE. La déclaration de conformité pour le 2B518 est disponible sur www.esrgear.com

IT

Dichiarazione di conformità

Questo prodotto è destinato all'uso in Europa. Electronic Silk Road Corp. dichiara che questo prodotto 2B518 è conforme ai requisiti essenziali e alle altre disposizioni pertinenti della direttiva 2014/53/UE, 2014/30/UE, 2014/35/UE. La dichiarazione di conformità per il 2B518 è disponibile su www.esrgear.com

ES

Declaración de conformidad

Este producto está diseñado para su uso dent