TWS半入耳式耳機 型號:118 说明书

770mm

70mm

85mm

MINISO

USER MANUAL
使 用 說 明 書

TWS HALF-IN-EAR EARPHONES
ÉCOUTEURS MI
INTRA-AURICULAIRE TWS
TWS سماعات نصف داخل الأذن
AUDÍFONOS DE SEMI-IN-EAR TWS
TWS半入耳式耳机

MODEL: 118

使用產品前請仔細閱讀本使用說明書，並請妥善保管。

PLEASE READ THIS MANUAL CAREFULLY BEFORE USING THE PRODUCT AND KEEP IT PROPERLY

Dear customer,
Thank you for choosing MINISO Wireless Earphones. Please read this manual carefully before use. Use it properly for best product performance. MINISO Wireless Earphones have stylish appearance, compact size, true-to-life sound and multiple functions. The whole series have the patent of appearance design. The system adopting the industry-leading technology enables you to enjoy the excellent sound effects anytime at home, outdoors, during a trip or at work. It provides perfect experience when you play music on your laptops, digital music players and other audio-visual players, leading you to a better life with beautiful music!

CAUTIONS

1. Reasonable control of the volume and time of usage is required to avoid hearing damage.
2. For your safety, do not use it in potentially hazardous condition.
3. Do not listen to music, call up or answer the phone while driving to avoid danger caused by distraction.
4. Keep it out of reach of children to avoid danger caused by improper use.
5. Do not throw it to avoid damage caused by dropping.
6. Do not store or use it under -20℃ or above 40℃ to avoid shortening the lifespan of earphones and battery.
7. Do not modify, disassemble or repair the product.
8. Irreplaceable battery. It should be disposed of according to local rules & regulations or be recycled by professional institute. Do not throw away or toss it into fire.
9. When not in use for a long time, charge the earphones every 3 months to extend its service life.

PARAMETERS

BT Version	5.1		
BT Name	MINISO-118		
Charging Port	Type-C		
Earphone Battery Capacity	28mAh	Rated Voltage	5V DC
Music Playback Time	3h		
Transmission Distance	10m		
Charging Case Battery Capacity	180mAh	Charging Time	1.5h

PRODUCT OVERVIEW

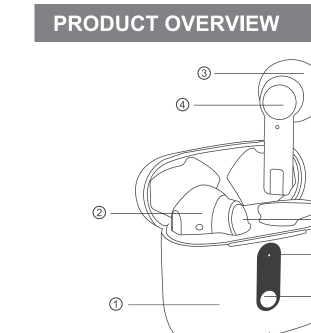

① Charging Case ② Left Earbud ③ Right Earbud
④ Right Touch Panel ⑤ Left Touch Panel ⑥ Charging Port
⑦ Power Button ⑧ LED Indicator Light

INSTRUCTIONS

Function	Instructions of Charging Case
Turn on	Take the earbuds out of the charging case
Turn off	Put the earbuds into the charging case
Pairing Mode	Auto pairing
	Instructions of Earbuds
Play/Pause	Tap the right or left touch panel
Next Track	Double click the left touch panel
Previous Track	Double click the right touch panel
Answer a Call	Tap the right or left touch panel
Reject a Call	Long press the right or left touch panel for 2s
Hang up	Tap the left or right touch panel
Volume up	Click the left touch panel three times
Volume down	Click the right touch panel three times
Voice Assistant	Long press the right or left touch panel for 1s
Power Button	Check the battery life of charging case (During charging, the indicator light flashes orange. when fully charged, the light stays on in orange. Press the power button when the equipment is not being charged; in this case, the indicator turns green when the charging case has power, is still off when the charging case is out of power.)

ACCESSORIES

Product x 1, User Manual x 1, Type-C charging cable x 1

TROUBLESHOOTING

1. Fail to pair the wireless earphones with your cell phone.
Solution: Check if the earphones are in pairing mode, and whether the phone has BT function on. Check the list on your phone, remove the earphones from the list, follow the instructions of user manual to pair the earphones with your phone again.
2. Cannot turn on the wireless earphones.
Solution: Check the battery to see if it is low.
3. Can the battery of the wireless earphones be replaced?
Answer: No. The lithium polymer battery in the earphones is irreplaceable.
4. The wireless earphones got disconnected with the phone within 10 meters.
Solution: BT is wireless so that it is very sensitive to objects between the earphones and the connected device. Check if there are any metal or other objects that may affect the connection within the effective distance.
5. Cannot hear audio playing when the earphones are connected to the computer or phone.
Solution: Check whether the computer's audio output is already connected to wireless device and whether the Bluetooth in the computer supports A2DP protocol. Make sure the volume is up on your phone or computer.
6. Can I operate the Apps of my phone through the earphones after connecting the wireless earphones to the phone?
Answer: Some apps may not support being operated through the earphones due to their settings.

FCC Warning:

This device complies with Part 15 of the FCC Rules, Operation is subject to the following two conditions:
(1) This device may not cause harmful interference, and
(2) This device must accept any interference received, including interference that may cause undesired operation.
Caution: Changes or modifications not expressly approved by the party responsible for compliance could void the user's authority to operate the equipment.
NOTE: This equipment has been tested and found to comply with the limits for a Class B digital device, pursuant to Part 15 of the FCC Rules. These limits are designed to provide reasonable protection against harmful interference in a residential installation. This equipment generates, uses and can radiate radio frequency energy and, if not installed and used in accordance with the instructions, may cause harmful interference to radio communications. However, there is no guarantee that interference will not occur in a particular installation. If this equipment does cause harmful interference to radio or television reception, which can be determined by turning the equipment off and on, the user is encouraged to try to correct the interference by one or more of the following measures: --Reorient or relocate the receiving antenna. --Increase the separation between the equipment and receiver. -- Connect the equipment into an outlet on a circuit different from that to which the receiver is connected. --Consult the dealer or an experienced radio/TV technician for help.
FCC Radiation Exposure Statement:
The device has been evaluated to meet general RF exposure requirement. The device can be used in portable exposure condition without restriction. This transmitter must not be co-located or operating in conjunction with any other antenna or transmitter.

FCC ID:2ART4-118

Cher client,
Nous vous remercions d'utiliser les Écouteurs sans Fil MINISO. Veuillez lire attentivement ce manuel avant de l'utiliser. Utilisez-le correctement pour obtenir les meilleures performances du produit. Les Écouteurs sans Fil MINISO ont un aspect élégant, une taille compacte, un son fidèle et des fonctions multiples. La série entière a le brevet de la conception de l'apparence. Le système adoptant la technologie de pointe de l'industrie vous permet de profiter d'excellents effets sonores à tout moment, à la maison, à l'extérieur, en voyage ou au travail. Il offre une expérience parfaite lorsque vous jouez de la musique sur vos ordinateurs portables, vos lecteurs de musique numérique et autres lecteurs audiovisuels, vous menant à une vie meilleure avec de la belle musique !

ATTENTION

1. Un contrôle raisonnable du volume et du temps d'utilisation est nécessaire pour éviter les dommages auditifs.
2. Pour votre sécurité, ne l'utilisez pas dans des conditions potentiellement dangereuses.
3. N'écoutez pas de musique, n'appelez pas ou ne répondez pas au téléphone en conduisant pour éviter tout danger dû à une distraction.
4. Maintenir hors de portée des enfants pour éviter tout danger dû à une utilisation incorrecte.
5. Ne le jetez pas pour éviter tout dommage dû à une chute.
6. Ne pas conserver à une température inférieure à -20°C ou supérieure à 40°C pour éviter de réduire la durée de vie des écouteurs et de la batterie.
7. Ne pas modifier, démonter ou réparer le produit.
8. Batterie irremplaçable. Elle doit être mise au rebut conformément aux règles et réglementations locales ou être recyclée par un institut professionnel. Ne la jetez pas et ne la jetez pas au feu.
9. Si vous n'utilisez pas les écouteurs pendant une longue période, rechargez-les tous les 3 mois pour prolonger leur durée de vie.

PARAMÈTRES

Version BT	5.1		
Nom du BT	MINISO-118		
Port de chargement	Type-C		
Capacité de la batterie de l'écouteur	28mAh	Tension Nominale	5V DC
Durée de lecture de la musique	3h		
Distance de transmission	10m		
Capacité de la batterie du boîtier de chargement	180mAh	Temps de chargement	1.5h

APERÇU DU PRODUIT

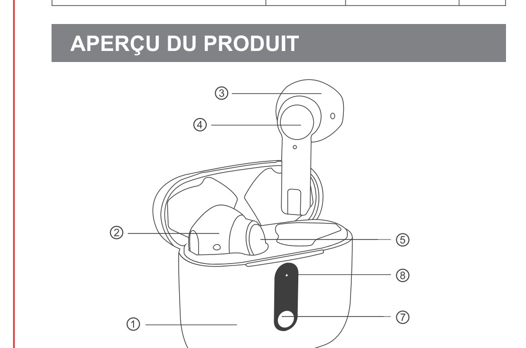

① Boîtier de Chargement ② Écouteur Gauche ③ Écouteur Droit
④ Écran Tactile Droit ⑤ Panneau Tactile Gauche ⑥ Port de Chargement
⑦ Bouton d'Alimentation ⑧ Voyant Lumineux LED

INSTRUCTIONS

Fonction	Instructions Relatives au Boîtier de Chargement
Allumer	Sortez les écouteurs du boîtier de chargement.
Éteindre	Remettez les écouteurs dans l'étui de chargement
Mode d'appairage	Appairage automatique
	Instructions Relatives aux Écouteurs
Lecture/Pause	Appuyez sur le panneau tactile droit ou gauche
Piste suivante	Double-cliquez sur le panneau tactile gauche
Piste précédente	Double-cliquez sur le panneau tactile droit
Répondre à un appel	Touchez le panneau tactile droit ou gauche
Rejeter un appel	Appuyez longuement sur le panneau tactile droit ou gauche pendant 2 secondes.
Raccrocher	Touchez le panneau tactile gauche ou droit
Augmenter le volume	Cliquez trois fois sur le panneau tactile gauche
Baisser le volume	Cliquez trois fois sur le panneau tactile droit
Assistant vocal	Appuyez longuement sur le panneau tactile droit ou gauche pendant 1 seconde.
Bouton d'alimentation	Vérifiez l'autonomie de la batterie de l'étui de chargement (Pendant le chargement, le témoin lumineux clignote en orange. Lorsqu'il est complètement chargé, le témoin reste allumé en orange. Appuyez sur le bouton d'alimentation lorsque l'appareil n'est pas en cours de chargement ; dans ce cas, le voyant devient vert lorsque le boîtier de chargement est alimenté, reste éteint lorsque le boîtier de chargement n'est pas alimenté).

ACCESSOIRES

Produit x 1, Manuel d'Utilisation x 1, Câble de chargement Type-C x 1

RÉSOLUTION DES PROBLÈMES

1. Les écouteurs sans fil ne peuvent pas être appairés au téléphone.
Solution : Vérifiez si les écouteurs sont en mode d'appairage et si la fonction BT du téléphone est activée. Vérifiez la liste sur votre téléphone, retirez les écouteurs de la liste, suivez les instructions du manuel d'utilisation pour appairer à nouveau les écouteurs avec votre téléphone.
2. Impossible d'allumer les écouteurs sans fil.
Solution : Vérifiez la batterie pour voir si elle est faible.
3. La batterie des écouteurs sans fil peut-elle être remplacée ?
Réponse : Non : Non. La batterie au lithium polymère des écouteurs est irremplaçable.
4. Les écouteurs sans fil ont été déconnectés du téléphone dans un rayon de 10 mètres.
Solution : La technologie BT étant sans fil, elle est très sensible aux objets situés entre les écouteurs et l'appareil appairé. Vérifiez s'il y a des objets métalliques ou autres qui peuvent affecter l'appairage dans la distance effective.
5. Impossible d'entendre la lecture audio lorsque les écouteurs sont appairés à l'ordinateur ou au téléphone.
Solution : Vérifiez si la sortie audio de l'ordinateur est déjà appairée à un périphérique sans fil et si le Bluetooth de l'ordinateur prend en charge le protocole A2DP. Assurez-vous que le volume est élevé sur votre téléphone ou votre ordinateur.
6. Puis-je utiliser les applications de mon téléphone avec les écouteurs après avoir appairé les écouteurs sans fil au téléphone ?
Réponse : Il se peut que certaines applications ne puissent pas être utilisées via les écouteurs en raison de leurs paramètres.

عزيزي المستخدم:
شكرًا لاختيارك السماعات اللاسلكية من MINISO. يرجى قراءة دليل المستخدم بعناية قبل الاستخدام. يؤدي الاستخدام بشكل صحيح إلى الاستمتاع بالمنتج بشكل أفضل. تتميز السماعات اللاسلكية MINISO بمظهر أنيق وحجم صغير وصوت نقي ووظائف متعددة. السلسلة بأكملها لديها براءة اختراع لتصميم المظهر. يتيح لك النظام الذي يعتمد التكنولوجيا الرائدة في الصناعة الاستمتاع بالمؤثرات الصوتية المميزة في أي وقت في المنزل أو في الهواء الطلق أو خلال الرحلات أو أثناء العمل. توفر تجربة مثالية عند تشغيل الموسيقى على أجهزة الكمبيوتر المحمولة ومشغلات الموسيقى الرقمية وغيرها من المشغلات الصوتية والمرئية، مما يقود إلى حياة أفضل عند الاستماع إلى الموسيقى الجميلة!

تحذير

1. يرجى التحكم بشكل منطقي في مستوى الصوت ووقت استخدام السماعات لتجنب الحاق الضرر بحاسة السمع
2. من أجل سلامتك. لا تستخدم السماعات في المواقف التي يحتمل أن تكون خطرة
3. تجنب استخدام السماعات للاستماع إلى الموسيقى وإجراء أو الرد على المكالمات أثناء القيادة لتجنب الخطر الناتج عن تشتت الانتباه
4. احفظ السماعات بعيد عن متناول الأطفال لتجنب الخطر الناتج عن الاستخدام غير السليم
5. لا تقذف بالمنتج لتجنب الضرر الناتج عن السقوط
6. عدم استخدام وتخزين المنتج في درجة حرارة أقل من -20 مئوية أو أعلى من 40 مئوية لتجنب تقصير فترة الاستخدام الافتراضية للسماعة والبطارية
7. لا تقم بفك أو تعديل أو إصلاح المنتج بنفسك
8. يحوي هذا المنتج على بطارية مدمجة غير قابلة للاستبدال. يجب اتباع القواعد واللوائح المحلية للتخلص من المنتج أو تسليمه إلى جهة مختصة بإعادة التدوير. عدم التخلص من المنتج في النفاية أو رميه في النار لتجنب الخطر
9. في حالة عدم استخدام السماعة لفترة طويلة، اشحن السماعات مرة واحدة كل 3 أشهر لإطالة فترة الاستخدام

المواصفات الفنية

إصدار بلوتوث	5.1		
اسم البلوتوث	MINISO-118		
منفذ الشحن	Type-C		
سعة بطارية السماعة	28 مللي أمبير	معدل الجهد	5 فولت تيار مستمر
وقت الموسيقى	3 ساعة		
مسافة الإرسال	10 متر		
سعة بطارية علبة الشحن	180 مللي أمبير	وقت الشحن	1.5 ساعة

نظرة عامة على المنتج

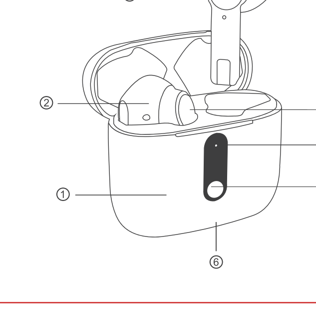

① علبة الشحن ② سماعة الأذن اليسار ③ سماعة الأذن اليمن ④ لوحة اللمس اليمن
⑤ لوحة اللمس اليسار ⑥ منفذ الشحن ⑦ مفتاح الطاقة ⑧ مؤشر ضوء LED

الوظائف

الوظيفة	علبة الشحن
التشغيل	أخرج السماعة من علبة الشحن
إيقاف التشغيل	ضع السماعة في علبة الشحن
وضع الاقتران	اقتران تلقائي
	السماعة
تشغيل/ إيقاف	انقر لوحة لمس السماعة اليمين أو اليسار
المسار التالي	نقر مزدوج فوق لوحة لمس السماعة اليسار
المسار السابق	نقر لوحة لمس السماعة اليمين
رد مكالمة	انقر لوحة لمس السماعة اليمين أو اليسار
رفض مكالمة	اضغط مطولا على لوحة لمس السماعة اليمين أو اليسار لمدة 2 ثانية
تعليق مكالمة	انقر لوحة لمس السماعة اليمين أو اليسار
زيادة الصوت	انقر لوحة لمس السماعة اليسار ثلاث مرات
خفض الصوت	انقر لوحة لمس السماعة اليمين ثلاث مرات
المساعد الصوتي	اضغط مطولا على لوحة لمس السماعة اليمين أو اليسار لمدة 1 ثانية
مفتاح الطاقة	تحقق من طاقة علبة الشحن (أثناء الشحن، يومض المؤشر بالبرتقالي. عند اكتمال الشحن، يضيء المؤشر بالبرتقالي. في حالة عدم الشحن، اضغط على مفتاح الطاقة، يضيء المؤشر بالأخضر للإشارة إلى أن علبة الشحن تحوي طاقة، لا يضيء المؤشر للإشارة إلى أن علبة الشحن لا تحوي طاقة)

الملحقات

المنتج×1، دليل المستخدم×1، كابل شحن Type-C×1

استكشاف الأعطال وإصلاحها

1. السماعة غير قادرة على الاقتران بالهاتف
تأكد مما إذا كانت السماعة في وضع الاقتران، وما إذا كان البلوتوث على الهاتف قيد التشغيل. ثم احذف اسم المنتج من سجل البلوتوث، وقم بإعادة الاقتران بالهاتف من جديد وفق دليل المستخدم
2. لا يمكن تشغيل السماعة
الإجابة: تأكد من طاقة البطارية. اشحن السماعة إذا لزم الأمر
3. هل يمكن استبدال بطارية السماعة؟
الإجابة: لا، بطارية ليثيوم بوليمر غير قابلة للاستبدال
4. تم فصل الاتصال بين السماعة والهاتف في حدود 10 أمتار
الإجابة: البلوتوث هو تقنية اتصال لاسلكية لذا فهو حساس للغاية للأشياء الموجودة بين السماعة والجهاز المتصل. تحقق مما إذا كان هناك أي معادن أو أشياء أخرى قد تؤثر على الاتصال ضمن المسافة الفعالة
5. لا يمكن سماع الصوت عند توصيل السماعة بالكمبيوتر أو الهاتف
الإجابة: تحقق مما إذا تم تعيين قناة إخراج صوت الكمبيوتر كصوت بلوتوث وما إذا كان البلوتوث في الكمبيوتر يدعم بروتوكول A2DP. تأكد من زيادة مستوى الصوت على الهاتف أو جهاز الكمبيوتر
6. هل يمكن تشغيل تطبيقات الهاتف من خلال السماعة بعد اقتران السماعة بالهاتف؟
الإجابة: قد لا تدعم بعض التطبيقات التشغيل من خلال السماعة بسبب إعداداتها

Estimado cliente:
Gracias por usar Audífonos Inalámbricos de MINISO. Lea este manual cuidadosamente antes de usarlo. Utilizándolo correctamente para obtener el mejor rendimiento del producto. Audífonos Inalámbricos de MINISO tienen una apariencia elegante, un tamaño compacto, un sonido realista y múltiples funciones. Toda la serie tiene la patente de diseño de apariencia. El sistema que adopta la tecnología líder en la industria le permite disfrutar de los excelentes efectos de sonido en cualquier momento en casa, al aire libre, durante un viaje o durante el trabajo. Brinda una experiencia perfecta cuando reproduce música en sus computadoras portátiles, reproductores de música digital y otros reproductores audiovisuales, lo que lo lleva a una vida mejor con música hermosa.

PRECAUCIONES

1. Control razonable del volumen y tiempo de uso.
2. No lo utilice en situaciones peligrosas para garantizar la seguridad.
3. No escuche música, no llame ni conteste el teléfono mientras conduce, para evitar el peligro causado por la distracción.
4. Manténgalo fuera del alcance de los niños para evitar el peligro causado por un uso inadecuado.
5. No lo lance para evitar daños causados por caída.
6. No lo guarde ni lo use por debajo de -20 ℃ o por encima de 40 ℃ para evitar acortar la vida útil de los audífonos y la batería.
7. No modifique, desmonte ni repare el producto.
8. Batería insustituible. Debe desecharse de acuerdo con las reglas y regulaciones locales o ser reciclado por un instituto profesional. No lo tire ni lo arroje al fuego.
9. Cuando no se utilicen durante un período prolongado, cargue los audífonos cada 3 meses para prolongar su vida útil.

PARÁMETROS

Versión BT	5.1		
Nombre BT	MINISO-118		
Puerto de carga	Tipo-C		
Capacidad de la batería del auricular	28mAh	Voltaje nominal	5V DC
Tiempo de reproducción de música	3h		
Distancia de transmisión	10m		
Capacidad de la batería del estuche de carga	180mAh	Tiempo de carga	1.5h

DESCRIPCIÓN DEL PRODUCTO

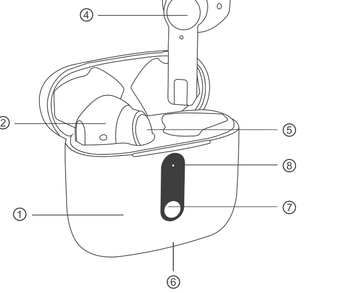

① Estuche de carga ② Audífono izquierdo ③ Audífono derecho
④ Panel táctil derecho ⑤ Panel táctil izquierdo ⑥ Puerto de carga
⑦ Botón de encendido ⑧ Luz indicadora LED

INSTRUCCIONES

Función	Instrucciones del estuche de carga
Encender	Saque los audífonos del estuche de carga
Apagar	Coloque los audífonos en el estuche de carga
Modo de emparejamiento	Emparejamiento automático
	Instrucciones de audífonos
Reproducir/pausar	Toque el panel táctil derecho o izquierdo
Siguiente pista	Haga doble clic en el panel táctil izquierdo
Pista anterior	Haga doble clic en el panel táctil derecho
Responder una llamada	Toque el panel táctil derecho o izquierdo
Rechazar una llamada	Mantenga presionado el panel táctil derecho o izquierdo durante 2 segundos
Colgar	Toque el panel táctil izquierdo o derecho
Subir el volumen	Haga clic en el panel táctil izquierdo tres veces
Bajar el volumen	Haga clic en el panel táctil derecho tres veces
Asistente de voz	Mantenga presionado el panel táctil derecho o izquierdo durante 1 segundo
Botón de encendido	Comprueba la duración de la batería del estuche de carga (Durante la carga, la luz indicadora parpadea en naranja. Cuando está completamente cargada, la luz permanece encendida en naranja. Presione el botón de encendido cuando el equipo no se esté cargando; en este caso, el indicador se vuelve verde cuando el estuche de carga tiene energía, sigue apagado cuando el estuche de carga no tiene energía).

ACCESORIOS

Producto x 1, Manual de usuario x 1, Cable de carga Tipo-C x 1

SOLUCIÓN DE PROBLEMAS

1. No se empareja con el teléfono.
Respuesta: Asegúrese de que sus audífonos estén en modo de emparejamiento, verifique en su teléfono si el Bluetooth está buscando un dispositivo de emparejamiento. Retire los audífonos de la lista y vuelva a conectar con su dispositivo.
2. No se pueden encender los audífonos.
Respuesta: Verifique el nivel de la batería.
3. ¿Se puede reemplazar la batería de los audífonos inalámbricos?
Respuesta: No. El polímero de iones de litio de los audífonos no se puede quitar.
4. No se pueden conectar los audífonos con el teléfono a menos de 10 metros.
Respuesta: Bluetooth es inalámbrico, por lo que es muy sensible a los objetos entre los audífonos y el dispositivo conectado. Compruebe si hay algún metal u otros objetos que puedan afectar la conexión dentro de la distancia efectiva.
5. No se puede escuchar la reproducción de audio cuando los audífonos se han conectado a la computadora.
Respuesta: Verifique si la salida de audio de la computadora ya está conectada a Bluetooth y si el Bluetooth de la computadora es compatible con el protocolo A2DP. Asegúrese de que el volumen de su teléfono o computadora esté alto.
6. ¿Puedo operar las aplicaciones de mi teléfono a través de los audífonos después de conectar los audífonos al teléfono?
Respuesta: Es posible que algunas aplicaciones no admitan el funcionamiento a través de los audífonos debido a su configuración.

尊敬的客戶：
非常感謝您使用MINISO藍牙耳機產品，使用前請詳細閱讀本說明書，正確操作使用，更好發揮產品優越性能。MINISO藍牙耳機外觀設計時尚絢麗，小巧便攜，音質純美，多功能一體化設計，全系列擁有外觀設計專利，系統上採用行業領先電聲技術，使您在居家使用，戶外旅行，商務工作中隨時隨地享受卓越效果，為您的筆記型電腦，數碼音樂播放機等視聽產品提供超值完美音質體驗，帶您聆聽美妙音樂，感受健康快樂生活！

注意事項

1.請合理控制使用耳機的音量和時間，以免損傷聽力；
2.請勿在潛在危險環境中使用耳機，以確保安全；
3.儘量避免在駕駛途中使用耳機聆聽音樂、撥打或接聽電話，以免分散注意力造成危險；
4.請將耳機置於兒童無法接觸的地方，避免兒童使用不當造成危險；
5.請勿丟擲，避免因跌落造成產品損壞；
6.避免將耳機存儲或使用於溫度低於-20°C或高於40°C的環境，否則會縮短耳機和電池壽命；
7.請勿自行拆開、修理和改造本產品；
8.本產品電池不可更換，請按照當地法規處置或交由專業機構回收，請勿隨意丟棄，請勿投入火中；
9.耳機長時間不使用時，請每隔3個月給耳機充電一次，以延長耳機電池使用壽命。

產品參數

藍牙版本	5.1		
藍牙配對名	MINISO-118		
充電插口	TYPE-C		
耳機電池容量	28mAh	額定電壓	5V DC
音樂時間	3h		
傳輸距離	10m		
充電倉電池容量	180mAh	充電時間	1.5h

產品指示圖

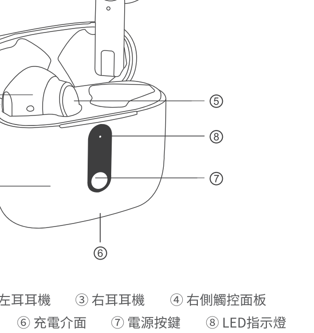

① 充電倉 ② 左耳耳機 ③ 右耳耳機 ④ 右側觸控面板
⑤ 左側觸控面板 ⑥ 充電介面 ⑦ 電源按鍵 ⑧ LED指示燈

功能操作介紹

功能	充電盒操作
開機	把耳機取出充電盒子
關機	把耳機放入充電盒
配對模式	自動配對
	耳機操作
播放/暫停	按一下右側或左側觸控面板
下一曲	按兩下左側觸控面板
上一曲	按兩下右側觸控面板
接聽電話	按一下右側或左側觸控面板
拒接電話	長按右側或左側觸控面板2s
通話中掛斷電話	按一下左側或右側觸控面板
音量增加	三擊左側觸控面板
音量減少	三擊右側觸控面板
語音助手	長按右側或左側觸控面板1s
電源按鍵	查看充電倉的電量（充電狀態下，充滿電橙色燈常亮，未充滿電橙色燈閃爍；未充電狀態下，按下按鍵綠色燈亮表示充電倉有電，按下按鍵燈不亮表示充電倉沒電）

所有配件

產品x1，說明書x1，Type-C充電線x1

故障排除

1. 藍牙耳機不能與手機配對
答：請檢查耳機是否處於配對或回連模式，以及檢查手機藍牙搜索功能是否已打開；並檢查設備上的藍牙功能表並刪除/取消耳機，按說明書將耳機重新連接。
2. 藍牙耳機啟動不了
答：請檢查耳機的電量。
3. 藍牙耳機能否更換電池
答：不可以，本耳機使用不可拆式聚合物鋰電池。
4.藍牙耳機與手機在10米斷開連接
答：由於藍牙是一種無線技術，因此對耳機與已連結設備間的物體很敏感，請檢查在連結範圍內是否有金屬或其他影響連線物件
5.耳機連接電腦後耳機後，聽不到聲音
答：請檢查電腦輸出聲道是否已設為藍牙音訊裝置以及電腦的藍牙是否支援A2DP協定，並檢查電腦/手機的音量
6.藍牙耳機與手機連接後，可以用耳機控制手機上的應用程式嗎？
答：設備應用程式的軟體設定或有不同，個別應用程式的功能不支援由耳機控制

MADE IN CHINA
FABRIQUÉ EN CHINE
صنع في الصين
HECHO EN CHINA
www.miniso.com

UK CA RoHS CE FC