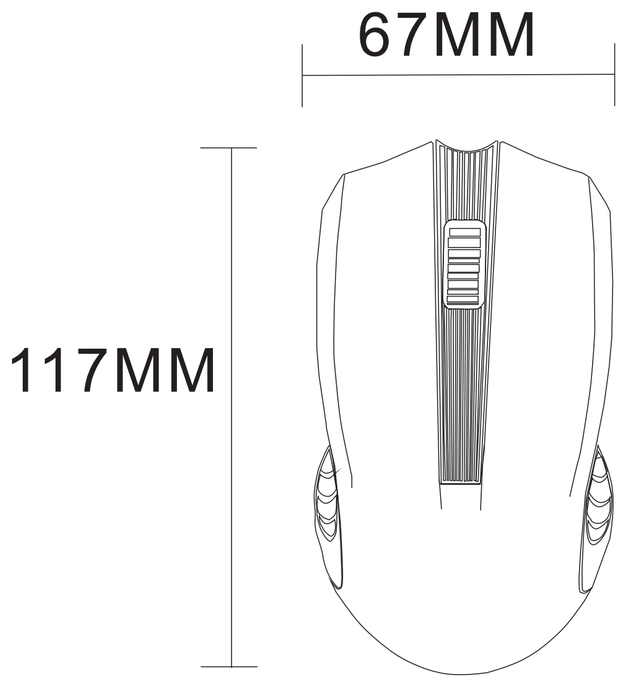


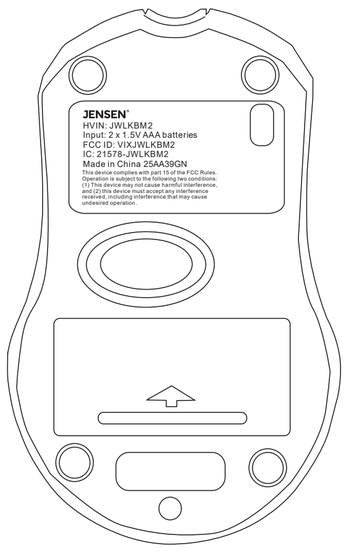


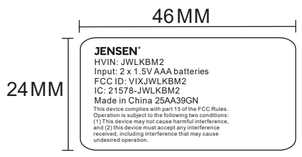


贴纸：黑底白字
字体Arial

尺寸：117*67*37MM