90 mm

210 mm

LEXON®

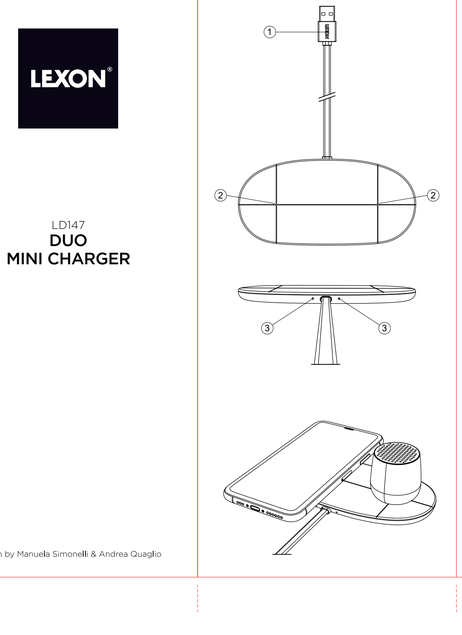

LD147
DUO
MINI CHARGER

Design by Manuela Simonelli & Andrea Quaglio

ENGLISH

PRODUCT OVERVIEW
1. Built-in USB-A cable (1.2m / 47.2")
2. 2x Wireless charging surface (5W each)
3. 2x LEDs indicator (charging status)

FEATURES
1. Charge up to two Qi enabled smartphones and devices by simply setting them down.
2. Advanced Qi wireless charging solution enables you to charge your device without plugging in a cable
3. The Duo Mini Charger is Qi certified meaning any Qi compatible devices can charge on it.

COMPATIBILITY
Works with all Qi v1.2 and newer devices.
This includes iPhone 8 Plus and newer versions, all Qi certified android phones and most Qi-enabled devices such as Lexon products (Mino+, Mina M, Mina L and more).

GET STARTED
Charging your Qi-enabled device

Caution: Make sure to plug the USB plug into a Quick Charge 3.0 Certified USB power adapter or any power adaptor that delivers 10W or more (5V/2A, 9V/2A, 12V/1.5A). Using a different power adaptor with lower specification than mentioned above, will significantly affect the wireless charging performance and may cause irreversible damage to your device.

1. Connect the cable end into a quick charge 3.0 Certified USB power adaptor or any power adaptor that delivers 10W or more (5V/2A, 9V/2A, 12V/1.5A).
2. Place the Qi-supported smartphone or device on wireless charging surface.
3. Make sure the device is successfully charged. Then, remove the device once charging is completed.

STATUS	LED
Power supply	Green light flashes twice and then turns off
Standby mode	Light Off
Charging	Green light flashes 15 seconds and then turns Off
Foreign object detected	Red light flashes

Note: If the mobile device does not charge, ensure that the wireless charger is powered on and that the device is correctly positioned on the wireless charging surface.
Make sure there is no metal or other foreign object between the device and the wireless charger. Then reposition the device again.

SAFETY PRECAUTIONS
Please read this important safety information before you use the device. It contains general safety information for devices and may include content that does not apply to your device. Follow the warning and caution informations to prevent injury to yourself or others and to prevent damage to your device.
- Make sure to use a USB plug into a QC 3.0 certified USB power adaptor or any power adaptor that delivers 10W or more (5V/2A, 9V/2A, 12V/1.5A).
- Do not touch the device, power cord or the electric socket with wet hands or other wet body parts
- Do not bend or damage the power cord
- Use manufacturer-approved chargers and supplies
- Do not drop or cause an impact to the charger or the device
- Protect the device, battery and charger from damage
- Do not store your device near or in heaters, microwaves, hot cooking equipment, or high-pressure containers
- Do not attempt to service, repair or disassemble the device by yourself.
- Do not put metal objects or magnets between the mobile phone and the wireless charger surface.

PRODUCT SPECIFICATIONS
Support: Qi-enabled mobile devices
Material: ABS, Zinc Alloy & Silicone
Net Weight: 165 gr / 0.36 lb
Dimension: 14.0 x 6.8 x 0.85 cm / 5.51 x 2.67 x 0.33"
Frequency band: 110-205KHz
Input port: 5V/2A, 9V/2A or 12V/1.5A
Wireless charging output: 2x 5W
Wireless Charging: Qi-certified
Transmission distance: 2mm-6mm / 0.07-0.23"
USB cord length: 1.2m / 47.2"
Operating temperature: 0° C-35° C / 32°F – 95°F
International warranty: 1 year

FRANÇAIS

APERÇU DU PRODUIT
1. Câble USB-A intégré (1.2m)
2. Surface de charge par induction (2x 5W)
3. Indicateur LED (état de charge)

CARACTÉRISTIQUES
1. Chargez n'importe quel smartphone ou appareil compatible Qi en le posant simplement sur la surface de charge par induction.
2. La solution de charge par induction Qi avancée vous permet de charger votre appareil sans brancher de câble.
3. Le Duo mini charger est certifié Qi, ce qui signifie que les appareils compatibles Qi fonctionnent avec ce dispositif.

COMPATIBILITÉ
Fonctionne avec tous les appareils Qi v1.2 et plus récents.
Cela inclut l'iPhone 8 Plus et les versions plus récentes, tous les téléphones Android certifiés Qi et la plupart des appareils compatibles Qi tels que les produits Lexon (Mino+, Mina M et Mina L).

POUR COMMENCER
Chargez votre appareil compatible Qi

Attention : Veillez à brancher la prise USB sur un adaptateur secteur USB certifié Quick Charge 3.0 ou sur tout adaptateur secteur externe délivrant 10W ou plus (5V/2A, 9V/2A, 12V/1.5A).
L'utilisation d'un adaptateur d'alimentation différent avec des spécifications inférieures à celles mentionnées ci-dessus, affectera de manière significative les performances de charge par induction et peut causer des dommages irréversibles à votre appareil.

1. Branchez l'extrémité du câble à un adaptateur d'alimentation USB certifié charge rapide 3.0 ou à tout adaptateur d'alimentation délivrant 10W ou plus (5V/2A, 9V/2A, 12V/1.5A).
2. Placez le smartphone ou l'appareil compatible Qi sur la surface de charge par induction.
3. Assurez-vous que l'appareil se charge correctement. Ensuite, retirez l'appareil une fois la charge terminée.

STATUS	LED
Mise en charge	Le voyant vert clignote deux fois, puis s'éteint
En veille	Le voyant est éteint
Chargement	Le voyant vert clignote pendant 15 secondes, puis s'éteint
Objet étranger détecté	Le voyant rouge clignote

Remarque: Si l'appareil mobile ne se charge pas, assurez-vous que le chargeur par induction est sous tension et que l'appareil est correctement positionné sur la surface de chargeur par induction. Assurez-vous qu'il n'y a pas de métal ou d'autre objet étranger entre l'appareil et le chargeur par induction. Repositionnez ensuite l'appareil.

PRÉCAUTIONS DE SÉCURITÉ
Veuillez lire ces informations de sécurité importantes avant d'utiliser l'appareil. Elles contiennent des informations générales sur la sécurité des appareils et peuvent contenir des informations qui ne s'appliquent pas à votre appareil. Suivez les informations d'avertissement et de précaution pour éviter de vous blesser ou de blesser d'autres personnes et pour éviter d'endommager votre appareil.
- Veillez à brancher la prise USB sur un adaptateur d'alimentation USB certifié QC 3.0 ou sur tout adaptateur secteur externe délivrant 10W ou plus (5V/2A, 9V/2A, 12V/1.5A).
- Ne touchez pas l'appareil, le cordon d'alimentation ou la prise électrique avec des mains ou des parties du corps mouillées.
- Ne pas plier ou endommager le cordon d'alimentation
- Utilisez des chargeurs et des fournitures certifiés
- Ne laissez pas tomber ou ne provoquez pas de choc sur le chargeur ou l'appareil.
- Protégez l'appareil, la batterie et le chargeur contre les dommages.
- Ne rangez pas votre appareil à proximité ou dans un appareil de chauffage, un four à micro-ondes, un équipement de cuisson chaud ou un récipient à haute pression.
- N'essayez pas d'entretenir, de réparer ou de démonter l'appareil par vous-même.
- Ne placez pas d'objets métalliques ou d'aimants entre le téléphone mobile et la surface du chargeur par induction.

SPÉCIFICATIONS DU PRODUIT
Support : Appareils mobiles compatibles Qi
Matériau : ABS, alliage de zinc et silicone
Poids net : 165 g
Dimensions : 14.0 x 6.8 x 0.85 cm
Bande de fréquence : 110-205KHz
Port d'entrée : 5V/2A, 9V/2A ou 12V/1.5A
Sortie de charge par induction : 2x 5W
Chargement par induction : Certifié Qi
Distance de transmission : 2mm-6mm
Longueur du cordon USB : 1.2m
Température de fonctionnement : 0° C – 35° C
Garantie internationale : 1 an

DEUTSCH

PRODUKTÜBERSICHT
1. Eingebautes USB-A-Kabel (1,2 m / 47,2")
2. 2 x drahtlose Ladefläche (je 5 W)
3. 2 x LED-Anzeige (Ladezustand)

EIGENSCHAFTEN
1. Laden Sie bis zu zwei Qi-fähige Smartphones und Geräte durch einfaches Ablegen.
2. Mit der fortschrittlichen kabellosen Qi-Ladelösung können Sie Ihr Gerät aufladen, ohne ein Kabel einzustecken.
3. Der Duo Mini Charger ist Qi-zertifiziert, das heißt, jedes Qi-kompatible Gerät kann damit geladen werden.

KOMPATIBILITÄT
Funktioniert mit allen Qi v1.2- und neueren Geräten.
Dazu gehören iPhone 8 Plus und neuere Versionen, alle Qi-zertifizierten Android-Smartphones und die meisten Qi-fähigen Geräte, wie etwa Lexon-Produkte (Mino+, Mina M, Mina L und mehr).

STARTANLEITUNG
Laden Ihres Qi-fähigen Gerätes

Achtung: Stellen Sie sicher, dass der USB-Stecker in ein Quick Charge 3.0-zertifiziertes USB-Netzteil oder ein Netzteil mit einer Leistung von 10 W oder mehr (5 V/2 A, 9 V/2 A, 12 V/1,5 A) eingesteckt ist.
Die Verwendung eines anderen Netzteils, das leistungsschwächer als der oben genannten Gerätte ist, kann die Leistungsfähigkeit des drahtlosen Ladens erheblich beeinträchtigen und an Ihrem Gerät irreversible Schäden hervorrufen.

1. Schließen Sie das Kabelende in ein Quick Charge 3.0-zertifiziertes USB-Netzteil oder ein Netzteil mit einer Leistung von 10 W oder mehr (5 V/2 A, 9 V/2 A, 12 V/1,5 A).
2. Legen Sie das Qi-fähige Smartphone oder Gerät auf die kabellose Ladefläche.
3. Stellen Sie sicher, dass das Gerät erfolgreich geladen wird. Entfernen Sie das Gerät, wenn der Ladevorgang abgeschlossen ist.

STATUS	LED
Stromversorgung	Grünes Licht blinkt zweimal und schaltet sich dann aus
Standby-Modus	Licht aus
Laden	Grünes Licht blinkt 15 Sekunden lang und schaltet sich dann aus
Fremdkörper entdeckt	Rotes Blinklicht

Hinweis: Wenn das Mobilgerät nicht zu laden beginnt, vergewissern Sie sich, dass das drahtlose Ladegerät mit Strom versorgt wird und dass das Gerät richtig auf der drahtlosen Ladefläche positioniert ist.
Achten Sie darauf, dass sich zwischen dem Mobilgerät und dem kabellosen Ladegerät kein Metallgegenstand oder ein anderer Fremdkörper befindet. Positionieren Sie dann das Gerät erneut.

SICHERHEITSVORKEHRUNGEN
Bitte lesen Sie diese wichtigen Sicherheitsinformationen, bevor Sie das Gerät verwenden. Sie enthalten allgemeine Informationen zur Sicherheit von Geräten und umfassen möglicherweise Inhalte, die für Ihr Gerät nicht zutreffen. Befolgen Sie die Warn- und Vorsichtshinweise, um Ihre Verletzung oder die Ihrer anderen zu vermeiden und Ihr Gerät vor Schäden zu bewahren.
- Stellen Sie sicher, dass der USB-Stecker in ein QC 3.0-zertifiziertes USB-Netzteil oder ein Netzteil mit einer Leistung von 10 W oder mehr (5 V/2 A, 9 V/2 A, 12 V/1,5 A) eingesteckt ist.
- Gerät, Netzkabel und Steckdose nicht mit nassen Händen oder Körperteilen berühren.
- Netzkabel nicht knicken oder beschädigen
- Verwenden Sie vom Hersteller zugelassene Ladegeräte und Netzteile
- Ladegerät und Mobilgerät nicht fallen lassen und Stöße vermeiden
- Schützen Sie das Mobilgerät, den Akku und das Ladegerät vor Beschädigungen
- Bewahren Sie Ihr Gerät nicht in der Nähe von oder in Heizungen, Mikrowellen, heißen Kochgeräten oder Hochdruckbehältern auf.
- Versuchen Sie nicht, das Gerät selbst zu warten, zu reparieren oder zu zerlegen.
- Legen Sie keine Metallgegenstände oder Magnete zwischen Mobiltelefon und kabelloser Ladeoberfläche.

PRODUKTSPEZIFIKATIONEN
Unterstützung: Qi-fähige Mobilgeräte
Material: ABS, Zinklegierung und Silikon
Nettogewicht: 165 gr / 0.36 lb
Größe: 14.0 x 6.8 x 0.85 cm / 5.51 x 2.67 x 0,33"
Frequenzband: 110 - 205 KHz
Eingangsport: 5 V/2 A, 9 V/2 A oder 12 V/1,5 A
Kabelloser Ladeausgang: 2 x 5 W
Kabelloses Laden: Qi-zertifiziert
Übertragungsdistanz: 2 mm - 6 mm / 0,07 - 0,23"
USB-Kabellänge: 1,2 m / 47,2"
Betriebstemperatur: 0° C - 35° C / 32° F - 95° F
Internationale Garantie: 1 Jahr

NEDERLANDS

PRODUCTOVERZICHT
1. Ingebouwde USB-A kabel (1,2 m/47,2")
2. 2 x draadloos oplaadoppervlak (5 W elk)
3. 2 x ledindicator (laadstatus)

KENMERKEN
1. Laad twee Qi-compatibele smartphones of apparaten op door ze op de oplaadoppervlakken te plaatsen.
2. Dankzij de geavanceerde draadloze Qi-oplaadoplossing kunt u uw apparaat opladen zonder kabel aan te sluiten
3. De Duo Mini Charger is Qi-gecertificeerd, wat inhoudt dat elk Qi-compatibele apparaat hiermee kan worden opgeladen.

GESCHIKTHEID
Geschikt voor alle apparaten vanaf Qi v1.2 en nieuwer.
Daarbie behoren iPhone 8 Plus en nieuwere versies, alle Qi-gecertificeerde Android-telefoons en de meeste Qi-compatibele apparaten zoals Lexon-producten (Mino+, Mina M, Mina L en meer).

AAN DE SLAG
Uw Qi-compatibele apparaat opladen

Waarschuwing: Zorg ervoor dat u de USB-stekker aansluit op een Quick Charge 3.0-gecertificeerd USB-voedingsadapter of een willekeurige voedingsadapter die 10 W of meer levert (5 V/2 A, 9 V/2 A, 12 V/1,5A).
Gebruik van een andere voedingsadapter met een lagere specificatie dan hierboven aangegeven, zal de draadloze oplaadfunctie aanzienlijk beïnvloeden en kan onherstelbare schade aan uw apparaat veroorzaken.

1. Sluit de stekker aan op een Quick Charge 3.0-gecertificeerde USB-voedingsadapter of een willekeurige voedingsadapter de 10 W of meer levert (5 V/2 A, 9 V/2 A, 12 V/1,5 A).
2. Plaats de Qi-geschikte smartphone of het Qi-geschikte apparaat op het draadloze oplaadoppervlak.
3. Controleer of het apparaat wordt opgeladen. Verwijder het apparaat zodra het volledig is vol.

STATUS	LED
Stroomvoorziening	Groene led knipoogt tweemaal en dooft vervolgens
Standby-stand	Led uit
Aan het opladen	Groene led knipoogt 15 seconden en dooft vervolgens
Vreemd voorwerp gedetecteerd	Rode led knipoogt

Let op: Als het mobiele apparaat niet wordt opgeladen, controleer dan of de draadloze oplader van stroom wordt voorzien en dat het apparaat correct op de draadloze oplaadoppervlak is gepleatst.
Controleer of er zich geen metaal of ander vreemd voorwerp tussen het apparaat en de draadloze oplader bevindt. Plaats het apparaat weer op het draadloze oplaadoppervlak.

VEILIGHEIDSMAATREGELEN
Lees de volgende belangrijke veiligheidsinformatie voor voordat u de oplader gebruikt. Het bevat algemene veiligheidsinformatie voor apparaten en kan informatie bevatten die niet op uw apparaat van toepassing is. Volg de waarschuwings- en zorgmaatregelen om letsel bij uzelf of anderen te voorkomen en om schade aan uw apparaat te voorkomen.
- Zorg ervoor dat u de USB-stekker aansluit op een Quick Charge 3.0-gecertificeerde USB-voedingsadapter of een willekeurige voedingsadapter die 10 W of meer levert (5 V/2 A, 9 V/2 A, 12 V/1,5 A).
- Raak de oplader, de voedingskabel of de elektrische stekker niet aan met natte handen of andere natte lichaamsdelen
- Buig of beschadig de voedingskabel niet
- Gebruik geen accessoires die door de fabrikant zijn goedgekeurd
- Vermijd vallen van of stoten op de oplader of het apparaat
- Bescherm het apparaat, de accu en de oplader tegen schade
- Berg uw oplader niet op in de buurt van verwarmingen, magnetrons, hete kookapparatuur of hogedrukvaten
- Probeer de oplader niet zelf te onderhouden, te repareren of te demonteren.
- Plaats geen metalen voorwerpen of magneten tussen de smartphone en het draadloze oplaadoppervlak.

PRODUCTSPECIFICATIES
Ondersteuning: Qi-geschikte mobiele apparaten
Materiaal: ABS, zinklegering en siliconen
Netto gewicht: 165 g/0,36 lb
Afmetingen: 14,0 x 6,8 x 0,85 cm/5,51 x 2,67 x 0,33"
Frequentieband: 110 - 205 KHz
Ingangspoort: 5 V/2 A, 9 V/2 A of 12 V/1,5 A
Draadloos opladen: Qi-gecertificeerd
Overdrachtsafstand: 2 - 6 mm/0,07-0,23"
Lengte USB-kabel: 1,2 m/47,2"
Bedrijfstemperatur: 0 °C - 35 °C/32 °F - 95 °F
Internationale garantie: 1 jaar

ITALIANO

DESCRIZIONE PRODOTTO
1. Cavo USB tipo A incorporato (1,2 m / 47,2")
2. 2 superfici di ricarica wireless (5W l'una)
3. 2 indicatori LED (stato ricarica)

CARATTERISTICHE
1. Carica fino a due smartphone e dispositivi abilitati Qi con il semplice contatto.
2. La soluzione avanzata di ricarica wireless Qi permette di caricare i dispositivi senza fisso di un cavo.
3. Il caricatore Duo Mini è certificato Qi, il che significa che può caricare tutti i dispositivi compatibili Qi.

COMPATIBILITÀ
Funziona con tutti i dispositivi Qi v1.2 e più recenti.
Questi includono l'iPhone 8 Plus e le versioni più recenti, tutti i telefoni Android certificati Qi e la maggior parte dei dispositivi abilitati Qi come i prodotti Lexon (Mino+, Mina M, Mina L e altri).

INTRODUZIONE
Ricarica del dispositivo abilitato Qi

Precauzione: Assicurarsi di collegare il cavo USB a un adattatore di alimentazione USB certificato QC 3.0 o a un adattatore AC esterno che fornisca 10W o più (5V/2A, 9V/2A, 12V/1.5A).
L'uso di un adattatore diverso, con una specifica inferiore rispetto a quella menzionata in alto, può influenzare significativamente le prestazioni di ricarica wireless e causare danni irreversibili al dispositivo.

1. Collegare l'estremità del cavo a un adattatore di alimentazione USB certificato Quick Charge 3.0 o qualsiasi adattatore di corrente che fornisca 10W o più (5V/2A, 9V/2A, 12V/1.5A).
2. Posizionare lo smartphone o il dispositivo abilitato Qi sulla superficie di ricarica wireless.
3. Assicurarsi che il dispositivo sia completamente carico. Rimuovere il dispositivo una volta completata la ricarica.

STATO	LED
Alimentazione	La luce verde lampeggia due volte e poi si spegne
Modalità standby	Luce spenta
Ricarica	La luce verde lampeggia per 15 secondi e poi si spegne
Rilevamento oggetti estranei	La luce rossa lampeggia

Nota: Se il dispositivo mobile non si carica, assicurarsi che l'unità di ricarica wireless sia accesa e che il dispositivo sia posizionato correttamente sulla superficie di ricarica wireless.
Assicurarsi che non ci siano oggetti di metallo o altri oggetti estranei tra il dispositivo e la superficie di ricarica wireless. Poi riposizionare il dispositivo.

AVVERTENZE
Leggere queste importanti informazioni sulla sicurezza prima di utilizzare il dispositivo. Contengono informazioni generali sulla sicurezza dei dispositivi e possono includere contenuti che non si applicano al dispositivo. Seguire le informazioni di attenzione e precauzione per evitare lesioni a se stessi o ad altri e per prevenire danni al dispositivo.
- Assicurarsi che il connettore del cavo USB a un adattatore di alimentazione USB certificato QC 3.0 o a un adattatore AC esterno che fornisca 10W o più (5V/2A, 9V/2A, 12V/1.5A)
- Non toccare il dispositivo, il cavo di alimentazione o la presa elettrica con le mani bagnate o altre parti del corpo bagnate
- Non piegare o danneggiare il cavo di alimentazione
- Utilizzare caricabatterie e materiali di consumo approvati dal produttore
- Non far cadere o colpire il caricatore o il dispositivo
- Proteggere il dispositivo, la batteria e il caricatore da eventuali danni
- Non conservare il dispositivo in prossimità o all'interno di termosifoni, forni a microonde, fornelli caldi o contenitori ad alta pressione
- Non tentare di riparare la manutenzione, riparare o smontare il dispositivo.
- Non mettere oggetti di metallo o magneti tra il telefono e la superficie di ricarica wireless

CARATTERISTICHE DEL PRODOTTO
Supporto: Dispositivi mobili abilitati Qi
Materiale: ABS, lega di zinco e silicone
Peso netto: 165 gr / 0,36 lb
Dimensioni: 14,0 x 6,8 x 0,85 cm / 5,51 x 2,67 x 0,33"
Banda di frequenza: 110-205KHz
Porta di ingresso: 5V/2A, 9V/2A o 12V/1,5A
Uscita di carica wireless: 2x 5W
Ricarica wireless: Certificata Qi
Distanza trasmissione: 2 mm - 6 mm / 0.07 - 0.23"
Lunghezza cavo USB: 1,2 m / 47,2"
Temperatura di esercizio: 0° C – 35 °C / 32°F – 95°F
Garanzia internazionale: 1 anno

ESPAÑOL

CARACTERÍSTICAS DEL PRODUCTO
1. Cable USB de tipo A integrado (1,2 m /47,2")
2. Dos superficies de carga inalámbrica (de 5 W cada una)
3. Dos indicadores LED (estado de carga)

CARACTERÍSTICAS
1. Cargue un máximo de dos smartphones o dispositivos compatibles con la tecnología Qi colocándolos en la superficie de carga.
2. La solución avanzada de carga inalámbrica Qi le permite cargar dispositivos sin conectar ningún cable.
3. El Duo Mini Charger cuenta con certificación Qi y, por tanto, puede cargar cualquier dispositivo compatible con esta tecnología.

COMPATIBILIDAD
Este producto sólo funciona con dispositivos compatibles con la versión 1.2 de Qi y más modernos.
Entre estos se encuentran el iPhone 8 Plus y las versiones de iPhone más recientes, todos los teléfonos con certificación Qi que utilicen Android y la mayoría de los dispositivos compatibles con Qi, como los productos de Lexon (entre otros, Mino+, Mina M y Mina L).

PRIMEROS PASOS
Carga de dispositivos compatibles con la tecnología Qi

Precaución: Asegúrese de conectar el conector USB a un adaptador de corriente USB Quick Charge 3.0 o a cualquier adaptador de corriente con una potencia de 10 W o más (5 V/2 A, 9 V/2 A o 12 V/1,5 A).
El uso de un adaptador diferente, con una especificación inferior a la mencionada en la parte superior, puede afectar significativamente al rendimiento de la carga inalámbrica y causar daños irreversibles en el dispositivo.

1. Conecte el extremo del cable a un adaptador de corriente USB Quick Charge 3.0 o a cualquier adaptador de corriente con una potencia de 10 W o más (5 V/2 A, 9 V/2 A o 12 V/1,5 A).
2. Coloque el smartphone o el dispositivo compatible con Qi en la superficie de carga inalámbrica.
3. Asegúrese de que el dispositivo se haya cargado correctamente. Una vez que se haya completado la carga, retire el dispositivo.

ESTADO	LED
Fuente de alimentación	La luz verde parpadea dos veces y se apaga.
Modo de espera	Luz apagada
Carga	La luz verde parpadea quince segundos y se apaga.
Objeto extraño detectado	La luz roja parpadea.

Nota: Si el dispositivo móvil no se carga, compruebe que el cargador inalámbrico esté encendido y que el dispositivo esté colocado correctamente en la superficie de carga inalámbrica.
Asegúrese de que no haya ningún objeto metálico o extraño entre el dispositivo y el cargador inalámbrico. A continuación, recoloque el dispositivo.

PRECAUCIONES DE SEGURIDAD
Antes de usar el dispositivo, lea esta importante información sobre la seguridad. Contiene información general sobre la seguridad en relación con los dispositivos y puede incluir contenidos que no se apliquen a su dispositivo concreto. Para evitar el riesgo de que usted o otras personas sufran lesiones y de que el dispositivo se dañe, actúe conforme a las siguientes advertencias y precauciones.
- Asegúrese de conectar el conector USB a un adaptador de corriente USB Quick Charge 3.0 o a cualquier adaptador de corriente con una potencia de 10 W o más (5 V/2 A, 9 V/2 A o 12 V/1,5 A).
- No toque el dispositivo, el cable de alimentación ni la toma de corriente con las manos mojadas ni con otras partes del cuerpo mojadas.
- No tuerza ni dañe el cable de alimentación.
- Utilice cargadores y suministros autorizados por el fabricante.
- No deje caer ni golpee el cargador ni el dispositivo.
- Proteja el dispositivo, la batería y el cargador frente a los daños.
- No guarde el dispositivo cerca de sistemas de calefacción, hornos microondas, utensilios de cocina calientes o recipientes a alta presión, ni dentro de estos.
- No intente reparar ni desmontar el dispositivo por su cuenta.
- No coloque objetos metálicos ni imanes entre el teléfono móvil y la superficie de carga inalámbrica.

ESPECIFICACIONES DEL PRODUCTO
Compatibilidad: Dispositivos móviles compatibles con la tecnología Qi
Material: ABS, aleación de zinc y silicona
Peso neto: 165 gr / 0,36 lb
Dimensiones: 14,0 x 6,8 x 0,85 cm (5,51 x 2,67 x 0,33")
Banda de frecuencia: 110-205KHz
Puerto de entrada: 5 V/2 A, 9 V/2 A o 12 V/1,5 A
Potencia de salida de la carga inalámbrica: 2 x 5 W
Carga inalámbrica: Certificación Qi
Distancia de transmisión: 2 mm-6 mm / 0,07-0,23")
Longitud del cable USB: 1,2 m (47,2")
Rango de temperatura de funcionamiento: 0-35 °C (32-95 °F)
Garantía internacional: 1 año

РУССКИЙ

КРАТКИЕ СВЕДЕНИЯ О ПРОДУКТЕ
1. Встроенный кабель с разъемом USB-A (1,2 м / 47,2")
2. 2 поверхности беспроводной зарядки (по 5 Вт)
3. 2 светодиодных индикатора (состояние зарядки)

ХАРАКТЕРИСТИКИ
1. Заряжайте до двух смартфонов и устройств с поддержкой Qi, просто положив их.
2. Передовое решение для беспроводной зарядки позволяет заряжать устройство без подсоединения кабеля.
3. Зарядное устройство Duo Mini Charger сертифицировано по технологии Qi, ввиду чего можно заряжать любые совместимые с Qi устройства.

СОВМЕСТИМОСТЬ
Работает со всеми устройствами с Qi версии от v1.2 и более поздними.
Сюда входят iPhone 8 Plus и более новые модели, все телефоны на основе Android с сертификацией Qi и большинство устройств с поддержкой Qi, например, изделия Lexon (Mino+, Mina M, Mina L и т. д.).

НАЧАЛО РАБОТЫ
Зарядка вашего устройства с поддержкой Qi

Осторожно: Обязательно подключайте USB-разъем к сертифицированному USB-адаптеру питания Quick Charge 3.0 или любому адаптеру питания, обеспечивающему подачу 10 Вт и более (5В/2А, 9В/2А, 12В/1,5А).
Использование другого адаптера питания с характеристиками ниже указанных выше существенно повлияет на скорость беспроводной зарядки, а также может привести к необратимому повреждению вашего устройства.

1. Подсоедините конец кабеля к сертифицированному USB-адаптеру питания Quick Charge 3.0 или любой адаптер питания, обеспечивающий подачу 10 Вт и более (5В/2А, 9В/2А, 12В/1,5А).
2. Разместите смартфон или устройство с поддержкой Qi на поверхности беспроводной зарядки.
3. Убедитесь в том, что устройство заряжается. После завершения зарядки снимите устройство.

СОСТОЯНИЕ	СИД
Питание	Дважды мигает зеленым, а затем гаснет
Режим ожидания	Индикатор не горит
Зарядка	Мигает зеленым 15 с, а затем гаснет
Обнаружен посторонний предмет	Мигает красным

Примечание: Если устройство не заряжается, убедитесь в том, что беспроводное зарядное устройство подключено к сети, а устройство правильно размещено на поверхности беспроводной зарядки.
Убедитесь в том, что между вашим устройством и беспроводным зарядным устройством отсутствуют металлические или иные посторонние предметы. Затем вновь разместите устройство.

МЕРЫ ПРЕДОСТОРОЖНОСТИ
Прочтите эту важную инструкцию по технике безопасности, прежде чем приступить к использованию устройства. В ней содержится общая информация о технике безопасности при работе с устройствами, при этом она может включать данные, не относящиеся к вашему устройству. Соблюдайте предупреждения и инструкции по технике безопасности для предотвращения травмирования себя и других лиц, а также предотвращения повреждения устройства.
- Обязательно подключайте USB-разъем к сертифицированному USB-адаптеру питания QC 3.0 или любому адаптеру питания, обеспечивающему подачу10 Вт и более (5В/2А, 9В/2А, 12В/1,5А).
- Не касайтесь устройства, сетевого шнура и разъема питания влажными руками или иными частями тела
- Не сгибайте и не допускайте повреждения сетевого шнура
- Используйте одобренные производителем зарядные устройства и материалы
- Не роняйте и не ударяйте зарядное устройство или аппаратуру
- Избегайте повреждения вашего оборудования, батареи и зарядного устройства
- Не храните устройство вблизи или на нагревателях, СВЧ-печах, горячем оборудовании для приготовления пищи или емкостях высокого давления
- Не пытайтесь обслуживать, ремонтировать или разбирать устройство самостоятельно.
- Не кладите металлические предметы или магниты между мобильным телефоном и поверхностью беспроводной зарядки.

ХАРАКТЕРИСТИКИ ПРОДУКТА
Поддержка: Мобильные устройства с поддержкой Qi
Материал: АБС, цинковый сплав и кремний
Вес нетто: 165 г / 0,36 фунта
Размеры: 14,0 x 6,8 x 0,85 см / 5,51 x 2,67 x 0,33"
Диапазон частот: 110 - 205 кГц
Входной разъем: 5В/2А, 9В/2А или 12В/1,5А
Мощность беспроводной зарядки: 2 x 5 Вт
Беспроводная зарядка: сертифицированная по стандарту Qi
Дальность действия: 2 мм-6 мм / 0,07-0,23"
Длина USB-кабеля: 1,2 м / 47,2"
Рабочая температура: 0° C - 35° C / 32°F – 95°F
Международная гарантия: 1 год

日本語

製品概要
1. 内蔵USB-Aケーブル (1.2m / 47.2")
2. 2x ワイヤレス充電面 (各5W)
3. 2x LEDインジケーター (充電ステータス)

特徴
1. 最大2台のQi対応スマートフォンおよび機器を置くだけで充電できます。
2. 最新のQiワイヤレス充電ソリューションにより、ケーブルなしで充電する機器の充電が可能です。
3. Duo Mini Chargerはqi認証です。あらゆるQi対応機器を置くだけで充電できます。

互換性
Qi v1.2以降の機器すべてに対応します。
これにはiPhone 8 Plus以降のモデル、全Qi認証アンドロイドスマートフォン、ほとんどのQi対応機器（Lexon製品（Mino+、Mina M、Mina Lなど）など）が含まれます。

使用方法
Qi対応機器の充電

注意：USBプラグは、必ずQuick Charge 3.0認定のUSB電源アダプタ、または10W以上（5V/2A、9V/2A、12V/1.5A）の電源アダプタに差し込んでください。
上記よりも低いスペックの他の電源アダプタを使用すると、ワイヤレス充電性能に著しく影響し、ご利用の機器に修復不可能な損傷を与えることもあります。

1. ケーブル端を、Quick Charge 3.0認定のUSB電源アダプタ、または10W以上（5V/2A、9V/2A、12V/1.5A）の電源アダプタに接続します。
2. Qi対応スマートフォンまたは機器をワイヤレス充電面に置きます。
3. 機器が正常に充電されていることを確認します。充電が完了したら機器を取り外します。

ステータス	LED
電源	緑のライトが2回点滅してから消えます
スタンバイモード	ライトオフ
充電	緑のライトが15秒点滅してから消えます
異物検知	赤色点滅LED点滅

注意：お使いの設備本充電・・・請機保元技充電器に請電・・・并請保役備己正請気置在元技充電表面。
確保正在无线充电设备上的设备。
请确保设备和无线充电器之间不存在金属或其他异物。然后重新放置设备。

安全注意事項
在使用设备之前：请阅读重要安全信息。其中包含设备的一般安全信息，可能还包含不适用于您设备的内容。请遵循警告和警示信息，避免您自己和他人受伤，并防止设备受损。

- 请确保将USB插头插入符合QC 3.0认证的USB电源适配器或任何电源适配器
- 请勿用湿手或其他湿身部位触摸设备、电源线或电源插座
- 请勿弯曲或损坏电源线
- 使用制造商批准的充电器和物品
- 请勿掉落或撞击充电器或设备
- 保护设备、电池和充电器不受损坏
- 请勿将设备存放在加热器、微波炉、热烈烹饪设备或压容器附近或内部
- 请勿试图自行维修、修理或拆卸设备。
- 请勿将金属物品或磁铁放置在手机和无线充电器表面之间。

製品仕様
サポート: Qi対応のモバイル機器
素材: ABS, 亜鉛合金, シリコン
正味重量: 165 gr / 0.36 lb
寸法: 14.0 x 6.8 x 0.85 cm / 5.51 x 2.67 x 0.33"
周波数帯域: 110～205KHz
入力ポート: 5V/2A, 9V/2Aまたは12V/1.5A
ワイヤレス充電出力: 2x 5W
ワイヤレス充電: Qi認定
USBコード長: 1.2m / 47.2"
作動温度: 0° C～35° C / 32°F～95°F
国際保証: 1年

中文

产品概述
1. 内置USB-A 电缆 (1.2m / 47.2")
2. 2个无线充电板（每个 5W）
3. 2 个 LED 指示灯（充电状态）

特性
1. 只需将其放下即可为最多两台支持 Qi 的智能手机和设备充电。
2. 先进的 Qi 无线充电解决方案使您无需插入电缆即可为设备充电
3. Duo mini Charger是Qi认证，这意味着任何与Qi兼容的设备均可用其充电。

兼容性
适用于所有 Qi v1.2 和更新版本的设备。
此包括iPhone 8 Plus和更新版本、所有经过认证的Android手机以及大多数支持 Qi 的设备，例如 Lexon 产品（Mino+、Mina M、Mina L等）。

开始使用
为支持 Qi 的设备充电

注意：请确保将 USB 插头插入经认证的快速充电 3.0 USB 电源适配器或可提供 10W 或更高功率的任何电源适配器。（5V/2A、9V/2A、12V/1.5A）。
使用低于上述规格的电源适配器会显著影响无线充电性能，并可能对您的设备造成不可逆的损坏。

1. 将电缆末端插入经认证的快速充电 3.0 USB 电源适配器或可提供 10W 或更高功率的任何电源适配器（5V/2A、9V/2A、12V/1.5A）。
2. 将支持 Qi 的智能手机或设备放置在无线充电板上。
3. 请确保设备已成功充电。充电完成后，请移除设备。

状态	LED 指示灯
电源	绿色闪烁两次，然后熄灭
待机模式	指示灯熄灭
充电中	绿色指示灯闪烁 15 秒，然后熄灭
发现异物	红色指示灯闪烁

注意：如果移动设备未充电，请确保无线充电器已通电，并确保设备已正确放置在无线充电板上。
确保设备和无线充电器之间不存在金属或其他异物。然后重新放置设备。

安全注意事项
在使用设备之前：请阅读重要安全信息。其中包含设备的一般安全信息，可能还包含不适用于您设备的内容。请遵循警告和警示信息，避免您自己和他人受伤，并防止设备受损。

- 请确保将USB插头插入经认证的QC 3.0 USB电源适配器或可提供10W或更高功率的任何电源适配器（5V/2A、9V/2A、12V/1.5A）。
- 请勿用湿手或其他湿身部位触摸设备、电源线或电源插座
- 请勿弯曲或损坏电源线
- 使用制造商批准的充电器和物品
- 请勿掉落或撞击充电器或设备
- 保护设备、电池和充电器不受损坏
- 请勿将设备存放在加热器、微波炉、热烈烹饪设备或压容器附近或内部
- 请勿试图自行维修、修理或拆卸设备。
- 请勿将金属物品或磁铁放置在手机