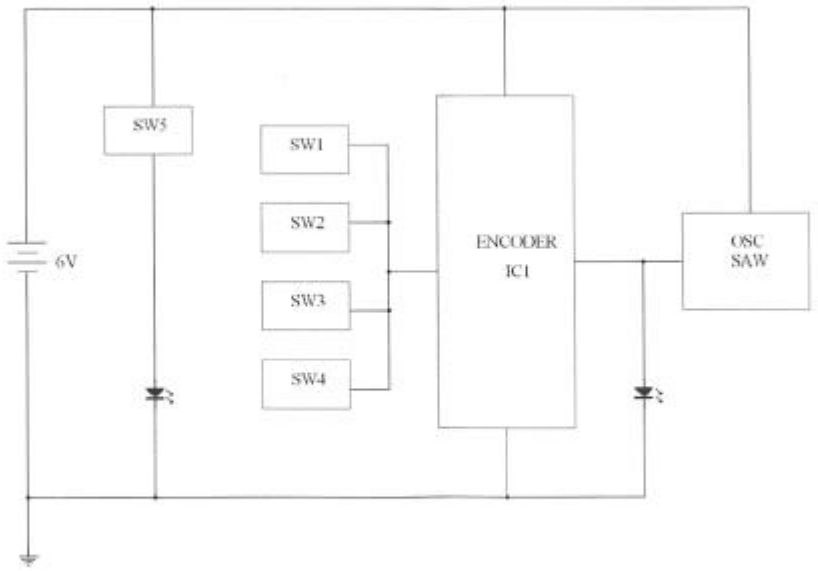
SW5
SW1
SW2
SW3
SW4
6V
ENCODER
IC1
OSC
SAW