零 件 工 程 圖

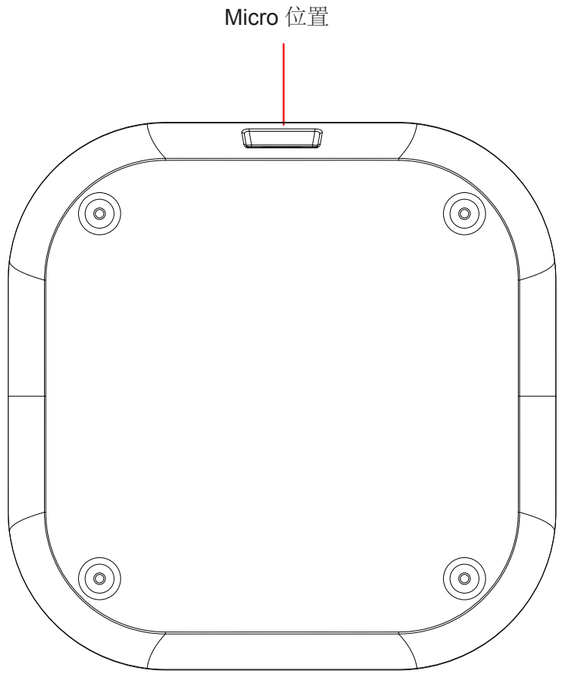

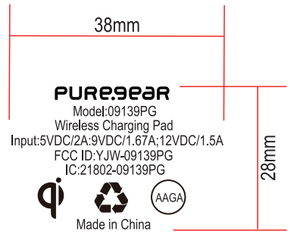

黑色壳子丝印黑色(Pantone Black C)

A1	N		N	
REV.	ECO. NO	DATE	DESCRIPTION	APPD.

PART NO. :	東莞希普利歐電子有限公司 DongGuan Superior Communications Co.,Ltd.					
本圖面/規格屬希普利欧電子公司資產所有,未經允許,不得翻印複制.	UNITS. : mm	MAT'L. :	TITLE. :			
APPD. :	X±	X °±	DWG NO. :			
CHKD. :	.X±	.X°±				
DR. :	.XX± 0.1	.XX °±		SCALE N	SHEET 1/1	REV. A1