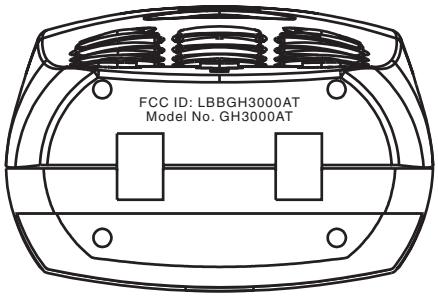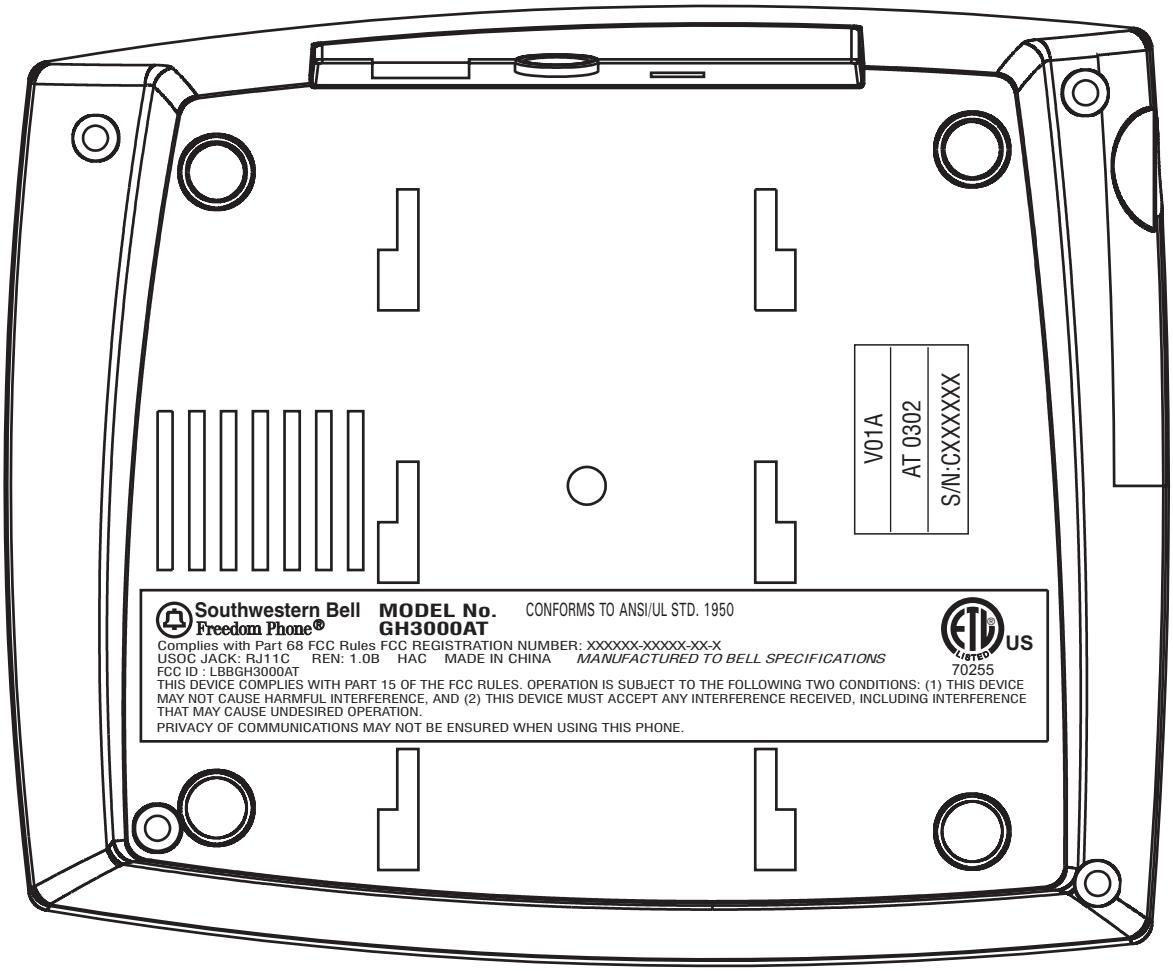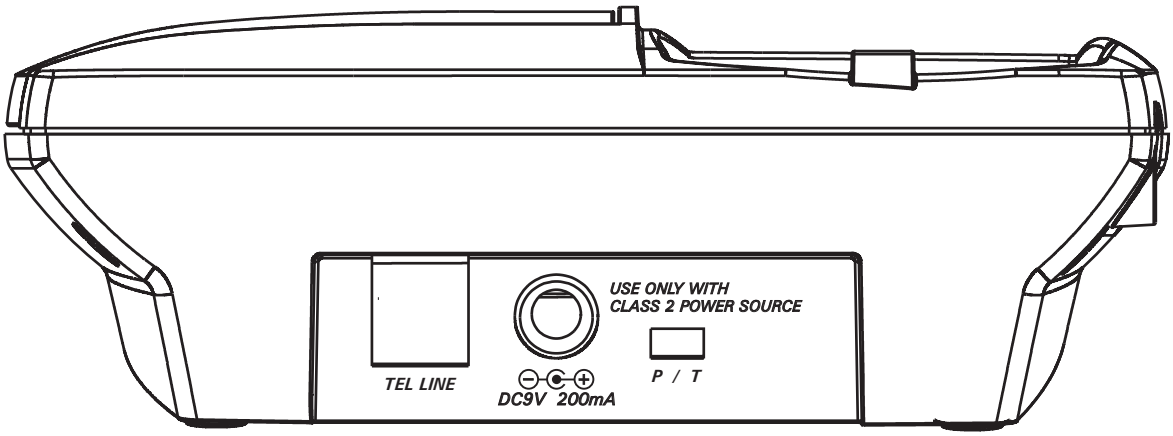GH3000
02/01/2002