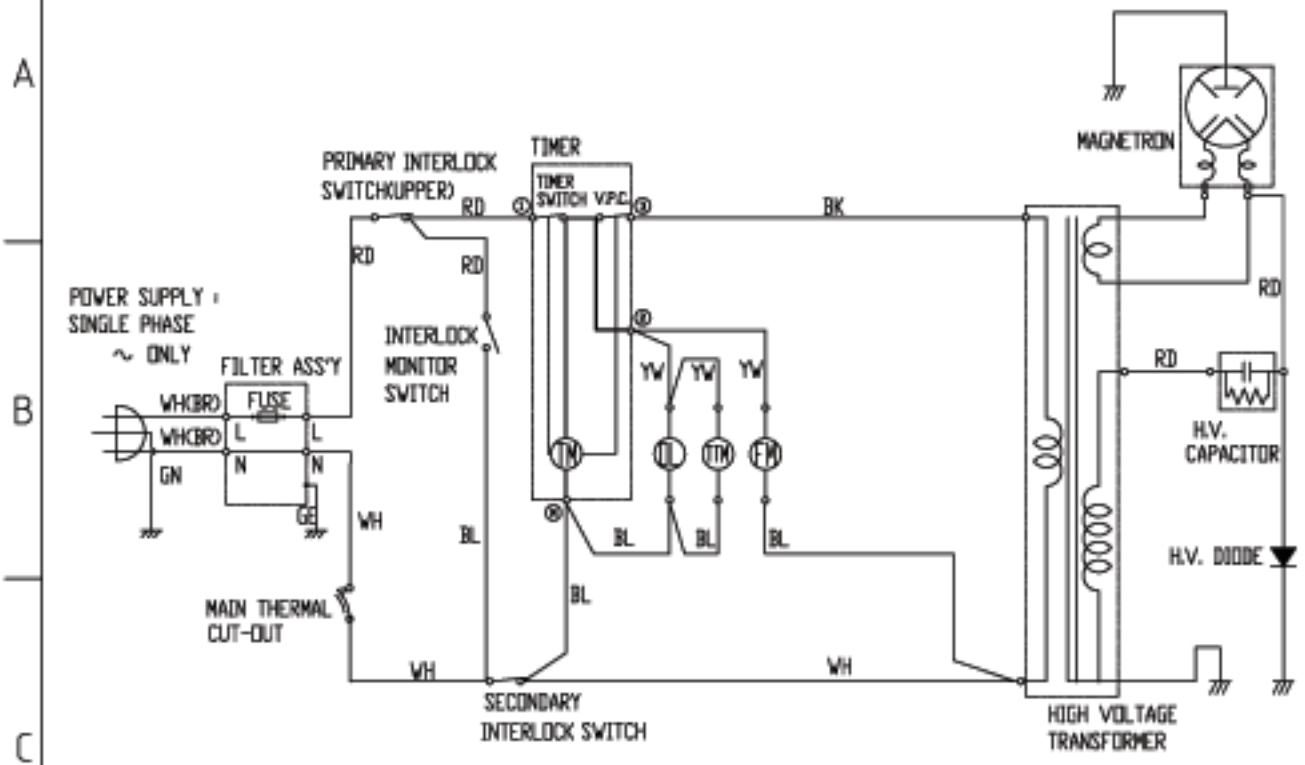

NOTE : RD : RED
WH : WHITE
BK : BLACK
GN : GREEN
BL : BLUE
GE : GREEN/YELLOW
YW : YELLOW
BR : BROWN

DL : OVEN LAMP
FM : FAN(BLOWER) MOTOR
TTM : TURN TABLE MOTOR
TM : TIMER MOTOR
V.P.C.: VARIABLE POWER CONTROLLER

[CONDITION]
DOOR : CLOSED
TIMER : ON
V.P.C. : HIGH

Model: MM617ABN