# HGV84-4B70_4LB_I/S

Size: 594mm x 210mm

## 5: CONSUMER INFORMATION
## INFORMACIÓN AL CONSUMIDOR
## RENSEIGNEMENTS POUR LES CONSOMMATEURS
## INFORMAÇÕES AO CONSUMIDOR

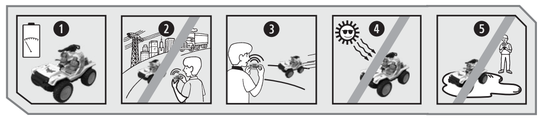


### TIPS & HINTS • CONSEJOS Y SUGERENCIAS • CONSEILS ET CONSEILS • DICAS E SUGESTÕES

1. When your vehicle starts to lose power, it may lose functionality or performance. This means it's time for fresh batteries. Your vehicle's running time may change depending on driving style and driving environment.
2. Radio interference can make your vehicle run poorly. Interference can be caused by other RC vehicles running on the same frequency, electrical wires, large buildings, CB radios, or other wireless gear. Try to stay away from these!
3. Point your remote controller up, and not down toward your vehicle. If your vehicle gets too far away, it won't work properly.
4. Don't store your vehicle near heat or in direct sunlight. Always turn switches OFF and remove all batteries before storage.
5. Don't drive your vehicle in sand or through water or snow. Do not immerse in water. If your vehicle or remote controller does get wet, wipe it with a towel, remove batteries, and allow to dry completely overnight. Replace with fresh batteries before next use.
6. When exposed to an electrostatic source, the remote controller and/or the vehicle may malfunction. To resume normal operation, remove the batteries from the remote controller and/or the vehicle and reinstall them after 5 seconds.
7. Play safely! Do not drive the vehicle in the street!

1. Cuando el vehículo empiece a perder fuerza, puede perder funciones o rendimiento. Es la hora de cargar las pilas. Para obtener el mejor rendimiento, utiliza siempre pilas completamente cargadas. La duración del vehículo puede variar según tu estilo de manejo y la superficie.
2. La interferencia de radio puede hacer que su vehículo funcione mal. La interferencia puede estar causada por otros vehículos controlados por radio que utilizan la misma frecuencia, cables eléctricos, edificios grandes, radios de BC u otros equipos inalámbricos. ¡Intente mantenerse alejado de estos!
3. Apunte su control remoto hacia arriba y no hacia abajo en dirección a su vehículo. Si su vehículo se aleja demasiado, no funcionará correctamente.
4. No guarde su vehículo cerca de fuentes de calor ni bajo la luz solar directa. Siempre apague los interruptores y retire todas las pilas del control remoto antes de guardarlo.
5. No juegues con el vehículo en arena, agua o nieve. No lo sumerjas. Si el vehículo llega a mojarse, pásale una toalla y espera de un día a otro a que se seque por completo. Si tu control remoto cae accidentalmente en el agua, retira las pilas y permite que el control remoto se seque con el aire. Reemplaza las pilas por pilas nuevas antes de usar el producto.
6. Si se exponen a una fuente electrostática, el control remoto o el vehículo podrían fallar. Para reanudar el funcionamiento normal del control remoto, quitale las pilas y vuelve a ponérselas después de cinco segundos. Para reanudar el funcionamiento normal del vehículo, presiona el botón APAGADO durante 5 segundos y, luego, vuelve a encenderlo.
7. ¡Juega de manera segura! ¡No utilices el vehículo en la calle!

1. Lorsque le véhicule commence à perdre de sa puissance, il peut perdre certaines fonctions et devenir moins performant. Le bloc-piles doit être rechargé. Pour des performances idéales, toujours commencer avec une pile entièrement chargée. Le temps d'autonomie du véhicule peut varier selon le style de conduite et le type de surface.
2. L'interférence radio peut entraîner le mauvais fonctionnement de votre véhicule. Les interférences peuvent être causées par d'autres véhicules RC fonctionnant à la même fréquence, les fils électriques, les grands bâtiments, les radios CB ou d'autres équipements sans fil. Essayez de rester loin des appareils!
3. Pointez votre télécommande vers le haut et non vers le bas, en direction de votre véhicule. Si votre véhicule est trop éloigné, il ne fonctionnera pas correctement.
4. Ne rangez pas votre véhicule près de sources de chaleur ou à la lumière directe du soleil. ÉTEIGNEZ toujours les interrupteurs et retirez toutes les piles de la télécommande avant de les ranger.
5. Ne pas faire rouler le véhicule dans le sable ou sur des surfaces mouillées ou enneigées. Ne pas immerger dans l'eau. Si le véhicule est mouillé, l'essuyer avec une serviette et le laisser complètement sécher toute une nuit. Si la télécommande tombe dans l'eau, retirer la ou les piles et laisser la télécommande sécher à l'air libre. Remplacer les piles par des piles neuves avant l'utilisation.
6. En cas d'exposition à une source électrostatique, la télécommande ou le véhicule peuvent mal fonctionner. Pour reprendre le fonctionnement normal de la télécommande, retirer les piles et les remettre en place après 5 secondes. Pour reprendre le fonctionnement normal du véhicule, l'éteindre pendant 5 secondes, puis le rallumer.
7. Jouer prudemment! Ne pas utiliser le véhicule dans la rue!

1. Quando o veículo começa a perder potência, ele pode perder funções ou desempenho. É hora de recarregar. Para obter o melhor desempenho, sempre comece com uma bateria totalmente carregada. O tempo de funcionamento do seu veículo pode mudar dependendo do estilo de condução e do ambiente de condução.
2. A interferência de rádio pode fazer com que seu veículo funcione de maneira deficiente. A interferência pode ser causada por outros veículos de controle remoto funcionando na mesma frequência, fios elétricos, edifícios grandes, rádios transmissores ou outros equipamentos sem fio. Tente ficar longe deles!
3. Aponte seu controle remoto para cima e não para baixo em direção ao seu veículo. Seu veículo não funcionará corretamente se ficar muito distante.
4. Não guarde seu veículo próximo a fontes de calor ou sob luz solar direta. Sempre DESLIGUE e remova todas as baterias do controle remoto antes de guardá-lo.
5. Não coloque o veículo em superfícies com areia, água ou neve. Não mergulhe o produto na água. Se o seu veículo molhar, seque-o com uma toalha e deixe-o secar completamente antes de utilizá-lo. Se o controle remoto cair acidentalmente na água, remova as pilhas e deixe-o secar naturalmente. Use pilhas novas antes de religar.
6. Quando exposto a uma fonte eletrostática, o controle remoto e/ou o veículo podem apresentar mau funcionamento. Para retomar o funcionamento normal do controle remoto, retire as pilhas e volte a instalá-las após 5 segundos. Para retomar o funcionamento normal do veículo, DESLIGUE-O por 5 segundos e LIGUE-O novamente.
7. Brinque com segurança! Não brinque com o veículo na rua!

### SAFETY TIPS • CONSEJOS DE SEGURIDAD • CONSEILS DE SÉCURITÉ • DICAS DE SEGURANÇA

- DO NOT pick up the vehicle while in motion.
- Keep fingers, hair, and loose clothing away from the wheels while the vehicle is switched ON.
- Adult supervision is recommended when this vehicle is being operated.
- To avoid accidental operation, remove all batteries from the remote controller and the vehicle when not in use and before storage.
- NO levante el vehículo mientras está en movimiento.
- Mantenga los dedos, el cabello y la ropa suelta alejados de las ruedas del vehículo mientras este está encendido.
- Se recomienda la supervisión de un adulto al operar el vehículo.
- Para evitar un funcionamiento accidental, retire todas las pilas del control remoto cuando no está en uso y apague el vehículo antes de guardarlo.

- NE ramassez PAS le véhicule en mouvement.
- Éloignez les doigts, les cheveux et les vêtements lâches des roues lorsque que le véhicule est en position ON (MARCHE).
- La supervision d'un adulte est recommandée lorsque ce véhicule est utilisé.
- Pour éviter tout fonctionnement accidentel, retirez toutes les piles de la télécommande lorsqu'elles ne sont pas utilisées et ARRÊTEZ le véhicule avant de l'entreposer.

- NÃO pegue o veículo enquanto ele estiver em movimento.
- Mantenha os dedos, os cabelos e roupas folgadas longe das rodas enquanto o veículo estiver LIGADO.
- Recomenda-se a supervisão de um adulto quando este veículo estiver sendo operado.
- Para evitar a operação acidental, remova todas as pilhas do controle remoto quando não estiver em uso e DESLIGUE o veículo antes de guardá-lo.

### BATTERY SAFETY INFORMATION • INFORMACIÓN DE SEGURIDAD ACERCA DE LAS PILAS
### MISES EN GARDE AU SUJET DES PILES • INFORMAÇÃO IMPORTANTE SOBRE PILHAS (BRASIL)

In exceptional circumstances, batteries may leak fluids that can cause a chemical burn injury or ruin your product. To avoid battery leakage:

- Non-rechargeable batteries are not to be recharged.
- Rechargeable batteries are to be removed from the product before being charged.
- Rechargeable batteries are only to be charged under adult supervision.
- Do not mix alkaline, standard (carbon-zinc), or rechargeable batteries.
- Do not mix old and new batteries.
- Only batteries of the same or equivalent type as recommended are to be used.
- Batteries are to be inserted with the correct polarity (+ and –).
- Exhausted batteries are to be removed from the product.
- The supply terminals are not to be short-circuited.
- Dispose of battery(ies) safely.
- Do not dispose of this product in a fire. The batteries inside may explode or leak.

En circunstancias excepcionales, las pilas pueden desprender líquido corrosivo que puede provocar quemaduras o dañar el juguete. Para evitar el derrame de líquido corrosivo:

- No intentar cargar las pilas no-recargables.
- Antes de recargar las pilas recargables, sacarlas del juguete.
- Recargar las pilas recargables siempre bajo supervisión de un adulto.
- No mezclar pilas de diferentes tipos: alcalinas, estándar (carbono-cinc) o recargables.
- Utilizar pilas del tipo recomendado en las instrucciones o equivalente.
- Colocar las pilas según la polaridad indicada (+ y –).
- Retirar las pilas del juguete si no se va a utilizar durante un largo periodo de tiempo.
- Evitar cortocircuitos en los polos de las pilas.
- Deschar las pilas gastadas en un contenedor especial para pilas.
- No quemar el juguete ya que las pilas de su interior podrían explotar o desprender líquido corrosivo.

Lors de circonstances exceptionnelles, des substances liquides peuvent s'écouler des piles et provoquer des brûlures chimiques ou endommager le jouet. Pour éviter tout écoulement des piles:

- NE PAS RECHARGER DES PILES NON RECHARGEABLES.
- Les piles rechargeables doivent être retirées du produit avant d'être rechargées.
- En cas d'utilisation de piles rechargeables, celles-ci ne doivent être chargées que par un adulte.
- Ne pas mélanger des piles alcalines, standard (carbone-zinc) ou rechargeables.
- Ne jamais mélanger des piles usées avec des piles neuves.
- N'utiliser que des piles du même type que celles recommandées ou des piles équivalentes.
- Veiller à bien insérer les piles en respectant le sens des polarités (+) et (-).
- Toujours retirer les piles usées du produit.
- Ne pas court-circuiter les bornes des piles.
- Jeter les piles usées dans un conteneur réservé à cet usage.
- Ne pas jeter le produit au feu. Les piles incluses pourraient exploser ou couler.

Em raras situações, as pilhas podem derramar fluido que pode causar queimaduras ou danificar o produto. Para evitar o vazamento de fluido:

ADVERTÊNCIA! NÃO RECARREGAR PILHAS NÃO RECARREGÁVEIS;

- Retirar as pilhas recarregáveis do produto antes de proceder ao seu carregamento;
- As pilhas recarregáveis devem ser recarregadas apenas na presença de um adulto
- Não misturar pilhas alcalinas, padrão (carbono-zinco) ou recarregáveis;
- Não misturar pilhas gastas com pilhas novas;
- Só devem ser usadas pilhas e baterias do tipo recomendado ou um similar.
- As pilhas devem ser colocadas, seguindo a indicação correta de polaridade correta(+ e –);
- Retirar as pilhas gastas do produto;
- Não provocar curto-circuito nos terminais das pilha
- Descartar as pilhas gastas em local adequado;
- Não eliminar as pilhas no fogo, pois podem explodir ou derramar fluido.

- Protect the environment by not disposing of this product or any batteries with household waste. This symbol indicates that this product shall not be treated as household waste. Check your local authority for recycling advice and facilities.
- Protéger l'environnement en ne jetant pas ce produit et tout type de piles avec les ordures ménagères. Ce symbole indique que ce produit ne doit pas être traité comme des ordures ménagères. Consulter les services municipaux de la région pour obtenir des conseils et connaître les centres de recyclage.
- Ayúdenos a proteger el medio ambiente y no tire este producto ni pilas a la basura doméstica. Este símbolo indica que este producto no debe ser tratado como basura doméstica. Para más información sobre la eliminación correcta de residuos, póngase en contacto con la Junta de Residuos o el Ayuntamiento de su localidad.
- Proteja o ambiente – não coloque este produto no lixo doméstico. Este símbolo indica que este produto não deverá ser tratado como lixo doméstico. Para mais informações sobre conselhos de reciclagem e locais de recolha de lixo, entre em contacto com os organismos locais responsáveis.

### FOR PRODUCT SOLD IN USA • POUR LES PRODUITS VENDUS AUX ÉTATS-UNIS

**This device complies with Part 15 of the FCC Rules.**
Operation is subject to the following two conditions:
(1) This device may not cause harmful interference, and (2) this device must accept any interference received, including interference that may cause undesired operation.

- This equipment has been tested and found to comply with the limits for a Class B digital device, pursuant to part 15 of the FCC rules. These limits are designed to provide reasonable protection against harmful interference in a residential installation. This equipment generates, uses and can radiate radio frequency energy and, if not installed and used in accordance with the instructions, may cause harmful interference to radio communications. However, there is no guarantee that interference will not occur in a particular installation. If this equipment does cause harmful interference to radio or television reception, which can be determined by turning the equipment off and on, the user is encouraged to try to correct the interference by one or more of the following measures:
- Reorient or relocate the receiving antenna.
- Increase the separation between the equipment and receiver.
- Connect the equipment into an outlet on a circuit different from that to which the receiver is connected.
- Consult the dealer or an experienced radio/TV technician for help.

**NOTE:** Changes or modifications not expressly approved by the manufacturer responsible for compliance could void the user's authority to operate the equipment.

**Cet appareil est conforme à l'article 15 de la réglementation de la FCC.**
L'utilisation de ce dispositif est autorisée seulement aux deux conditions suivantes :
(1) il ne doit pas produire de brouillage nuisible, et (2) l'utilisateur du dispositif doit être prêt à accepter tout brouillage radioélectrique reçu, même si ce brouillage est susceptible de compromettre le fonctionnement du dispositif.

- Cet appareil a été testé et jugé conforme aux limites de la classe B pour un appareil numérique en vertu de l'article 15 de la réglementation de la FCC. Ces limites ont été instaurées pour fournir une protection raisonnable contre toute interférence nuisible dans une installation résidentielle. Cet appareil génère, utilise et peut émettre de l'énergie radiofréquence. S'il n'est pas installé et utilisé conformément aux instructions, il peut provoquer des interférences sur les communications radio. Cependant, il n'est pas garanti que des interférences ne se produiront pas dans certaines installations. Si cet appareil cause des interférences à la réception radio ou télévisée (ce qui peut être vérifié en éteignant l'appareil puis en le remettant sous tension), l'utilisateur peut tenter de les résoudre en suivant une ou plusieurs des mesures ci-après :
- Réorienter ou déplacer l'antenne réceptrice.
- Augmenter l'espace entre l'appareil et le récepteur.
- Brancher l'appareil sur une prise de courant différente de celle sur laquelle le récepteur est branché.
- Pour obtenir de l'aide, contacter le vendeur ou un technicien radio/télévision expérimenté.

**REMARQUE :** Tout changement ou modification de cet appareil n'ayant pas été expressément approuvé par les parties responsables de sa conformité peut entraîner l'annulation du droit d'exploitation de l'équipement par l'utilisateur.

### FOR PRODUCT SOLD IN CANADA • POUR LES PRODUITS VENDUS AU CANADA

**This equipment complies with FCC & Canada radiation exposure limits set forth for uncontrolled environments.**
**This transmitter must not be co-located or operating in conjunction with any other antenna or transmitter.**

**This device contains licence-exempt transmitter(s)/receiver(s) that comply with Innovation, Science and Economic Development Canada's licence-exempt RSS(s).**

Operation is subject to the following two conditions:
(1) This device may not cause interference. (2) This device must accept any interference, including interference that may cause undesired operation of the device.

**Cet équipement est conforme aux limites d'exposition aux radiations définies par le Canada pour des environnements non contrôlés.**
**Cet émetteur ne doit pas être installé au même endroit ni utilisé avec une autre antenne ou un autre émetteur.**

**L'émetteur/récepteur exempt de licence contenu dans le présent appareil est conforme aux CNR d'Innovation, Sciences et Développement économique Canada applicables aux appareils radio exempts de licence.**

L'exploitation est autorisée aux deux conditions suivantes :
(1) L'appareil ne doit pas produire de brouillage; (2) L'appareil doit accepter tout brouillage radioélectrique subi, même si le brouillage est susceptible d'en compromettre le fonctionnement.

**HVIN: HGV84T ( ), HGV84R ( )**

©Disney/Pixar www.disney.com

©2022 Mattel. ® and ™ désignate U.S. trademarks of Mattel, except as noted. ® et ™ désignent des marques de Mattel aux États-Unis, sauf indication contraire. Mattel, Inc., 636 Girard Avenue, East Aurora, NY 14052, U.S.A. Consumer Services 1-800-524-8697. Mattel Canada Inc., Mississauga, Ontario L5R 3W2. You may call us free at / Composez sans frais le 1-800-524-8697. Mattel Australia Pty. Ltd., 658 Church St., Richmond, Victoria, 3121. Consumer Advisory Service - 1300 135 312. Mattel East Asia Ltd., Room 503-09, North Tower, World Finance Centre, Harbour City, Tsimshatsui, HK, China. Tel.: (852) 3185-6500. Dimport & Diedarkan Oleh: Mattel Continental Asia Sdn Bhd. Level 19, Tower 3, Avenue 7, No. 8 Jalan Kerinchi, Bangsar South, 59200 Kuala Lumpur, Malaysia. Mattel South Africa (PTY) LTD, Office 102 (I), 30 Melrose Boulevard, Johannesburg 2196. Importado y distribuido por Mattel de México, S.A. de C.V., Miguel de Cervantes Saavedra No. 193, Pisos 10y 11, Col. Granada, Alcaldía Miguel Hidalgo, C.P. 11520, México, Ciudad de México. R.F.C. MME-920701-4B3. Tels.: 59-05-51-00 Ext. 5206 ó 01-800-463-59-89. Mattel Chile, S.A., Avenida Américo Vespucio 501-B, Quilicura, Santiago. Tel.: 1230-020-6213. Servicio al consumidor Venezuela: Tel.: 0-800-100-9123. Mattel Argentina, S.A., Av. Libertador 1000, Piso 11 – Oficinas 109 y 111, Vicente López – Prov. Buenos Aires. Tel.: 0800-666-3373. Mattel Colombia, S.A., Calle 12387-07 P.5, Bogotá. Tel.: 01800-710-2069. Mattel Perú, S.A., Av. Juan de Arona # 151, Centro Empresarial Juan de Arona, Torre C, Piso 7, Oficina 704, San Isidro, Lima 27, Perú. RUC: 20425853865. Reg. Importador: 02350-12-JUE-DIGESA. Tel.: 0800-54744. E-mail Latinoamérica: Servicio.Clientes@Mattel.com. Distribuido por : Mattel do Brasil Ltda.- CNPJ : 54.558.002/0001-20 - Rua Verbo Divino, 1488 – 2º. Andar - 04719-904 - Chácara Santo Antônio - São Paulo - SP - Brasil. Serviço de Atendimento ao Consumidor: fone 0800-550780. E-mail: sac.mattelebrazil@mattel.com.

NOM

Disney · PIXAR
LIGHTYEAR
HOT WHEELS RC
5+

## INSTRUCTIONS • INSTRUCCIONES • RÈGLES DE JEU • INSTRUÇÕES

Please keep these instructions for future reference as they contain important information. • Lee y guarda estas instrucciones para futura referencia, ya que contienen información importante de este producto. • Conserver ce mode d'emploi pour s'y référer en cas de besoin car il contient des informations importantes. • Por favor, guarde estas instruções para futura referência, pois contêm informações importantes.

## 1: CONTENTS • CONTENIDO • CONTENU • CONTEÚDO

Vehicle requires 3 AA (LR6) 1.5V alkaline batteries (not included) and remote controller requires 2 AA (LR6) 1.5V alkaline batteries (not included)
El vehículo funciona con 3 pilas alcalinas AA (LR6) de 1,5 V (no incluidas) y el control remoto funciona con 2 pilas alcalinas AA (LR6) de 1,5 V (no incluidas).
Le véhicule fonctionne avec 3 piles alcalines AA (LR6) de 1,5 V (non incluses) et la télécommande fonctionne avec 2 piles alcalines AA (LR6) de 1,5 V (non incluses).
O veículo funciona com 3 pilhas alcalinas AA (LR6) de 1,5 V (não incluídas) e o controle remoto funciona com 2 pilhas alcalinas AA (LR6) de 1,5 V (não incluídas).

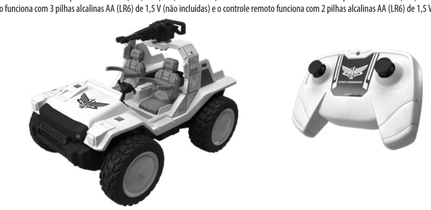

**IMPORTANT:** Please read all instructions before operating your vehicle. **• IMPORTANTE:** leer todas las instrucciones antes de usar el vehículo.
**IMPORTANT :** Lire attentivement toutes les instructions avant d'utiliser le véhicule. **• IMPORTANTE:** Leia as instruções antes de operar o veículo.

Adult supervision is recommended when the vehicle is being operated. • Se recomienda la supervisión de un adulto mientras el vehículo está en uso
La surveillance d'un adulte est recommandée lors de l'utilisation de ce véhicule • Recomenda-se a supervisão de um adulto durante a operação do veículo.

2.4 GHZ

HOTWHEELS.COM

Keep these instructions for future reference as they contain important information. **IMPORTANT:** Please read all instructions before operating your vehicle. • Leer y guardar estas instrucciones para futura referencia, ya que contienen información importante acerca de este producto. **IMPORTANTE:** leer todas las instrucciones antes de usar el vehículo. • Conserver ce mode d'emploi pour s'y référer en cas de besoin car il contient des informations importantes. **IMPORTANT :** Lire attentivement toutes les instructions avant d'utiliser le véhicule. • Guarde estas instruções para futuras referências, pois contêm informações importantes. **IMPORTANTE:** Leia as intruções antes de operar o veículo.

## CAUTION: • PRECAUCIÓN:
## MISE EN GARDE : • ATENÇÃO:

Surfaces may become hot and cause burns if electronics get wet. To prevent entanglement, keep all hair away from moving parts. • Las superficies se pueden calentar y causar quemaduras si las piezas electrónicas se mojan. Para evitar lesiones, mantener el cabello alejado de las partes movibles. • LES SURFACES PEUVENT DEVENIR CHAUDES ET CAUSER DES BRÛLURES SI LES COMPOSANTS ÉLECTRONIQUES SONT MOUILLÉS. POUR PRÉVENIR TOUT RISQUE D'ENCHEVÊTREMENT, TENIR LES CHEVEUX ÉLOIGNÉS DES ÉLÉMENTS MOBILES. • AS SUPERFÍCIES PODEM ESQUENTAR E GERAR FOGO SE OS APARELHOS ELETRÔNICOS FICAREM MOLHADOS. PARA EVITAR EMARANHAMENTO, MANTENHA OS CABELOS LONGE DAS PEÇAS.

MATTEL

HGV84-4B70_4LB

service.mattel.com



## 2: FEATURES • CARACTERÍSTICAS • FONCTIONS • FUNÇÕES

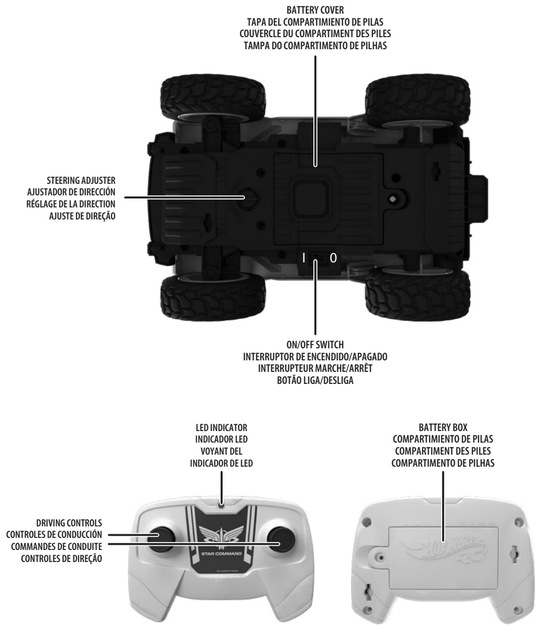


## 3: SET UP • PREPARACIÓN • PRÉPARATION • PREPARAÇÃO

### A. BATTERY INSTALLATION • COLOCACIÓN DE LAS PILAS • INSTALLATION DES PILES • INSTALAÇÃO DAS PILHAS

1. Unscrew the battery covers on both the vehicle and remote controller with a Phillips head screwdriver (not included).
2. Install 3 AA (LR6) 1.5V alkaline batteries (not included) in the vehicle's battery box.
3. Install 2 AA (LR6) 1.5V alkaline batteries (not included) in the remote controller's battery box.
4. For best performance, use alkaline batteries.
5. Replace both battery covers and tighten screws.
6. Replace batteries in the vehicle and the remote controller if the vehicle begins to run slowly or does not respond.

1. Desatornilla las tapas del compartimiento de pilas del vehículo y del control remoto con un destornillador de cruz (no incluido).
2. Instala 3 pilas alcalinas AA (LR6) de 1,5 V (no incluidas) en el compartimiento de pilas del vehículo.
3. Instala 2 pilas alcalinas AA (LR6) de 1,5 V (no incluidas) en el compartimiento de pilas del control remoto.
4. Para mejores resultados, usa sólo pilas alcalinas.
5. Cierra ambas tapas de los compartimientos y aprieta los tornillos.
6. Sustituye las pilas del vehículo y control remoto si el vehículo pierde velocidad o no responde.

1. Dévisser les couvercles des compartiments des piles du véhicule et de la télécommande à l'aide d'un tournevis cruciforme (non inclus), puis retirer les couvercles.
2. Insérer 3 piles alcalines AA (LR6) de 1,5 V (non incluses) dans le compartiment des piles du véhicule.
3. Insérer 2 piles alcalines AA (LR6) de 1,5 V (non incluses) dans le compartiment des piles de la télécommande.
4. Pour un rendement optimal, utiliser des piles alcalines.
5. Remettre les couvercles et serrer les vis.
6. Changer les piles du véhicule et de la télécommande lorsque le véhicule ralentit ou ne répond pas aux commandes.

1. Desparafuse as tampas do compartimentos de pilhas do carro e do controle remoto com uma chave de fenda Phillips (não incluída).
2. Instale 3 pilha alcalinas AA (LR6) de 1,5 V (não incluídas) no compartimento de pilhas do carro.
3. Instale 2 pilha alcalinas AA (LR6) de 1,5 V (não incluídas) no compartimento de pilhas do controle remoto.
4. Para um melhor desempenho, use pilhas alcalinas.
5. Recoloque as tampas do compartimento de pilhas e aperte os parafusos.
6. Substitua as pilhas no carro e no controle remoto se o carro começar a funcionar lentamente ou não responder.

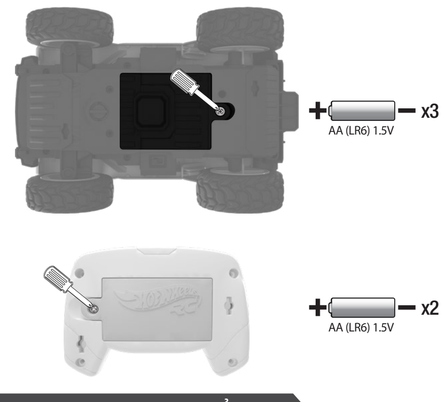


### B. PAIRING THE REMOTE CONTROLLER AND VEHICLE • CALIBRAR EL CONTROL REMOTO CON EL VEHÍCULO
### SYNCHRONISATION DE LA TÉLÉCOMMANDE AU VÉHICULE • EMPARELHANDO O VEÍCULO E O CONTROLE

1. Slide the ON/OFF switch to ON (I) on the vehicle.
2. The remote controller will automatically pair with the vehicle when the vehicle is switched on.

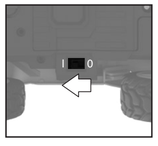


**NOTE:** If the vehicle does not respond to the remote controller after pairing, switch the vehicle off then back on to try pairing again or replace the batteries on the vehicle and remote controller if the batteries are drained.

1. Desliza el interruptor de ENCENDIDO/APAGADO a la posición de ENCENDIDO (I) en el vehículo.
2. El control remoto se empareja automáticamente con el vehículo cuando está encendido.

**ADVERTENCIA:** Si el vehículo no responde al control remoto después del emparejamiento, apaga el vehículo y vuelve a encenderlo para intentar emparejarlo de nuevo o reemplaza las pilas del vehículo y del control remoto si están gastadas.

1. Mettre l'interrupteur MARCHE/ARRÊT du véhicule à MARCHE (I).
2. La télécommande est automatiquement jumelée avec le véhicule lorsque celui-ci est mis en marche.

**REMARQUE :** Si le véhicule ne répond pas à la télécommande après le jumelage, éteindre le véhicule, puis le rallumer pour réessayer le jumelage ou remplacer les piles du véhicule et de la télécommande si elles sont déchargées.

1. Deslize o botão LIGA/DESLIGA para a posição LIGADA (I) no veículo.
2. O controle remoto será emparelhado automaticamente com o veículo quando ele for ligado.

**AVISO:** Se o veículo não responder ao controle remoto após o emparelhamento, desligue o veículo e ligue-o novamente para tentar emparelhar novamente ou substitua as pilhas do veículo e do controle remoto se estiverem gastas.

### C. STEERING ALIGNMENT • ALINEACIÓN DE LA DIRECCIÓN • ALIGNEMENT DE LA DIRECTION • ALINHAMENTO DA DIREÇÃO

1. Check the vehicle's steering alignment before playing by driving it forward to see if it is driving straight.
2. If the vehicle automatically steers toward the right/left, turn the steering adjuster dial to the opposite direction and adjust until it runs in a straight line.

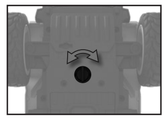

1. Revisa la alineación de dirección del vehículo antes de jugar haciéndolo avanzar para ver si se mueve en línea recta.
2. Si el vehículo gira automáticamente hacia la derecha o izquierda, mueve la perilla del ajustador hacia la dirección opuesta y ajústala hasta que avance en línea recta.

1. Vérifier l'alignement de la direction du véhicule avant de jouer en le faisant avancer pour voir s'il roule droit.
2. Si le véhicule se dirige automatiquement vers la droite/gauche, tourner le bouton de réglage de la direction dans la direction opposée et ajuster jusqu'à ce que le véhicule roule en ligne droite.

1. Verifique o alinhamento da direção do veículo antes de brincar, dirigindo-o para frente para ver se ele está andando em linha reta.
2. Se o veículo virar automaticamente para a direita/esquerda, gire o botão de ajuste de direção para a direção oposta e ajuste até que ele ande em linha reta.

### D. LOAD FIGURES • INSERTA LAS FIGURAS • INSÉRER LES FIGURINES • COLOQUE AS FIGURAS

Not for use with some figures. Figures sold separately, subject to availability.
No compatible con algunas figuras. Las figuras se venden por separado y están sujetas a disponibilidad.
Non compatible avec certaines figurines. Figurines vendues séparément, selon la disponibilité.
Não é compatível com todas as figuras. Figuras vendidas separadamente, sujeitas a disponibilidade.

Figures may not stand as shown.
Las figuras no se mantienen de pie como se muestra.
Les figurines peuvent ne pas tenir debout comme montré.
As figuras não ficam em pé sozinhas.

## 4: HOW TO DRIVE • CÓMO CONDUCIR
## COMMENT CONDUIRE • COMO DIRIGIR

### CHECKLIST • LISTA DE VERIFICACIÓN • LISTE DE VÉRIFICATION • LISTA DE VERIFICAÇÃO

- ☐ Is the remote controller and vehicle equipped with fresh batteries?
- ☐ Is the remote controller paired with the vehicle?
- ☐ Has the vehicle's steering been aligned?

- ☐ La télécommande et le véhicule sont-ils dotés de piles neuves?
- ☐ La télécommande est-elle jumelée au véhicule?
- ☐ La direction du véhicule a-t-elle été alignée?

- ☐ ¿El control remoto y el vehículo están equipados con pilas nuevas?
- ☐ ¿El control remoto está emparejado con el vehículo?
- ☐ ¿Se alineó la dirección del vehículo?

- ☐ Você instalou pilhas novas no controle remoto e no veículo?
- ☐ O controle remoto está emparelhado com o veículo?
- ☐ A direção do veículo foi alinhada?

### CONTROLS • CONTROLES • COMMANDES • CONTROLES

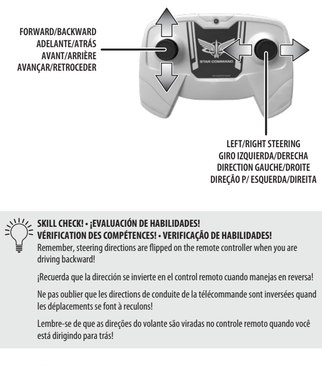


**SKILL CHECK! • ¡EVALUACIÓN DE HABILIDADES!**
**VÉRIFICATION DES COMPÉTENCES! • VERIFICAÇÃO DE HABILIDADES!**

Remember, steering directions are flipped on the remote controller when you are driving backward!

¡Recuerda que la dirección se invierte en el control remoto cuando manejas en reversa!

Ne pas oublier que les directions de conduite de la télécommande sont inversées quand les déplacements se font à reculons!

Lembre-se de que as direções do volante são viradas no controle remoto quando você está dirigindo para trás!

**NOTE: • ADVERTENCIA: • REMARQUES : • AVISO:**

- Operating range of the remote controller is up to 30 m (98 ft).
- The vehicle and remote controller will go into sleep mode if left idle for approximately 15 minutes. To resume normal play, pair the vehicle and remote controller again by sliding the vehicle's power switch to OFF then ON again.

- El rango de funcionamiento del control remoto es de hasta 30 m.
- El vehículo y el control remoto pasarán al modo de suspensión si se dejan inactivos durante aproximadamente 15 minutos. Para reanudar el juego normal, vuelve a emparejar el vehículo y el control remoto deslizando el interruptor de encendido del vehículo a la posición de APAGADO y, luego, a la posición de ENCENDIDO nuevamente.

– La portée maximale de la télécommande est de 30 m (98 pi).
– Le véhicule et la télécommande passent en mode Veille s'ils restent inactifs pendant environ 15 minutes. Pour reprendre le jeu normal, synchronisez à nouveau le véhicule et la télécommande en plaçant l'interrupteur MARCHE/ARRÊT du véhicule sur ARRÊT, puis sur MARCHE.

- A faixa operacional do controle remoto é de até 30 m.
- O veículo e o controle remoto entrarão no modo de espera se forem deixados inativos por aproximadamente 15 minutos. Para retomar a movimentação normal, emparelhe o carro e o controle remoto novamente, deslizando o interruptor de energia do carro para a posição DESLIGADA e, depois, para a posição LIGADA novamente.