79.2 cm

12.9 cm

USING YOUR FRAMEWORK LAPTOP/ UTILISATION DE VOTRE ORDINATEUR PORTABLE FRAMEWORK/ VERWENDUNG IHRES FRAMEWORK LAPTOPS/ 使用FRAMEWORK筆記型電腦/ USO DE SU COMPUTADORA PORTÁTIL FRAMEWORK/ 使用FRAMEWORK笔记本电脑/ 프레임워크 노트북 사용/ フレームワーク ラップトップの使用/ UTILIZZANDO IL TUO COMPUTER PORTATILE FRAMEWORK/ USANDO SEU LAPTOP FRAMEWORK/ UW KADER-LAPTOP GEBRUIKEN

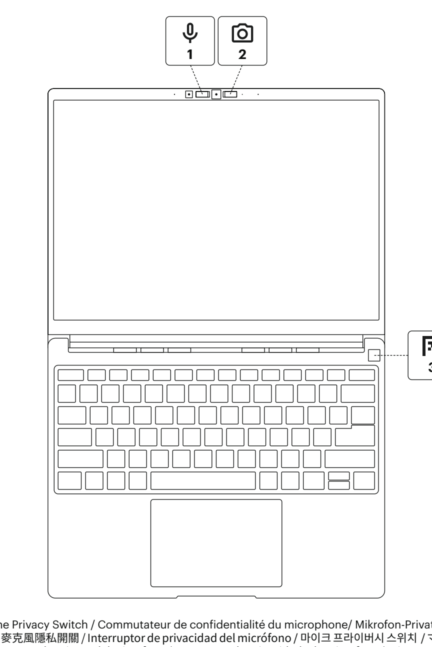

1 Microphone Privacy Switch / Commutateur de confidentialité du microphone/ Mikrofon-Privatsphäre-Schalter / 麦克风隐私开关 / 麥克風隱私開關 / Interruptor de privacidad del micrófono/ 마이크 프라이버시 스위치 / マイクのプライバシー スイッチ/ Interruttore per la privacy del microfono / Interruptor de privacidade do microfone / Privacyschakelaar voor microfoon

2 Camera Privacy Switch / Commutateur de confidentialité de la caméra / Kamera-Privatsphäre-Schalter / 攝影機隱私開關 / 相机隐私开关 / 카메라 프라이버시 스위치 / カメラのプライバシー スイッチ/ Interruptor de privacidad de la cámara/ Interruttore per la privacy della fotocamera/ Interruptor de privacidade da câmera / Camera-privacyschakelaar

3 Power Button / Bouton d'alimentation / Power-Taste / 電源按鈕及指紋辨識器 / 电源按键及指纹识别器 / 전원 버튼 / 電源スイッチ/ Tasto di accensione / Botão de energia / Aanknop / Botón de encendido

USING YOUR FRAMEWORK LAPTOP/ UTILISATION DE VOTRE ORDINATEUR PORTABLE FRAMEWORK/ VERWENDUNG IHRES FRAMEWORK LAPTOPS/ 使用FRAMEWORK筆記型電腦/ USO DE SU COMPUTADORA PORTÁTIL FRAMEWORK/ 使用FRAMEWORK笔记本电脑/ 프레임워크 노트북 사용/ フレームワーク ラップトップの使用/ UTILIZZANDO IL TUO COMPUTER PORTATILE FRAMEWORK/ USANDO SEU LAPTOP FRAMEWORK/ UW KADER-LAPTOP GEBRUIKEN

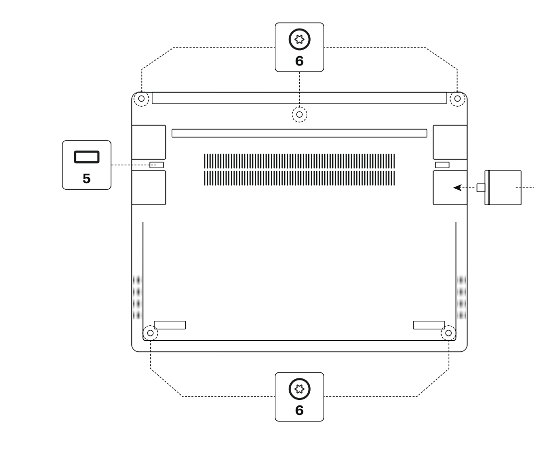

4 Expansion Card / Carte d'extension / Erweiterungskarte / 擴充卡 / 扩展卡 / 확장 카드/ 拡張カード / Scheda di espansione / Cartão de expansão / Uitbreidingskaart /Tarjeta de expansion

5 Expansion Card Release Button / Bouton de libération de la carte d'extension / Entriegelungstaste für Erweiterungskarten / 擴充卡釋放鈕 / 扩展卡释放按钮 / Botón de liberación de la tarjeta de expansión / 확장 카드 해제 버튼 / 拡張カード リリース ボタン / Pulsante di rilascio della scheda di espansione / Botão de Liberação da Placa de Expansão Uitbreidingskaart vrijgaveknop

6 Five Fasteners - Fasteners to get inside the Framework Laptop / Cinq attaches - Attaches pour pénétrer à l'intérieur du cadre pour ordinateur portable Fünf Befestigungselemente – Befestigungselemente, um in den Framework-Laptop zu gelangen / 五處緊固件 - 鬆開緊固件以拆卸 Framework 筆記型電腦 /五处紧固件 - 松开紧固 件以拆卸 Framework 笔记型电脑 / Five Fasteners: afloje los sujetadores para desmontar la computadora portátil Framework/ 패스너 5개 - 패스너를 풀어 프레임워크 노트북 분해 / 5 つの留め具 - 留め具を緩めてフレームワーク ラップトップを分解します/ Cinque elementi di fissaggio: allentare gli elementi di fissaggio per smontare il telaio del laptop / Cinco fixadores - Solte os fixadores para desmontar o laptop da estrutura / Vijf bevestigingsmiddelen - maak de bevestigingsmiddelen los om de raamwerklaptop te demonteren

USER MANUAL

Framework™ Laptop
Model Number: FRANBP0000, FRANPA0000, FRANPE0000, FRANDG0000

Product Setup Guide, Safety and Handling, Regulatory Guides
Please reference the Framework™ Laptop setup information prior to use. Detailed information regarding product setup information, product safety and handling, and detailed regulatory information can be found at the following link: https://frame.work/support.

Framework Computer Inc Terms of Sale and Limited Warranty
Your use of a Framework™ Laptop is subject to the Terms of Sale at the following link: https://frame.work/terms-of-sale, and the Limited Warranty at the following link: http://frame.work/warranty. If you do not agree to the terms of the Terms of Sale and Limited Warranty, please return the Product within the return period stated in Framework's Terms of Sale.

Software Licenses
For information on software licenses for embedded firmware or included software in the product, check the software licenses page at the following link: https://frame.work/software-licenses

WARNING: Choking Hazards
The Framework™ Laptop contains small parts which may present a choking hazard to small children and pets. Keep small parts away from small children.

WARNING: Rechargeable Lithium Ion Battery
Caution: Risk of explosion if battery is replaced with the incorrect type. The battery used in this device may present a risk of fire or chemical burn if mistreated.
- Do not use the Framework™ Laptop if its· cover or the battery's plastic or mylar cover has been· cracked or compromised in any way.
- Do not use the battery in the event of battery leakage.
- Do not expose the battery to excessive physical shock, excessive heat, or fire.
- Do not attempt to dismantle, pierce, distort, or cut the · battery and do not attempt to repair the battery.

We recommend that you replace the battery with model FRANBBAT01, FRANGWAT01 or other Framework-recommended batteries only. For more information in regards to Framework-recommended batteries and used battery recycling instructions please visit https://fr.mw/FRANBBAT01, FRANGWAT01. Keep away from children. For more battery handling information please visit our online user manual that can be found at the following link: https://frame.work/support.

WARNING: Coin Cell Battery
The Framework™ Laptop contains coin/button cell batteries.
This product's coin/button cell battery may contain perchlorate and may require special handling when recycled or disposed of. For more information, see www.dtsc.ca.gov/hazardouswaste/perchlorate.
- Do not ingest battery, Chemical Burn Hazard. If the coin/button cell battery is swallowed it can cause severe internal burns and can lead to death.
- After the internal parts have been installed, remember to replace all covers securely.
- If the coin/button cell battery is not secure in the holder, stop using the product and keep away from children.
- If you think the batteries may have been swallowed or placed inside any part of the body, seek immediate attention.

WARNING: Hearing Damage
To prevent possible hearing damage, do not listen at high volume levels for long periods.

WARNING: Uninstalled Hardware can lead to System Malfunction
Please follow the instructions at https://frame.work/support when repairing or upgrading your system. Incomplete or improper disassembly or repair can lead to system damage or malfunction.

WARNING: Burn Risk - Improper Handling
Please follow the instructions at https://frame.work/support when repairing or upgrading your system. Make sure your system is powered off and cool to the touch before opening. Excessive temperature can result in heat-related injuries.

Operating Guide: Temperature, Storage, Use, and Repairs
Operate and store the Framework™ Laptop in a place where the temperature is between 5C -35C (41F - 95F) (operating) -25C- 45C (-13F - 113F) (storage).
Do not use the Framework Laptop on your lap or exposed skin for long periods of time. Excessive temperature over time can result in heat-related injuries.
Follow Framework's published step by step guides and use caution when replacing or upgrading internal components.

Operating Guide: Charging
Examine the power adapter regularly for damage to the cord, plug, enclosure, or other parts. Never use a damaged power adapter cord. Use only power adapters and AC cords that have passed regulatory testing in your region. Misuse can cause electrical shock. The socket outlet should be located near the equipment and should be easily accessible.
Input Voltage: 100-240 VAC, Output Voltage: 5V-20V, Input Current 1.5A, Input Frequency 50-60hz, Rated Output Current(Max) 3A, Max Power 60W, No load Power <0.15W, Protocol USB PD 3.0, Output Current 3A, Output receptacle USB-C

CE

This device is restricted to indoor use only when operating in the 5150 to 5350 MHz band.
This device is restricted to indoor use only when operating in the 5925 to 6425 MHz band (to the extent that these frequencies are made available).
SAR is measured with the device at 0mm to the body, while transmitting at the highest certified output power level in all frequency bands of the device. The maximum SAR value is 0.624W/kg(head/body) and 0.624W/kg(limbs) averaged over 10 gram of tissue.

Radio Type / Description		Transmitter Frequency (MHz)	Maximum Output Power (dBm)
Bluetooth	BR+EDR	2402-2480	10
	Low Energy	2402-2480	10
WLAN 2.4G		2412-2472	20
WLAN 5G		5150-5350	23
		5470-5725	23
		5745-5825	23
		5725-5875	13.98

Framework™ Laptop is in compliance with the following European Union Regulation (EC) No 1907/2006 and ROHS 2011/65/EU.
Framework Computer Inc declares that the Framework™ Laptop, FRANBP0000, is in compliance with the following European Union directive 2014/53/EU. The full EU Declaration of Conformity can be found at https://frame.work/support.

This device complies with Part 15 of the FCC Rules. Operation is subject to the following two conditions: (1) this device may not cause harmful interference, and (2) this device must accept any interference received, including interference that may cause undesired operation.
Federal Communications Commission (FCC) Statement
15.105(b)
This equipment has been tested and found to comply with the limits for a Class B digital device, pursuant to part 15 of the FCC rules. These limits are designed to provide reasonable protection against harmful interference in a residential installation.
This equipment generates, uses and can radiate radio frequency energy and, if not installed and used in accordance with the instructions, may cause harmful interference to radio communications. However, there is no guarantee that interference will not occur in a particular installation.
If this equipment does cause harmful interference to radio or television reception, which can be determined by turning the equipment off and on, the user is encouraged to try to correct the interference by one or more of the following measures:
- Reorient or relocate the receiving antenna.
- Increase the separation between the equipment and receiver.
- Connect the equipment into an outlet on a circuit different from that to which the receiver is connected.
- Consult the dealer or an experienced radio/TV technician for help.

15.21
You are cautioned that changes or modifications not expressly approved by the part responsible for compliance could void the user's authority to operate the equipment. FCC RF Radiation Exposure Statement: (1) This Transmitter must not be co-located or operating in conjunction with any other antenna or transmitter.

Canada
For indoor use only. This device contains licence-exempt transmitter(s)/receiver(s) that comply with Innovation, Science and Economic Development Canada's licence-exempt RSS(s). Operation is subject to the following two conditions: (1) this device may not cause interference, and (2) this device must accept any interference, including interference that may cause undesired operation of the device. Caution: Exposure to Radio Frequency Radiation (1) To comply with the Canadian RF exposure compliance requirements, this device and its antenna must not be co-located or operating in conjunction with any other antenna or transmitter.

Energy Star Compliance
As an ENERGY STAR partner, Framework has determined that this product meets the ENERGY STAR guidelines for energy efficiency. The ENERGY STAR program is a partnership with electronic equipment manufacturers to promote energy-efficient products. Reducing energy consumption of products saves money and helps conserve valuable resources. For more information please visit energystar.gov.

Disposal and Recycling Information
The trash can symbol on Framework™ Laptop or on its packaging indicates that the product must not be disposed of with your other household waste, pursuant to 2012/19/EU. Instead, it is your responsibility to protect human health and the environment by handing your waste equipment over to a designated collection point for the recycling of waste electrical and electronic equipment. For more information about where you can drop off your waste equipment for recycling, please contact your local city office or your household waste disposal service.
The Bluetooth® word mark and logos are registered trademarks owned by Bluetooth SIG, Inc. and any use of such marks by Framework is under license.
Copyright © 2021 Framework Computer Inc. All Rights Reserved.All trademarks mentioned in this guide are the property of their respective owners.

United Kingdom

使用者手冊

Framework™ Laptop
型號：FRANBP0000, FRANPA0000, FRANPE0000, FRANDG0000
產品設定指南、安全和處理、產品法規指南
使用前請參考 Framework™ Laptop 筆記型電腦設定資訊。有關產品設定指南、產品安全和處理，以及產品法規指南的詳細資訊，可透過以下連結取得：https://frame.work/support
Framework Computer Inc 銷售條款和有限保固
Framework™ Laptop 的使用將受到以下連結之「銷售條款」https://frame.work/terms-of-sale 及以下連結之「有限保固」http://frame.work/warranty的約束。如果您不同意「銷售條款」和「有限保固」之條款，請在Framework 的「銷售條款」所述之退貨期間內退回商品。
軟體授權
如需有關本產品之嵌入韌體或隨附軟體的軟體授權資訊，請查看以下連結的軟體授權頁面：https://frame.work/software-licenses
警告：窒息危險
Framework™ Laptop 筆記型電腦包含可能導致嬰幼兒和寵物發生窒息危險的小型零件。請將小型零件放置於遠離嬰幼兒的場所。
警告：充電式鋰電池
注意：如果更換使用錯誤類型的電池，可能會有發生爆炸的風險。
如果不當處置本裝置內的電池，可能會有發生火災或化學燃燒的風險。
・如果 Framework™ Laptop 筆記型電腦的外殼或電池的塑膠或聚脂樹
・脂外殼出現任何裂縫或損壞的情形，請勿使用 Framework™ Laptop
・如果電池有洩漏的情形，請勿使用電池。
・請勿使電池受到過度的物理衝擊、接觸過高的溫度或火源。
・請勿嘗試拆卸、刺穿、扭曲或切割電池，也不要嘗試修理電池。
我們建議您僅更換使用型號 FRANBBAT01, FRANGWAT01 的電池或Framework 建議的其他電池。有關 Framework 建議的電池以及舊電池回收說明的詳細資訊請參閱 https://fr.mw/FRANBBAT01, FRANGWAT01。請放置於遠離兒童的位置。如需有關電池處理的詳細資訊，請參閱我們的線上使用手冊，連結網址：https://frame.work/support。
警告：鈕扣型電池
・Framework™ Laptop 筆記型電腦包含鈕扣型電池。本產品的鈕扣型電池可能含有過氯酸鹽，在回收或處置時可能需要特殊處理。如需詳細資訊，請參閱 www.dtsc.ca.gov/hazardouswaste/perchlorate。
・請勿吞食電池，以免發生化學灼傷危險。如果吞下鈕扣型電池，將會導致嚴重的體內灼傷，並可能導致死亡。
・安裝完內部零件之後，請記得確實裝回所有外殼。
・如果鈕扣型電池未安裝在固定座上，請停止使用本產品，並放置於遠離兒童的位置。
・如果您認為電池已被吞下或置入身體的任何部位內，請立即尋求協助。
警告：聽力損傷
為避免可能發生的聽力損傷，請勿長時間以高音量聆聽。
警告：卸載硬體可能會導致電腦故障
維修或升級您的電腦時，請遵循 https://frame.work/support 中的說明不完整或不當的拆卸或維修可能會導致電腦損壞或故障。
警告：燒傷風險 - 不當處理
維修或升級您的電腦時，請遵循 https://frame.work/support 中的說明在開啟電腦之前，請確定電腦的電源已關閉且溫度已降低。過高的溫度可能會導致與高溫相關的傷害。
操作指南：溫度、儲存、使用及維修
操作和儲存 Framework™ Laptop Chromebook Edition 筆記型電腦時，請於溫度介於 5°C - 35°C (41°F - 95°F) (操作) 及 -25°C - 45°C (-13°F - 113°F) (儲存) 的場所進行。
請勿將 Framework 筆記型電腦長時間放在膝蓋或外露的皮膚上使用過高的溫度可能會隨著時間經過而導致與高溫相關的傷害。更換或升級內部零組件時，請依照 Framework 公佈的逐步操作指南並謹慎操作。
操作指南：充電
請定期檢查電源變壓器，查看電線、插頭、外殼或其他零件是否有損壞。切勿使用已損壞的電源線。務必使用已通過您所在地區法規測試的電源變壓器和 AC 電源線。錯誤使用可能會導致觸電。電源插座應位於設備附近且易於觸及。
輸入電壓：100-240 VAC、輸出電壓：5V-20V、輸入電流 1.5A輸入頻率50-60hz、額定輸出電流 (最大) 3A、最大功率 60W、無負載功率 <0.15W、協定 USB PD 3.0、輸出電流 3A、輸出插座 USB-C
CE
Framework™ Laptop 筆記型電腦符合以下歐盟法規 (EC) No 1907/2006 與 ROHS 2011/65/EU。
Framework Computer Inc 聲明 Framework™ Laptop 筆記型電腦 FRANPC0000 符合以下歐盟指令 2014/53/EU。完整的歐盟符合性聲明 (EU Declaration of Conformity) 網址：https://frame.work/support 請參閱美國語言的表格
台灣
使用過度恐傷害視力
(1) 使用三十分鐘請休息十分鐘。
(2) 未滿兩歲幼兒不看螢幕，兩歲以上每天看螢幕不要超過一小時。
處置和回收資訊
根據 2012/19/EU 規定，Framework™ Laptop 筆記型電腦或其包裝上的垃圾桶標誌表示該產品不得與您的其他家庭垃圾一起處理。反之，您有責任將廢棄設備交給指定的回收點以回收廢棄的電氣和電子設備，以保護人類健康和環境。如需有關廢棄設備丟棄回收地點的詳細資訊，請聯絡您當地的市政府或家庭垃圾處理服務單位。Bluetooth® 文字標記和標誌是Bluetooth SIG, Inc 擁有的註冊商標，Framework 對此類標記的任何使用均已獲得授權。Copyright © 2022 Framework Computer Inc 著作權所有。本指南提及之所有商標均為其各自所有者之財產。

MANUAL DE USUARIO

Framework™ Laptop
Número de modelo: FRANBP0000, FRANPA0000, FRANPE0000, FRANDG0000
Guía de configuración del producto, Seguridad y manipulación, Guías reguladoras del producto
Consulte la información de configuración del Framework™Laptop antes de usarlo. En el siguiente enlace encontrará información detallada sobre la configuración del producto, la seguridad y la manipulación del mismo, así como información reglamentaria detallada: https://frame.work/support.
Condiciones de venta y Garantía limitada de Framework Computer Inc
El uso de un Framework™ Laptop está sujeto a las Condiciones de venta en el siguiente enlace: https://frame.work/terms-of-sale, y la Garantía limitada en el siguiente enlace: http://frame.work/warranty. Si no está de acuerdo con las condiciones de las Condiciones de venta y la Garantía limitada, devuelva el Producto dentro del período de devolución establecido en las Condiciones de venta de Framework.
Licencias de software
Para obtener información sobre las licencias de software para el firmware integrado o el software incluido en el producto, consulte la página de licencias de software en el siguiente enlace: https://frame.work/software-licenses
ADVERTENCIA: Riesgo de asfixia
El Framework™ Laptop contiene piezas pequeñas que pueden representar un riesgo de asfixia para niños pequeños y mascotas. Mantenga las piezas pequeñas fuera del alcance de niños pequeños.
ADVERTENCIA: Batería recargable de iones de litio
Precaución: Existe riesgo de explosión si se sustituye la batería por una del tipo incorrecto. La batería utilizada en este dispositivo puede presentar un riesgo de incendio o quemaduras químicas si se utiliza de forma incorrecta. No utilice el Framework™ Laptop si su cubierta, la cubierta de plástico o el aislante de la batería se han agrietado o dañado de alguna manera. No utilice la batería en caso de fuga. No someta la batería a golpes bruscos, calor excesivo o fuego. No intente desmontar, perforar, deformar, cortar o reparar la batería. Le recomendamos que sustituya la batería por el modelo FRANBBAT01, FRANGWAT01 o por otras baterías recomendadas por Framework. Para obtener más información sobre las baterías recomendadas por Framework y las instrucciones de reciclaje de baterías usadas, visite https://fr.mw/FRANBBAT01, FRANGWAT01. Mantener fuera del alcance de los niños. Para obtener más información sobre el uso de la batería, visite nuestro manual del usuario en línea, lo podrá encontrar en el siguiente enlace: https://frame.work/support.
ADVERTENCIA: Pilas de botón
El Framework™ Laptop utiliza pilas de botón.Las pilas de botón de este producto pueden contener perclorato y pueden requerir un tratamiento especial cuando se reciclen o se desechen. Para obtener más información, visite www.dtsc.ca.gov/hazardouswaste/perchlorate.
No ingiera las pilas, peligro de quemaduras químicas. Ingerir una pila de botón puede causar graves quemaduras internas y provocar la muerte. Una vez instaladas las piezas internas, recuerde volver a colocar todas las cubiertas de forma segura. Si la pila de botón no está bien colocada en el soporte, deje de utilizar el producto y manténgalo alejado de los niños. Si sospecha que las pilas pueden haber sido ingeridas o introducidas dentro de cualquier cavidad corporal, busque asistencia inmediata.
ADVERTENCIA: Lesiones auditivas
Para evitar posibles lesiones auditivas, no utilice el ordenador portátil a niveles de volumen alto durante períodos prolongados.
ADVERTENCIA: La desinstalación de hardware puede provocar un mal funcionamiento del sistema
Siga las instrucciones que encontrará en https://frame.work/support al reparar o actualizar su sistema. El desmontaje o la reparación incompletos o inadecuados pueden provocar daños o mal funcionamiento del sistema.
ADVERTENCIA: Riesgo de quemaduras por manipulación inadecuada
Siga las instrucciones que encontrará en https://frame.work/support al reparar o actualizar su sistema. Asegúrese de que su sistema esté apagado y frío al tacto antes de abrirlo. Una temperatura excesiva puede provocar lesiones relacionadas con el calor.
Guía de funcionamiento: Temperatura, almacenamiento, uso y reparaciones
Utilice y guarde el Framework™ Laptop en un lugar donde la temperatura esté entre 5ºC - 35ºC (41ºF - 95ºF)(en funcionamiento) -25ºC - 45ºC (-13ºF - 113ºF)(en almacenamiento).
No utilice Framework Laptop en su regazo o sobre la piel expuesta durante largos períodos de tiempo. Una temperatura excesiva y prolongada puede provocar lesiones relacionadas con el calor.
Siga las guías paso a paso publicadas por Framework y tenga cuidado al sustituir o actualizar los componentes internos.
Guía de funcionamiento: Carga
Examine regularmente el adaptador de corriente para ver si el cable, el enchufe, la carcasa u otras piezas están dañadas. No utilice nunca un cable de alimentación dañado. Utilice únicamente adaptadores de corriente y cables de CA que hayan superado las pruebas reglamentarias de su región. El uso inadecuado puede provocar una descarga eléctrica. La toma de corriente debe estar situada cerca del equipo y debe ser de fácil acceso.
Tensión de entrada: 100-240 VCA, Tensión de salida: 5-20 V, corriente de entrada 1,5 A, frecuencia de entrada 50-60 hz, corriente nominal de salida (máx.) 3 A, potencia máxima 60 W, potencia sin carga <0,15 W, protocolo USB PD 3.0, corriente de salida 3 A, receptáculo de salida USB-C
CE
Este dispositivo está restringido para uso en interiores solo cuando funciona en la banda de 5150 a 5350 MHz.
Este dispositivo está restringido al uso en interiores únicamente cuando funciona en la banda de 5925 a 6425 MHz (en la medida en que estas frecuencias estén disponibles).
El SAR se mide con el dispositivo a 0mm del cuerpo, mientras se transmite al nivel de potencia de salida más alto certificado en todas las bandas de frecuencia del dispositivo. El valor máximo de SAR es de 0,624 W/kg (cabeza/cuerpo) y 0,624 W/kg (extremidades) como promedio sobre 10 gramos de tejido. Consulte el cuadro en el idioma de EE.UU.
El Framework™ Laptop cumple con el siguiente Reglamento de la Unión Europea (CE) n.º 1907/2006 y ROHS 2011/65/EU.
Framework Computer Inc declara que el Framework™ Laptop, FRANBP0000, cumple con la siguiente directiva de la Unión Europea 2014/53/EU. La Declaración UE de conformidad completa se puede encontrar en https://frame.work/support.

15.19
Este dispositivo cumple con la Parte 15 de las Reglas de la FCC.El funcionamiento está sujeto a las dos condiciones siguientes:
Este dispositivo no puede causar interferencias perjudiciales y
Este dispositivo debe aceptar cualquier interferencia recibida, incluidas las interferencias que puedan provocar un funcionamiento no deseado.
15.105(b)
Este equipo ha sido probado y cumple con los límites para un dispositivo digital de Clase B, de acuerdo con la parte 15 de las reglas de la FCC. Estos límites están diseñados para proporcionar una protección razonable contra interferencias perjudiciales en una instalación residencial.
Este equipo genera, usa y puede irradiar energía de radiofrecuencia y, si no se instala y usa de acuerdo con las instrucciones, puede causar interferencias perjudiciales en las comunicaciones por radio. Sin embargo, no hay garantía de que no se produzcan interferencias en una instalación en particular. Si este equipo causa interferencia dañina en la recepción de radio o televisión, lo cual se puede determinar encendiendo y apagando el equipo, se recomienda al usuario que intente corregir la interferencia mediante una o más de las siguientes medidas:
Reorientar o reubicar el receptor antena.
Aumente la separación entre el equipo y el receptor.
Conectar el equipo a una toma de corriente de un circuito diferente al que está conectado el receptor.
15.21
Se le advierte que los cambios o modificaciones no aprobados expresamente por la parte responsable del cumplimiento podrían anular la autoridad del usuario para operar el equipo.
Declaración de exposición a la radiación de RF de la FCC:
Este transmisor no debe colocarse ni utilizarse junto con ninguna otra antena o transmisor.
Información sobre eliminación y reciclaje
El símbolo del cubo de basura en el Framework™ Laptop o en su embalaje indica que el producto no debe eliminarse con el resto de residuos domésticos, de acuerdo con la normativa 2012/19/UE. Es su responsabilidad proteger la salud humana y el medio ambiente entregando sus equipos de desecho en un punto de recogida designado para el reciclaje de residuos de aparatos eléctricos y electrónicos. Para obtener más información sobre dónde puede depositar sus equipos de desecho para su reciclaje, póngase en contacto con la oficina local de su ciudad o con su servicio de eliminación de residuos domésticos. La marca y los logotipos de Bluetooth® son marcas registradas propiedad de Bluetooth SIG, Inc. y cualquier uso de dichas marcas por parte de Framework se realiza bajo licencia.
Copyright © 2021 Framework Computer Inc. Todos los derechos reservados.Todas las marcas comerciales mencionadas en esta guía son propiedad de sus respectivos propietarios.

BENUTZERHANDBUCH

Framework™ Laptop
Modellnummer: FRANBP0000, FRANPA0000, FRANPE0000, FRANDG0000
Leitfaden zur Produkteinrichtung, Sicherheit und Handhabung, Leitfaden zu behördliche Bestimmungen für das Produkt
Bitte beachten Sie vor der Verwendung die Informationen zur Einrichtung des Framework™ Laptops. Ausführliche Informationen zur Einrichtung des Produkts, zur Produktsicherheit und Handhabung sowie detaillierte behördliche Bestimmungen finden Sie unter dem folgenden Link: https://frame.work/support.
Framework Computer Inc. Verkaufsbedingungen und beschränkte Garantie
Ihre Nutzung eines Framework™ Laptops unterliegt den Verkaufsbedingungen unter dem folgen den Link: https://frame.work/terms-of-sale, sowie die beschränkte Garantie unter dem folgenden Link: http://frame.work/warranty.Wenn Sie mit den Bedingungen der Verkaufsbedingungen und der beschränkten Garantie nicht einverstanden sind, senden Sie das Produkt bitte innerhalb der in den Verkaufsbedingungen von Framework angegebenen Rückgabefrist zurück.
Softwarelizenzen
Informationen zu Softwarelizenzen für eingebettete Firmware oder im Produkt enthaltene Software finden Sie auf der Seite mit den Softwarelizenzen unter dem folgenden Link: https://frame.work/software-licenses
WARNUNG: Erstickungsgefahr
Der Framework™ Laptop enthält Kleinteile, die eine Erstickungsgefahr für kleine Kinder und Haustiere darstellen können. Halten Sie Kleinteile von kleinen Kindern fern.
WARNUNG: Wiederaufladbarer Lithium-Ionen Akku
Achtung: Explosionsgefahr, wenn der Akku durch einen falschen Typ ersetzt wird. Der in diesem Gerät verwendete Akku kann bei unsachgemäßer Behandlung ein Risiko für Feuer oder chemische Verätzungen darstellen. Verwenden Sie den Framework™ Laptop nicht, wenn seine Abdeckung oder die Kunststoff- oder Mylar-Abdeckung des Akkus Risse aufweist oder in irgendeiner Weise beeinträchtigt ist. Verwenden Sie den Akku nicht, wenn der Akku ausläuft. Setzen Sie den Akku nicht starken Stößen, übermäßiger Hitze oder Feuer aus. Versuchen Sie nicht, den Akku zu zerlegen, zu durchstechen, zu verformen oder zu zerschneiden, und versuchen Sie nicht, den Akku zu reparieren.Wir empfehlen, den Akku nur durch das Modell FRANBBAT01, FRANGWAT01 oder andere von Framework empfohlene Akkus zu ersetzen. Weitere Informationen zu den von Framework empfohlenen Akkus und Anweisungen zum Recycling gebrauchter Akkus finden Sie unter https://fr.mw/FRANBBAT01, FRANGWAT01. Von Kindern fernhalten. Weitere Informationen zur Handhabung von Akkus finden Sie in unserem Online Benutzerhandbuch, das Sie unter dem folgenden Link finden: https://frame.work/support.
WARNUNG: Knopfzellenbatterie
Der Framework™ Laptop enthält Knopfzellenbatterien.
Die Knopfzellenbatterie dieses Produkts könnte Perchlorat enthalten und muss bei der Wiederverwertung oder Entsorgung möglicherweise besonders behandelt werden. Weitere Informationen erhalten Sie unter www.dtsc.ca.gov/hazardouswaste/perchlorate. Batterie nicht verschlucken, Verätzungsgefahr. Wenn die Knopfzellenbatterie verschluckt wird, kann sie schwere innere Verbrennungen verursachen und zum Tod führen. Denken Sie daran, nach der Installation der internen Teile alle Abdeckungen wieder sicher anzubringen. Verwenden Sie das Produkt nicht mehr und halten Sie es von Kindern fern, wenn die Knopfzellenbatterie nicht fest in der Halterung sitzt. Wenn Sie glauben, dass die Batterien verschluckt wurden oder sich in irgendeinem Teil des Körpers befinden, suchen Sie sofort einen Arzt auf.
WARNUNG: Gehörschädigung
Vermeiden Sie das Hören von lauter Musik über einen langen Zeitraum, um Ihren Hörsinn nicht zu schädigen.
WARNUNG: Nicht installierte Hardware kann zu Fehlfunktionen des Systems führen
Bitte befolgen Sie die Anweisungen unter https://frame.work/support, wenn Sie Ihr System reparieren oder aufrüsten. Eine unvollständige oder unsachgemäße Demontage oder Reparatur könnte zu Systemschäden oder Fehlfunktionen führen.
WARNUNG: Verbrennungsgefahr - Unsachgemäße Handhabung
Bitte befolgen Sie die Anweisungen unter https://frame.work/support, wenn Sie Ihr System reparieren oder aufrüsten. Stellen Sie sicher, dass Ihr System ausgeschaltet und abgekühlt ist, bevor Sie es öffnen. Eine zu hohe Temperatur könnte zu Verbrennungen führen.
Betriebsanleitung: Temperatur, Lagerung, Verwendung, und Reparaturen
Betreiben und lagern Sie den Framework™ Laptop an einem Ort, an dem die Temperatur zwischen 5°C - 35°C (41°F - 95°F) (Betrieb) -25°C - 45°C (-13°F - 113°F) (Lagerung) liegt.Verwenden Sie den Framework Laptop nicht über einen längeren Zeitraum auf dem Schoß oder auf der Haut. Eine zu hohe Temperatur über einen längeren Zeitraum könnte zu Verbrennungen führen.Befolgen Sie die veröffentlichten Schritt-für-Schritt Anleitungen von Framework und gehen Sie beim Austausch oder Aufrüsten interner Komponenten vorsichtig vor.
Betriebsanleitung: Aufladen
Überprüfen Sie das Netzteil regelmäßig auf Schäden an Kabel, Stecker, Gehäuse oder anderen Teilen. Verwenden Sie niemals ein beschädigtes Netzteilkabel. Verwenden Sie nur Netzadapter und Netzkabel, welche die behördlichen Prüfungen in Ihrer Region bestanden haben. Eine falsche Verwendung kann zu einem Stromschlag führen. Die Netzsteckdose muss sich in der Nähe des Geräts befinden und leicht zugänglich sein.
Eingangsspannung: 100-240 VAC, Ausgangsspannung: 5V-20V, Eingangsstrom 1,5A, Eingangsfrequenz 50-60hz, Nennausgangsstrom (Max) 3A, maximale Leistung 60W, Leerlaufleistung <0,15W, Protokoll USB PD 3.0, Ausgangsstrom 3A, Ausgangsbuchse USB-C
CE
Der Framework™ Laptop entspricht der Verordnung der Europäischen Union (EG) Nr. 1907/2006 und ROHS 2011/65/EU.
Framework Computer Inc erklärt hiermit, dass der Framework™ Laptop, FRANBP0000, der Richtlinie der Europäischen Union 2014/53/EU entspricht. Die vollständige EU-Konformitätserklärung finden Sie unter https://frame.work/support. Bitte beachten Sie die Tabelle in der US-Sprache
Informationen zur Entsorgung und Recycling
Das Mülltonnensymbol auf dem Framework™ Laptop oder auf der Verpackung weist darauf hin, dass das Produkt gemäß 2012/19/EU nicht mit dem übrigen Hausmüll entsorgt werden darf. Stattdessen liegt es in Ihrer Verantwortung, die menschliche Gesundheit und die Umwelt zu schützen, indem Sie Ihre Altgeräte an einer ausgewiesenen Sammelstelle für das Recycling von Elektro- und Elektronikgeräten abgeben. Für weitere Informationen darüber, wo Sie Ihre Altgeräte zum Recycling abgeben können, wenden Sie sich bitte an Ihre Stadtverwaltung oder Ihren Hausmüllentsorger.Die Bluetooth® Wortmarke und Logos sind eingetragene Marken im Besitz von Bluetooth SIG, Inc. und jede Verwendung dieser Marken durch Framework erfolgt unter Lizenz.Copyright © 2021 Framework Computer Inc. Alle Rechte vorbehalten.Alle in diesem Handbuch erwähnten Warenzeichen sind Eigentum der jeweiligen Inhaber.

MANUALE D'USO

Framework™ Laptop
Numero Modello: FRANBP0000, FRANPA0000, FRANPE0000, FRANDG0000
Guida di installazione del prodotto, sicurezza, uso, e guide dei regolamenti per il prodotto
Prima dell'uso vedere le informazioni di installazione del laptop Framework™. Informazioni dettagliate sull'installazione del prodotto, sulla sicurezza e l'uso del prodotto, e sui regolamenti, si possono trovare al seguente link: https://frame.work/support.
Condizioni di vendita e garanzia limitata di Framework Computer Inc.
L'uso del laptop Framework™ è soggetto alle condizioni di vendita, consultabili al seguente link: https://frame.work/terms-of-sale, e la garanzia limitata è consultabile al seguente link: http://frame.work/warranty.Se non siete d'accordo con le condizioni di vendita restituite il prodotto entro il
periodo indicato nelle condizioni di vendita di Framework.
Licenze software
Per informazioni sulle licenze per il software per il firmware incorporato o sui programmi compresi nel prodotto, verificare le licenze software al seguente link: https://frame.work/software-licenses
ATTENZIONE: Rischio di soffocamento
Questo laptop Framework™ contiene parti piccole che rischiano di far soffocare bambini piccoli e
animali domestici. Tenere le parti piccole lontano dalla portata dei bambini.
ATTENZIONE: Batteria ricaricabile agli ioni di litio
Attenzione: Se si sostituisce la batteria con una di tipo sbagliato si rischia che esploda. La batteria usata in questo dispositivo può prendere fuoco o causare ustioni chimiche se usata nel modo sbagliato. Non usare il laptop Framework™ se il suo coperchio è rotto, e se la copertura in plastica o mylar della batteria è fessurata o rovinata in qualunque modo. Non usare la batteria se questa perde liquido. Non colpire la batteria con forza eccessiva, non scaldarla troppo e non darci fuoco. Non cercare di demolire, forare, torcere, o tagliare la batteria, e non tentare di ripararla.
Consigliamo di sostituire la batteria unicamente con una di modello FRANBBAT01, FRANGWAT01 o con altre batterie consigliate da Framework. Per ulteriori informazioni sulle batterie consigliate da Framework e sul riciclaggio delle batterie usate, visitare https://fr.mw/FRANBBAT01, FRANGWAT01. Tenere lontano dai bambini. Per ulteriori informazioni sulla gestione della batteria, visitare il nostro manuale utente al seguente link: https://frame.work/support.
ATTENZIONE: Batteria a bottone
Il laptop Framework™ contiene batterie a bottone.
La batteria a bottone di questo prodotto può contenere perclorato e può richiedere un trattamento speciale quanto la si ricicla o la si smaltisce. Per ulteriori informazioni, vedere www.dtsc.ca.gov/hazardouswaste/perchlorate.
Non ingerire la batteria, rischio di ustione chimica. Se la batteria a bottone viene ingerita può causare gravi ustione interne, e anche la morte. Dopo aver installato le parti interni, ricordarsi di sostituire tutte le coperture. Se la batteria a bottone non è fissa nel suo supporto, smettere di usare il prodotto e tenere lontano dai bambini. Se si teme che la batteria sia stata ingerita o che sia dentro a qualunque parte del corpo, chiamare subito i soccorsi.
ATTENZIONE: Danni all'udito
Per evitare potenziali danni all'udito, non ascoltare ad alto volume per lunghi periodi.
ATTENZIONE: Se si disinstalla il hardware si rischia che il sistema non funzioni
Seguire le istruzioni su https://frame.work/support quando si ripara o si aggiorna il sistema. Se lo si smonta o ripara in modo incompleto o sbagliato si rischia di danneggiarlo o farlo funzionare male.
ATTENZIONE: Rischio ustioni - Uso improprio
Seguire le istruzioni su https://frame.work/support quando si ripara o si aggiorna il sistema. Prima di aprire verificare che il sistema sia spento e freddo al tatto. Temperature eccessive possono causare incidenti da calore.
Guida d'uso: Temperatura, stoccaggio, uso e riparazioni
Usare e tenere il laptop Framework™ in un luogo dove la temperatura sia tra 5°C e 35°C (41°F - 95°F) (uso) e tra -25°C e 45°C (-13°F - 113°F) (stoccaggio).
Non usare il laptop framework sul grembo o a contatto con la pelle per lunghi periodi. Temperature eccessive per lungo tempo possono causare incidenti da calore.Seguire le guide di Framework con tutti i passaggi, e stare attenti quando si sostituiscono o aggiornano i componenti interni.
Guida d'uso: Carica
Verificare regolarmente che l'alimentatore non sia danneggiato sul cavo, sulla presa, sulla copertura o in altre parti. Non usare mai un cavo rovinato per l'adattatore dell'alimentatore. Usare solo adattatori per l'alimentazione e cavi CA che abbiano superato le verifiche dei regolamenti del proprio paese. L'uso errato può causare scosse elettriche. La presa della corrente deve essere vicino al prodotto, e dev'essere facile da raggiungere.
Voltaggio di ingresso: 100-240 VAC, Voltaggio di uscita: 5V-20V, Corrente in ingresso 1.5A, Frequenza di ingresso 50-60hz, Corrente in uscita nominale (Massimo) 3A, Potenza massima 60W, Potenza in assenza di carico <0.15W, Protocollo USB PD 3.0, Corrente in uscita 3A, Presa di uscita USB-C
CE
Il laptop Framework™ è conforme alle seguente normative dell'Unione Europea (EC) No 1907/2006 e ROHS 2011/65/EU.
Framework Computer Inc dichiara che il laptop Framework™ FRANBP0000 è conforme alla seguente direttiva dell'Unione Europea 2014/53/EU. La dichiarazione di conformità EU completa è disponibile su https://frame.work/support. Fai riferimento alla tabella in lingua americana
Informazioni su smaltimento e riciclaggio
Il simbolo del bidone delle immondizie sul laptop Framework™ o sulla sua confezione indica che il dispositivo non va smaltito assieme al resto dei rifiuti domestici, secondo la 2012/19/EU.
È invece vostra responsabilità proteggere la salute umana e l'ambiente, e smaltire i dispositivi portandoli a un apposito punto di raccolta per il riciclaggio di rifiuti di apparecchiature elettriche ed elettroniche. Per ulteriori informazioni su dove consegnare i dispositivi dismessi perché vengano riciclati, contattare il locale servizio di nettezza urbana.Il marchio della parola Bluetooth® e i loghi sono marchi registrati di proprietà di Bluetooth SIG, Inc. e l'utilizzo di tali marchi è concesso in licenza a Framework.
Copyright © 2021 Framework Computer Inc. Tutti i diritti riservati. Tutti i marchi registrati menzionati in questa guida sono di proprietà dei loro rispettivi proprietari.

HANDLEIDING

Framework™ Laptop
Modelnummer: FRANBP0000, FRANPA0000, FRANPE0000, FRANDG0000
Handleiding installatie product, beveiliging en bediening, gids voor regelgeving product
Raadpleeg graag voor gebruik de Framework™ Laptop informatie over installatie. Gedetailleerde informatie over de installatie van het product, beveiliging en bediening en gedetailleerde informatie over regelgeving kan worden gevonden via de volgende link: https://frame.work/support.
Framework Computer Inc verkoopvoorwaarden en beperkte garantie
Jouw gebruik van een Framework™ Laptop is onderhevig aan de verkoopvoorwaarden via de volgende link: https://frame.work/terms-of-sale, en de beperkte garantie via de volgende link:
http://frame.work/warranty.Als je het niet eens bent met de verkoopvoorwaarden en beperkte garantie, retourneer het product dan binnen de retourtermijn die bepaald staat in Frameworks verkoopvoorwaarden.
Software licenties
Bekijk, voor informatie over softwarelicenties voor ingesloten firmware of meegeleverde software bij het product, de pagina met softwarelicenties via de volgende link: https://frame.work/software-licenses
WAARSCHUWING: Verstikkingsgevaar
De Framework™ Laptop bevat kleine onderdelen die wellicht verstikkingsgevaar vormen voor kinderen en huisdieren. Houd kleine onderdelen uit de buurt van kleine kinderen.
WAARSCHUWING: Herlaadbare lithium ion batterij
Let op: Ontploffingsgevaar als batterij wordt vervangen door een onjuist type. De batterij gebruikt in dit apparaat kan brandgevaar of chemische brandwonden bij onjuist gebruik opleveren. Gebruik de Framework™ Laptop niet als zijn deksel of het plastic of de mylar deksel van de batterij gebarsten is op een andere manier aangetast. Gebruik de batterij niet in geval van batterijlekkage. Stel de batterij niet bloot aan extreme fysieke schokken, extreme hitte of vuur. Probeer de batterij niet te demonteren, doorboren, vervormen of te snijden, en probeer hem niet te repareren.
We raden je aan om de batterij alleen te vervangen met het model FRANBBAT01, FRANGWAT01 of andere batterijen aanbevolen door Framework. Voor meer information over batterijen aanbevolen door Framework en instructies voor het recyclen van gebruikte batterijen, bezoek https://fr.mw/FRANBBAT01, FRANGWAT01. Houd uit de buurt van kleine kinderen. Voor meer informatie over het hanteren van de batterij, bezoek onze online gebruikershandleiding die gevonden kan worden via de volgende link: https://frame.work/support.
WAARSCHUWING: Knoopcel batterij
De Framework™ Laptop bevat knoopcel batterijen.
De knoopcel batterij van dit product kan perchloraat bevatten en heeft wellicht een speciale behandeling nodig als deze gerecycled of verwijderd wordt. Voor meer informatie, zie www.dtsc.ca.gov/hazardouswaste/perchlorate.
Slik de batterij niet in, gevaar chemische brandwonden. Als de knoopcel batterij wordt doorgeslikt, kan hij ernstige interne brandwonden veroorzaken die de dood tot gevolg kunnen hebben. Nadat de interne onderdelen geïnstalleerd zijn, denk er dan aan om alle deksels weer goed vast terug te plaatsen. Als de knoopcel batterij niet goed in de houder zit, stop dan het gebruik van het product en blijf uit de buurt van kinderen. Als je denkt dat de batterijen zijn doorgeslikt of in een lichaamsdeel zijn gestopt, zoek dan direct hulp.
WAARSCHUWING: Gehoorschade
Luister, om mogelijke gehoorschade te voorkomen, niet gedurende lange perioden op een hoog volume.
WAARSCHUWING: Niet geïnstalleerde hardware kan ertoe leiden dat het systeem uitvalt
Volg graag de instructies op https://frame.work/support tijdens het repareren of upgraden van jouw systeem. Incompleet of onjuist demonteren of repareren kan leiden tot schade of uitval van het systeem.
WAARSCHUWING: Brandgevaar -onjuiste bediening
Volg graag de instructies op https://frame.work/support tijdens het repareren of upgraden van jouw systeem. Zorg ervoor dat jouw systeem uitgeschakeld staat en koel is voor het opstarten. Extreme temperatuur can leiden tot hitte-gerelateerd letsel.
Bedieningshandleiding: Temperatuur, opslag, gebruik en reparatie
Bedienen de Framework™ Laptop en sla deze op op een plek waar de temperatuur tussen de 5°C - 35°C (41°F - 95°F) (in bedrijf) en -25°C - 45°C (-13°F - 113°F) (opslag) ligt.
Gebruik de Framework Laptop niet langere periodes op je schoot of blote huid.Extreme temperatuur can na verloop van tijd leiden tot hitte-gerelateerd letsel.
Volg de stap voor stap handleidingen van Framework en wees voorzichtig bij het vervangen of upgraden van interne componenten.
Bedieningshandleiding: Opladen
Kijk de stroomadapter regelmatig na op schade aan het snoer, plug, behuizing en andere onder
delen. Gebruik nooit een beschadigd stroomadaptersnoer. Gebruik alleen stroomadapters en AC snoeren die een wettelijke test in jouw regio hebben afgelegd. Onjuist gebruik kan leiden tot een elektrische schok. Het stopcontact moet dichtbij de apparatuur worden geïnstalleerd en moet gemakkelijk toegankelijk zijn.
Ingangsspanning: 100-240 VAC, Uitgangsspanning: 5V-20V, Ingangsstroom 1,5A, Ingangsfrequentie 50-60hz, Beoordeelde uitgangsstroom (Max) 3A, Max vermogen 60W, Geen laadvermogen <0,15W, Protocol USB PD 3.0, Uitgangsstroom 3A, Uitgang stopcontact USB-C
CE
Framework™ Laptop is in overeenstemming met de volgende European Union Regulation (EC) No 1907/2006 en ROHS 2011/65/EU.
Framework Computer Inc verklaart dat de Framework™ Laptop, FRANBP0000, in overeenstemming is met de volgende European

79.2 cm

12.9 cm

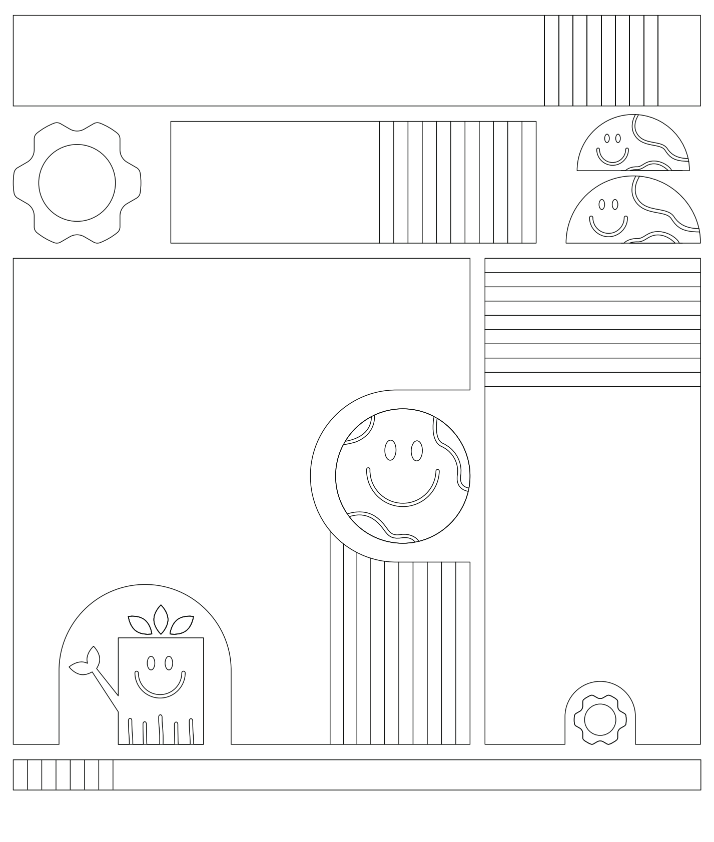

Union richtlijnen 2014/53/EU. De volledige EU Verklaring van Conformiteit kan worden gevonden op https://frame.work/support. Zie a.u.b. de tabel in de V.S. taal

Informatie voor verwijdering en recycling

Het vuilnisbak symbool op de Framework™ Laptop of zijn verpakking geeft aan dat het product niet bij het andere huisvuil gedaan kan worden, conform 2012/19/EU. In plaats hiervan is het jouw verantwoordelijkheid om de menselijke gezondheid en het milieu te beschermen door jouw afgedankte apparatuur af te geven bij een hiervoor bestemd inzamelpunt voor het recyclen van afgedankte elektrische en elektronische apparatuur. Neem voor meer informatie over waar je jouw afgedankte apparatuur kunt inleveren voor recycling contact op met jouw lokale gemeente of afvalbedrijf.
Het Bluetooth® woordmerk en de logo's zijn geregistreerde handelsmerken en zijn eigendom van Bluetooth SIG, Inc. en gebruik van zulke merken door Framework gebeurt onder licentie.
Copyright © 2021 Framework Computer Inc. Alle rechten voorbehouden.
Alle handelsmerken genoemd in deze handleiding zijn eigendom van hun respectievelijke eigenaren.

MANUAL DO USUÁRIO

Framework™ Laptop
Número do modelo: FRANBP0000, FRANPA0000, FRANPE0000, FRANDG0000

Guia de configuração do produto, guias regulatórios de produto, de segurança e manuseamento
Consult e as informações de configuração do portátil Framework™ antes de usar. Informações detalhadas relativas às informações de configuração do produto, segurança e manuseamento de produto, e informações regulatórias detalhadas podem ser encontradas no seguinte link: https://frame.work/support.

Termos de venda e garantia limitada da Framework Computer Inc
A utilização do portátil Framework™ está sujeita aos Termos de venda no seguinte link: https://frame.work/terms-of-sale, e a garantia limitada no seguinte link: http://frame.work/warranty.
Se não concorda com os termos dos Termos de venda e garantia limitada, devolva o produto dentro do período de devolução indicado nos Termos de venda da Framework.

Licenças de software
Para informações nas licenças de software para firmware incorporado ou software incluído no produto, verifique a página de licenças de software no seguinte link: https://frame.work/software-licenses

AVISO: Perigo de asfixia
O portátil Framework™ contém peças pequenas que podem apresentar um perigo de asfixia a crianças pequenas e animais. Mantenha as peças pequenas afastadas de crianças pequenas.

AVISO: Bateria de íon de lítio recarregável
Atenção: Existe o risco de explosão se a bateria for substituída por outra de tipo incorreto. A bateria usada neste dispositivo pode apresentar um risco de incêndio ou incêndio químico se manuseada incorretamente. Não utilize o portátil Framework™ se a tampa ou o plástico da bateria ou tampa de mylar estiver rachado ou comprometido de qualquer maneira. Não utilize a bateria no caso de fuga na bateria. Não exponha a bateria a choque físico excessivo, calor excessivo ou fogo. Não tente desmontar, furar, distorcer ou cortar a bateria e não tente reparar a bateria.
Recomendamos que substitua a bateria apenas com o modelo FRANBBAT01, FRANGWAT01 ou outras baterias recomendadas pela Framework. Para mais informações acerca das baterias recomendadas pela Framework e as instruções de reciclagem das baterias usadas, visite https://fr.mw/FRANBBAT01, FRANGWAT01. Manter fora do alcance das crianças. Para mais informações sobre o manuseamento da bateria, visite o nosso manual de utilizador online, que pode ser encontrado no seguinte link: https://frame.work/support.
Recomendamos que substitua a bateria apenas com o modelo FRANBBAT01, FRANGWAT01 ou outras baterias recomendadas pela Framework. Para mais informações acerca das baterias recomendadas pela Framework e as instruções de reciclagem das baterias usadas, visite https://fr.mw/FRANBBAT01, FRANGWAT01. Manter fora do alcance das crianças. Para mais informações sobre o manuseamento da bateria, visite o nosso manual de utilizador online, que pode ser encontrado no seguinte link: https://frame.work/support.

AVISO: Bateria em forma de moeda
O portátil Framework™ contém baterias em forma de moeda/botão. A bateria em forma de moeda/botão deste produto pode conter perclorato, o que requer um manuseamento especial durante a reciclagem ou eliminação. Para mais informações, consulte www.dtsc.ca.gov/hazardouswaste/perchlorate.
Não ingira a bateria, perigo de queimadura química. Se a bateria em forma de moeda/botão for engolida, pode causar queimaduras internas graves e pode levar à morte. Após as peças internas terem sido instaladas, lembre-se de substituir com segurança todas as tampas. Se a bateria em forma de moeda/botão não estiver segura no suporte, pare de usar o produto e mantenha afastado das crianças. Se acha que as baterias podem ter sido engolidas ou colocadas dentro de qualquer parte do corpo, procure assistência médica.

AVISO: Lesão auditiva
Para prevenir possíveis lesões auditivas, não coloque o volume muito alto durante longos períodos de tempo.

AVISO: Hardware desinstalado pode levar ao mau funcionamento do sistema
Siga as instruções em https://frame.work/support quando reparar ou atualizar o sistema. Desmontagem ou reparação incompleta ou inapropriada pode levar a dano ou mau funcionamento do sistema.

AVISO: Risco de queimadura - manuseamento inapropriado
Siga as instruções em https://frame.work/support quando reparar ou atualizar o sistema. Certifique-se que o sistema está desligado e arrefecido ao toque antes de abrir. A temperatura excessiva pode causar lesões relacionadas com o calor.

Guia de operação: Temperatura, armazenamento, utilização e reparações
Opere e guarde o portátil Framework™ num local onde a temperatura esteja entre 5°C - 35°C (41°F - 95°F) (operação) -25°C - 45°C (-13°F - 113°F) (armazenamento).
Não utilize o portátil Framework no seu colo ou em pele exposta durante longos períodos de tempo. A temperatura excessiva pode causar lesões relacionadas com o calor com o tempo.
Siga os guias passo a passo publicados da Framework e tenha cuidado quando substituir ou atualizar os componentes internos.

Guia de operação: Carregamento
Examine o transformador regularmente quando a danos no cabo, ficha, caixa ou outras peças. Nunca utilize um cabo de transformador danificado. Utilize apenas transformadores e cabos CA
que tenham passado os testes regulatórios na sua região. A má utilização pode causar choque elétrico. A tomada deve estar localizada perto do equipamento e deve ser acessível facilmente.
Tensão de entrada: 100-240 VAC, Tensão de saída: 5V-20V, Corrente de entrada 1,5A, Frequência de entrada 50-60hz, Corrente de saída classificada (Máx.) 3A, Potência máx. 60W, Potência sem carga <0,15W, Protocolo USB PD 3.0, Corrente de saída 3A, Recetáculo de saída USB-C

CE

O portátil Framework™ está em conformidade com as seguintes regulações da União Europeia (CE) N.º 1907/2006 e ROHS 2011/65/UE.
A Framework Computer Inc declara que o portátil Framework™, FRANBP0000, está em conformidade com a seguinte diretiva da União Europeia 2014/53/UE. A Declaração de Conformidade UE completa pode ser encontrada em https://frame.work/support. Veja a tabela em inglês dos EUA

Informações de eliminação e reciclagem

O símbolo de balde do lixo no portátil Framework™ ou na embalagem indica que o produto não pode ser eliminado com outros resíduos domésticos, conforme 2012/19/UE. Em vez disso, é da sua responsabilidade proteger a saúde humana e o ambiente ao manusear os resíduos do equipamento num ponto de recolha designado para a reciclagem de resíduos de equipamento elétrico e eletrónico. Para mais informações sobre onde pode deixar os resíduos do equipamento para reciclagem, contacte o escritório local ou o serviço de eliminação de resíduos domésticos.
A palavra Bluetooth® e os logótipos são marcas registadas propriedade da Bluetooth SIG, Inc. e qualquer utilização de tais marcas pela Framework está licenciada.
Copyright © 2021 Framework Computer Inc. Todos os direitos reservados. Todas as marcas comerciais mencionadas neste guia são propriedade dos respetivos proprietários.

使用者手册

Framework™ Laptop
型号：FRANBP0000, FRANPA0000, FRANPE0000, FRANDG0000
产品设计指南、安全与处理、产品法规范指南
在使用之前，请参考 Framework™ 笔记本电脑安装信息。有关产品安装信息、产品安全和操作的详细信息，以及详细的监管信息，请访问以下链接：https://frame.work/support。

Framework Computer Inc 销售条款和有限保修
使用 Framework™ 笔记本电脑应遵守销售条款，具体参见以下链接：https://frame.work/terms-of-sale；以及有限保修条款，具体参见以下链接：http://frame.work/warranty。如果您不接受销售条款和有限保修条款，请在 Framework 销售条款规定的退回期内退回该产品。有关本产品中的嵌入式固件或包含的软件的软件许可，请参考软件许可页面，链接：https://frame.work/software-licenses

软体授权
如果需要有关本产品的复合体或随附软件的软件授权信息，请查看以下链接的软件授权页面：https://frame.work/software-licenses

警告：新闻危险
Framework™ Laptop 笔记本电脑包包含可能导致婴儿和宠物发生流感危机的小型零组件。请将小型零组件放置于远距离婴儿的场所。

警告：充满电式锂电池
- 注意：如果更更换使用错误类型的电池，可能会发生爆炸的风险。
- 如果在本装置内安装的电池不当，可能会发生火灾或化学燃烧的风险。
- 如果Framework™ Laptop 笔记本电脑的外壳或电池的塑料胶或聚脂树脂外壳出现任何裂缝或损坏的情况，请务必使用Framework™ Laptop
- 如果电池有泄漏的情况，请不要使用电池。
- 请勿使电池受到温度过高的物理冲击、接触过高的温度或火源。
- 请不要尝试拆迁、刺穿、扭曲或切割电池，也不要尝试修理电池。

我们建议您仅更换使用型号 FRANBBAT01, FRANGWAT01 的电池或 Framework 建议的其他电池。有关 Framework 建议的电池以及旧电池回收说明的详细资讯请参阅 https://fr.mw/FRANBBAT01, FRANGWAT01。请放置于远离儿童的位置。如需有关电池处理的详细资讯，请参阅我们的线上使用手册，连结网址：https://frame.work/support。

警告：钮扣型电池
- Framework™ Laptop 笔记型电脑包含钮扣型电池。本产品的钮扣型电池可能含有过氯酸盐，在回收或处置时可能需要特殊处理。如需详细资讯，请参阅 www.dtsc.ca.gov/ hazardouswaste/perchlorate。
- 请勿吞食电池，以免发生化学灼伤危险。如果吞下钮扣型电池，将会导致严重的体内灼伤，并可能导致死亡。
- 安装完内部零件之后，请记得确实装回所有外壳。
- 如果钮扣型电池未安装在固定座上，请停止使用本产品，并放置于远离儿童的位置。
- 如果您认为电池已被吞下或置入身体的任何部位内，请立即寻求协助。

警告：听力损伤
为避免可能发生的听力损伤，请勿长时间以高音量聆听。

警告：卸载硬体可能会导致电脑故障
维修或升级您的电脑时，请遵循 https://frame.work/support 中的说明不完整或不当的拆卸或维修可能会导致电脑损坏或故障。

警告：烧伤风险 - 不当处理
维修或升级您的电脑时，请遵循 https://frame.work/support 中的说明在开启电脑之前，请确定电脑的电源已关闭且温度已降低。过高的温度可能会导致与高温相关的伤害。

操作指南：温度、储存、使用及维修
操作和储存 Framework™ Laptop Chromebook Edition 笔记型电脑时，请于温度介于 5°C - 35°C (41°F - 95°F) (操作) 及 -25°C - 45°C (-13°F - 113°F) (储存) 的场所进行。
请勿将 Framework 笔记型电脑长时间放在膝盖或外露的皮肤上使用过高的温度可能会随着时间经过而导致与高温相关的伤害。更换或升级内部零组件时，请依照 Framework 公布的逐步操作指南并谨慎操作。

操作指南：充电
请定期检查电源变压器，查看电线、插头、外壳或其他零组件是否有损坏。切勿使用已损坏的电源线。务必使用已通过您所在地区法规测试的电源变压器和 AC 电源线。错误使用可能会导致触电。电源插座应位于设备附近且易于触及。
输入电压：100-240 VAC、输出电压：5V-20V、输入电流 1.5A输入频率 50-60hz、额定输出电流 (最大) 3A、最大功率 60W、无负载功率 <0.15W、协定 USB PD 3.0、输出电流 3A、输出插座 USB-C

CE

Framework™ Laptop 笔记型电脑符合以下欧盟法规 (EC) No 1907/2006 与 ROHS 2011/65/EU。
Framework Computer Inc 声明 Framework™ Laptop 笔记型电脑 FRANPC0000 符合以下欧盟指令 2014/53/EU。完整的欧盟符合性声明 (EU Declaration of Conformity) 网址：https://frame.work/support 請查看美國語言的表格

处置和回收资讯

根据2012/19/EU 规定，Framework™ Laptop 笔记型电脑或其包装上的垃圾桶标志表示该产品不得与您的其他家庭垃圾一起处理。反之，您有责任将废弃设备交给指定的回收点以回收废弃的电气和电子设备，以保护人类健康和环境。如需有关废弃设备丢弃回收地点的详细资讯，请联络您当地的市政府或家庭垃圾处理服务单位。Bluetooth® 文字标记和标志是 Bluetooth SIG, Inc 拥有的注册商标，Framework 对此类标记的任何使用均已获得授权。Copyright © 2022 Framework Computer Inc 著作权所有。本指南提及之所有商标均为其各自所有者之财产。

사용자 매뉴얼

Framework™ Laptop
형호: FRANBP0000, FRANPA0000, FRANPE0000, FRANDG0000
제품 구성 가이드, 안전 및 취급, 제품 규제 가이드
제품 설정 가이드, 안전 및 취급, 제품 규정 가이드: 사용하기 전에 Framework™ 노트북 설정 정보를 참조하십시오. 제품 설정 정보, 제품 안전 및 취급에 대한 자세한 정보 및 규정은 다음 링크를 참조하십시오: https://frame.work/support.

Framework Computer Inc 판매 약관 및 제한 보증
Framework™ 노트북은 다음 링크에 안내된 판매약관: https://frame.work/terms-of-sale 및 다음 링크의 제한 보증 규정의 적용을 받습니다: http://frame.work/warranty.
판매 약관 및 제한 보증 조건에 동의하지 않는 경우 Framework의 판매 약관에 명시된 반품 기간 내에 제품을 반품하십시오.

소프트웨어 라이센스
제품에 포함된 펌웨어 또는 포함된 소프트웨어에 대한 소프트웨어 라이센스에 대한 자세한 내용은 다음 링크에 서 소프트웨어 라이센스 페이지를 확인하십시오: https://frame.work/software-licenses

경고: 질식 위험
Framework™ 노트북에는 어린이와 애완동물이 질식할 수 있는 작은 부품이 포함되어 있습니다. 어린 아이들이 작은 부품에 가까이 가지 못하도록 하세요.

경고: 충전식 리튬 배터리
주의: 잘못된 유형 배터리로 교체할 경우 폭발 위험이 있습니다. 이 장치에 사용되는 배터리는 잘못 취급할 경우 화재 또는 화학적 화상의 위험이 있습니다. Framework™ 노트북의 커버나 배터리의 플라스틱 또는 마일러 커버에 금이 가거나 손상된 경우에는 사용하지 마십시오. 배터리 누출 시 배터리를 사용하지 마십시오. 배터리를 과도한 물리적 충격, 과도한 열 또는 화재에 노출시키지 마십시오. 배터리를 분해, 천공, 변형 또는 절단하려 하지 말고 배터리를 수리하려고 하지 마십시오. 배터리를 모델 FRANBBAT01, FRANGWAT01 또는 기타 Framework 권장 배터리로만 교체하는 것이 좋습니다. Framework 권장 배터리 및 사용된 배터
리 재활용 지침에 대한 자세한 내용은 https://fr.mw/FRANBBAT01, FRANGWAT01를 참조하십시오. 아이들이 가까이하지 못하게 하십시오. 자세한 배터리 취급 정보는 다음 링크에서 확인할 수 있는 온라인

경고: 코인 배터리
Framework™ 노트북에는 코인/버튼 셀 배터리가 포함되어 있습니다.
본 제품의 버튼 셀 배터리는 과염소성 물질을 포함할 수 있으며 재활용하거나 폐기할 때 특별히 취급해야 합니다. 자세한 내용은 www.dtsc.ca.gov/hazardouswaste/perchlorate를 참조하십시오. 화학적 화상 위험이 있으므로 배터리를 섭취하지 마십시오. 코인/버튼 셀 배터리를 삼킬 경우 심각한 내부 화상을 입을 수 있으며 사망에 이를 수도 있습니다. 내부 부품을 설치한 후에는 모든 커버를 안전하게 교체해야 합니다. 코인/버튼 셀 배터리가 홀더에 고정되어 있지 않으면 제품 사용을 중지하고 어린이를 가까이 하지 마십시오. 배터리를 삼켰거나 신체의 어느 부위에도 넣었을 수 있다고 생각되는 경우 즉시 주의를 기울여야 합니다.

경고: 청각 장애
청력 손상을 방지하기 위해 장시간 높은 불륨으로 듣지 마세요.

경고: 하드웨어를 제거하면 컴퓨터 오류가 발생할 수 있습니다
https://frame.work/support의 지침에 따라 시스템을 수리 또는 업그레이드하십시오. 불완전하거나 부적절한 분해 또는 수리로 인해 시스템이 손상되거나 오작동할 수 있습니다.

경고: 화상 위험 - 부적절한 취급
https://frame.work/support의 지침에 따라 시스템을 수리 또는 업그레이드 하십시오. 열기 전에 시스템 전원이 꺼져 있는지 확인하고 터치 시 냉각하십시오. 온도가 너무 높으면 열과 관련된 부상을 입을 수 있습니다.

취급 지침: 온도, 보관, 사용 및 유지 관리
Framework™ 노트북을 5°C - 35°C(41°F - 95°F) 사이의 온도(작동) -25°C - 45°C(-13°F - 113°F)에 있는 장소에 보관합니다. 무릎이나 노출된 피부에 장시간 Framework 노트북을 사용하지 마십시오. 시간이 지남에 따라 온도가 너무 높으면 열과 관련된 부상을 입을 수 있습니다. Framework에서 발 표한 단계별 가이드를 따라 내부 부품을 교체하거나 업그레이드할 때 주의하십시오.

작동 가이드: 충전
전원 어댑터에서 코드, 플러그, 인클로저 또는 기타 부품이 손상되었는지 정기적으로 검사합니다. 손상된 전원 어댑터 코드를 사용하지 마십시오. 해당 지역에서 규제 테스트를 통과한 전원 어댑터와 AC 코드만 사용하십시오. 감전의 원인이 될 수 있습니다. 플러그형 장치의 경우 소켓 콘센트가 장치 근처에 있고 쉽게 접근할 수 있어야 합니다.
입력 전압: 100-240 VAC, 출력 전압: 5V-20V, 입력 전류 1.5A, 입력 주파수 50-60hz, 정격 출력 전류(최대) 3A, 최대 전력 60W, 무부하 전력 <0.15W, 프로토콜 USB PD 3.0, 출력 전류 3A, 출력 소켓 USB-C 이 장비는 어린이가 있을 수 있는 장소에서는 사용할 수 없습니다.

CE

Framework™ 노트북은 다음 유럽 연합 규정(EC) No 1907/2006 및 ROHS 2011/65/EU를 준수합니다.
Framework Computer Inc는 Framework™ 노트북 FRANPC0000이 다음 유럽 지침 2014/53/EU를 준수함을 선언합니다. EU 적합성 선언 전문: https://frame.work/support. 미국 언어에 대한 양식을 참조하십시오

폐기 및 재활용 정보

2012/19/EU에 따라 Framework™ 노트북 또는 노트북 포장에 있는 휴지통 기호는 제품을 다른 가정용 폐기물과 함께 폐기해서는 안 된다는 것을 나타냅니다. 대신, 폐기물 전기 및 전자 장비의 재활용을 위해 지정된 수거 지점에 폐기물 장비를 넘겨 모두의 건강과 환경을 보호하는 것은 여러분의 책임입니다. 재활용을 위해 폐기물 장비를 어디에 내려놓을 수 있는지에 대한 자세한 내용은 해당 지역 구청 또는 가정용 폐기물 처리 서비스에 문의하십시오.
Bluetooth®워드 마크 및 로고는 Bluetooth SIG, Inc.가 소유하고 있는 등록 상표이며, Framework는 라이센스를 취득하여 이러한 마크를 사용하고 있습니다.
Copyright © 2021 Framework Computer Inc. All Rights Reserved.본 가이드에 언급된 모든 상표는 해당 소유주의 자산입니다.

ユーザーマニュアル

Framework™ Laptop
ヒョンホ: FRANBP0000, FRANPA0000, FRANPE0000, FRANDG0000
製品構成ガイド、安全および取り扱い、製品規制ガイド
本製品のご使用前に、Framework™ノートパソコンのセットアップ情報をご覧ください。製品のセットアッ
プ情報、安全と取り扱いに関する情報、詳細な規制情報は、次のリンクからご覧ください：https://frame.work/support.

Framework Computer Inc 販売条件および限定保証
Framework™ノートパソコンのご使用は、次のリンクにて記載される販売規約に基づきます：https://frame.work/terms-of-sale。また、限定保証は次のリンクに記載される内容に基づきます：http://frame.work/warranty。販売規約と限定保証にご同意いただけない場合は、Framework販売規約に記載された返却期間内に本製品をご返却ください。

ソフトウェアライセンス
本製品に組み込まれたファームウェアまたは本製品に含まれるソフトウェアに関するライセンス情報ついては、次のリンクにてソフトウェアライセンスのページをご覧ください：https://frame.work/software-licenses

警告：窒息の危険
Framework™ノートパソコンに使用されている小さな部品は、子供やペットが飲み込んで喉を詰まらせる原因となります。小さな部品は子供の手の届かない場所に保管してください。

警告：充電式リチウム電池
注意：不適切なタイプのバッテリーと交換すると、爆発の危険性が生じます。本機器に使用されるバッテリーを誤って使用すると、火災または化学熱傷を負う危険性が生じます。ノートパソコンのカバーやバッテリーのプラスチック製／マイラー製カバーがひび割れたり、何らかの損傷を負った場合は、Framework™ノートパソコンを使用しないでください。バッテリーが液漏れを起こした場合は使用しないでください。バッテリーを強い衝撃や高温、または火にさらさないでください。バッテリーを分解したり、穴を開けたり、変形させたり、切断したり、修理をしないでください。バッテリーは FRANBBAT01, FRANGWAT01モデル、またはその他のFramework推奨のバッテリーのみと交換することをお勧めします。Framework推奨のバッテリーや使用済みバッテリーのリサイクルに関するより詳しい情報は、こちらをご覧くだ さい：https://fr.mw/FRANBBAT01, FRANGWAT01。子供の手の届かない場所に保管してください。バッテリーの取り扱いに関するその他の情報については、次のリンクから当社のオンラインユーザーマニュアルをご覧ください：https://frame.work/support。

警告：コインバッテリー
Framework™ノートパソコンはコイン／ボタンセルバッテリーを内蔵しています。本製品のコイン／ボタンセルバッテリーには過塩素酸塩が含まれる場合があり、リサイクルや廃棄の際の取り扱いには特別な注意が必要です。より詳しい情報は、こちらをご覧ください：www.dtsc.ca.gov/hazardouswaste/perchlorate。
バッテリーを飲み込まないでください。化学熱傷の原因となります。コイン／ボタンセルバッテリーを飲み込んだ場合、体内での重度のやけどを引き起こす可能性があり、死亡にいたる場合があります。内部部品を取り付けた後、すべてのカバーをしっかりと閉じてください。コイン／ボタンセルバッテリーがホルダーにしっかりと収まらない場合、本製品の使用を中止し、子供の手の届かない場所に保管してください。バッテリーを飲み込んだり、身体の中に取り込んだ場合は、直ちに医師の診断を受けてください。

警告：聴覚障害
聴覚障害を防ぐために、長時間大音量で聴くことは避けてください。

警告：ハードウェアをアンインストールすると、コンピューターに障害が発生する可能性があります
システムを修理またはアップグレードする場合は、https://frame.work/supportの説明をご覧ください。不完全または不適切な分解および修理は、システムの破損や故障の原因となります

警告：やけどの危険性
不適切な取り扱いシステムを修理またはアップグレードする場合は、https://frame.work/supportの説明をご覧ください。システムを開く前に、電源がオフであり触れられる温度まで冷えていることを確認してください。高温は熱に起因するケガの原因となります。
取り扱いガイドライン：温度、保管、使用およびメンテナンス
Framework™ノートパソコンは、5°C～35°C（41°F～95°F）（動作）と-25°C～45°C（-13°F～113°F）（保管）の温度範囲の場所で取り扱ってください。Frameworkノートパソコンを皮膚に直接触れたり、膝に乗せた状態で長時間使用しないでください。長時間にわたる高温は熱に起因するケガの原因となります。内部部品を交換またはアップグレードする場合は、Frameworkが公開しているステップ・バイ・ステップ・ガイドをご覧ください。

操作ガイド：充電
電源アダプターのコード、プラグ、エンクロージャ、その他の部品が破損していないか、定期的に検査してください。電源アダプターのコードが破損している場合は、絶対に使用しないでください。お住まいの地域の規制試験に合格した電源アダプターや電源コードのみを使用してください。誤った使用は感電の原因となります。コンセントは機器の付近で、手の届く距離に配置してください。
入力電圧：100～240 VAC、出力電圧：5V～20V、入力電流：1.5A、入力周波数：50～60Hz、関連出力電流（最大）：3A、最大電力：60W、無負荷電力：<0.15W、プロトコル：USB PD 3.0、出力電流：3A、出力レセプタクル：USB-C

CE

Framework™ノートパソコンは、次の欧州連合の規則（EC）に準拠しています：No 1907/2006およびROHS 2011/65/EU。
Framework Computer Incは、Framework™ノートパソコン（FRANBP0000）が欧州連合指令2014/53/EUに準拠していることを宣言します。完全なEU適合宣言はこちらをご覧ください。https://frame.work/support
米国語の表を参照してください

廃棄リサイクル情報

Framework™ノートパソコンの本体またはパッケージに印刷されたごみ箱アイコンは、2012/19/EUに基づき、本製品を家庭ごみとして廃棄してはならないことを示します。健康と環境を守り、廃棄する機器を指定された電気・電子機器廃棄物のリサイクル処理場へ持ち込むことは、お客様の責任となります。リサイクルのため廃棄する機器を持ち込む場所のより詳しい情報については、お住まいの地域の市役所または廃棄物処理業者までお問い合わせください。
Bluetooth®のワードマークとロゴはBluetooth SIG, Inc.が所有する登録商標です。Frameworkはライセンスに基づいてそれらを使用しています。
Copyright © 2021 Framework Computer Inc. 無断複製・転載を禁じます。本ガイドに記載されるすべての商標は、それぞれの所有者に帰属します。

MANUEL DE L'UTILISATEUR

Framework™ Laptop
Modèle : FRANBP0000, FRANPA0000, FRANPE0000, FRANDG0000
Guide de configuration du produit, sécurité et manipulation, réglementation du produit
Veuillez consulter les informations relatives à la configuration de l'ordinateur portable Framework™ avant de l'utiliser.
Des informations détaillées concernant la configuration du produit, la sécurité et la manipulation, ainsi que des informations réglementaires détaillées sont disponibles sur le lien suivant : https://frame.work/support.

Conditions de vente et garantie limitée de Framework Computer Inc
Votre utilisation d'un ordinateur portable Framework™ est soumise aux conditions de vente figurant sur le lien suivant :https://frame.work/terms-of-sale, et à la garantie limitée figurant
sur le lien suivant : http://frame.work/warranty.
Si vous refusez les conditions de vente et de garantie, veuillez renvoyer le produit dans le délai de retour indiqué dans les conditions de vente de Framework.

Licences de logiciel
Pour obtenir des informations sur les licences de logiciel pour les micrologiciels intégrés ou les logiciels inclus dans le produit, consultez la page des licences de logiciel disponible ici : https://frame.work/software-licenses

AVERTISSEMENT : Risques d'étouffement
L'ordinateur portable Framework™ contient de petites pièces qui peuvent présenter un risque d'étouffement pour les jeunes enfants et les animaux domestiques. Conservez les petites pièces hors de portée des enfants.

AVERTISSEMENT : Batterie rechargeable au lithium-ion
Attention : Risque d'explosion si la batterie est remplacée par un modèle inapproprié. La batterie utilisée dans cet appareil peut présenter un risque d'incendie ou de brûlure chimique en cas d'usage inapproprié. N'utilisez pas l'ordinateur portable Framework™ si son couvercle ou le couvercle en plastique ou en mylar de la batterie a été fissuré ou endommagé. N'utilisez pas la batterie en cas de fuite. N'exposez pas la batterie à un choc important, à une chaleur excessive ou au feu. N'essayez pas de démonter, percer, déformer ou couper la batterie et n'essayez pas de la réparer.
Nous vous recommandons de remplacer la batterie par le modèle FRANBBAT01, FRANGWAT01 or FRANGWAT01 ou d'autres batteries recommandées par Framework uniquement. Pour plus d'informations sur les batteries recommandées par Framework et les instructions de recyclage des batteries usagées, visitez le site https://fr.mw/FRANBBAT01, FRANGWAT01 or FRANGWAT01. Tenir hors de portée des enfants. Pour plus d'informations sur les piles, veuillez consulter notre manuel d'utilisation en ligne qui se trouve sur le lien suivant : https://frame.work/support.

AVERTISSEMENT : Pile bouton
L'ordinateur portable Framework™ contient des piles boutons.
La pile bouton de ce produit peut contenir du perchlorate et peut nécessiter une opération spéciale lors de son recyclage ou de sa mise au rebut. Pour plus d'informations, consultez le site www.dtsc.ca.gov/hazardouswaste/perchlorate.
Ne pas ingérer la batterie, risque de brûlure chimique. Si la pile bouton est avalée, elle peut provoquer de graves brûlures internes et entraîner la mort. Une fois les pièces internes installées, n'oubliez pas de bien replacer tous les couvercles. Si la pile bouton n'est pas bien fixée dans son support, cessez d'utiliser le produit et gardez-le hors de portée des enfants. Si vous pensez que les piles ont pu être avalées ou introduites dans une partie quelconque du corps, consultez immédiatement un médecin.

AVERTISSEMENT : Dommages auditifs
Pour éviter tout dommage auditif, ne pas écouter à un niveau de volume élevé pendant de longues périodes.

AVERTISSEMENT : Le matériel non installé peut entraîner un dysfonctionnement du système
Veuillez suivre les instructions du site https://frame.work/support lors de la réparation ou de la mise à jour de votre système. Un démontage ou une réparation incomplète ou incorrecte peut entraîner des dommages ou un dysfonctionnement du système.

AVERTISSEMENT : Risque de brûlure - Manipulation inappropriée
Veuillez suivre les instructions du site https://frame.work/support lors de la réparation ou de la mise à jour de votre système. Assurez-vous que votre système est hors tension et froid au toucher avant de l'ouvrir. Une température excessive peut entraîner des blessures liées à
la chaleur.

Guide d'utilisation : Température, stockage, utilisation et réparations
Utilisez et rangez l'ordinateur Framework™ dans un endroit où la température est comprise entre 5°C et 35°C (41°F et 95°F) (lors de l'utilisation) -25°C et 45°C (-13°F - 113°F) (stockage).
N'utilisez pas l'ordinateur portable Framework sur vos genoux ou sur votre peau pendant de longues périodes. Une température excessive sur la durée peut entraîner des blessures liées à la chaleur.
Suivez les guides pas à pas publiés par Framework et soyez prudent lors du remplacement ou de la mise à jour des composants internes.

Guide d'utilisation : Chargement
Vérifiez régulièrement que le câble, la prise, le boîtier et les autres pièces de l'adaptateur ne sont pas endommagés. N'utilisez jamais un cordon d'adaptateur secteur endommagé. N'utilisez que des adaptateurs et des câbles d'alimentation ayant passé les tests réglementaires de votre région. Une mauvaise utilisation peut provoquer une électrocution. La prise de courant doit être située à proximité de l'équipement et doit être facilement accessible.
Tension d'entrée : 100-240 VAC, Tension de sortie : 5V-20V, Courant d'entrée 1,5A, Fréquence d'entrée 50-60hz, Courant de sortie nominal (Max) 3A, Puissance Max 61W, Puissance à vide <0,15W, Protocole USB PD 3.0, Courant de sortie 3A, Prise de sortie USB-C

CE

Cet appareil est limité à une utilisation en intérieur uniquement lorsqu'il fonctionne dans la bande 5150 à 5350 MHz.
Cet appareil est limité à une utilisation en intérieur uniquement lorsqu'il fonctionne dans la bande 5 925 à 6 425 MHz (dans la mesure où ces fréquences sont disponibles).
Le SAR est mesuré avec l'appareil à 0mm du corps, tout en transmettant au niveau de puissance de sortie certifié le plus élevé dans toutes les bandes de fréquences de l'appareil. La valeur DAS maximale est de 0,624 W/kg (tête/corps) et de 0,624 W/kg (membres) en moyenne sur 10 grammes de tissu. Veuillez consulter le tableau dans la langue anglo-américaine
L'ordinateur portable Framework™ est conforme au règlement de l'Union européenne (CE) n° 1907/2006 et à la directive ROHS 2011/65/EU.
Framework Computer Inc déclare que Framework™ laptop, FRANBP0000, FRANBP0000, and FRANPE0000, est conforme à la directive 2014/53/EU de l'Union européenne suivante. La déclaration complète deconformité de l'UE peut être consultée à l'adresse https://frame.work/support.

FC

15.19
Cet appareil est conforme à la partie 15 des règles de la FCC. Son fonctionnement est soumis aux deux conditions suivantes: Cet appareil ne doit pas provoquer d'interférences nuisibles et
Et appareil doit accepter toute interférence reçue, y compris les interférences pouvant provoquer un fonctionnement indésirable.
15.105(b)
Cet équipement a été testé et déclaré conforme aux limites d'un appareil numérique de classe
B, conformément à la partie 15 des règles de la FCC. Ces limites sont conçues pour fournir une
protection raisonnable contre les interférences nuisibles dans une installation résidentielle.
Cet équipement génère, utilise et peut émettre de l'énergie radiofréquence et, s'il n'est pas installé et utilisé conformément aux instructions, peut provoquer des interférences nuisibles aux communications radio. Cependant, il n'y a aucune garantie que des interférences ne se produiront pas dans une installation particulière. Si cet équipement provoque des interférences nuisibles à la réception de la radio ou de la télévision, ce qui peut être déterminé en éteignant et en rallumant l'équipement, l'utilisateur est encouragé à essayer de corriger les interférences par une ou plusieurs des mesures suivantes :
Réorienter ou déplacer le récepteur antenne.
Augmenter la séparation entre l'équipement et le récepteur.
Connectez l'équipement à une prise sur un circuit différent de celui auquel le récepteur est connecté.
15.21
Vous êtes averti que les changements ou modifications non expressément approuvés par la partie responsable de la conformité pourraient annuler l'autorité de l'utilisateur à utiliser l'équipement.Déclaration de la FCC sur l'exposition aux rayonnements RF :
1. Cet émetteur ne doit pas être co-localisé ou fonctionner en 1. conjonction avec une autre antenne ou émetteur.
2. Pour un fonctionnement porté sur le corps, cet appareil a été 2. testé et répond aux directives d'exposition RF de la FCC. 2. Lorsqu'il est utilisé avec un accessoire contenant du métal, il
peut ne pas garantir la conformité aux directives d'exposition RF 2. de la FCC.
CanadaRSS sans licence de Sciences et Développement économique Canada. Son fonctionnement est soumis aux deux conditions suivantes : Cet appareil ne doit pas provoquer d'interférences, et Cet appareil doit accepter toute interférence, y compris les interférences susceptibles de provoquer un fonctionnement indésirable de l'appareil.
Mise en garde : Exposition aux rayonnements radioélectriques Pour se conformer aux exigences de conformité canadiennes en matière d'exposition aux RF, cet appareil et son antenne ne doivent pas être co-localisés ou fonctionner en conjonction avec une autre antenne ou émetteur. Pour un fonctionnement porté sur le corps, cet appareil a été testé et répond aux directives d'exposition aux RF lorsqu'il est utilisé avec un accessoire qui ne contient pas de métal. L'utilisation d'autres accessoires peut ne pas garantir la conformité aux directives d'exposition aux RF.
"Pour la fréquence 5600 5650 MHz, aucune opération n'est autorisée"

Canada
Pour usage intérieur seulement. L'émetteur/récepteur exempt de licence contenu dans le présent appareil est conforme aux CNR d'Innovation, Sciences et Développement économique Canada applicables aux appareils radio exempts de licence. L'exploitation est autorisée aux deux conditions suivantes: (1) l'appareil ne doit pas produire de brouillage, et (2) l'utilisateur de l'appareil doit accepter tout brouillage radioelectrique subi, meme si le brouillage est susceptible d'en compromettre le fonctionnement. Attention: exposition au rayonnement radiofréquence (1) Pour se conformer aux exigences de conformité RF canadienne l'exposition, cet appareil et son antenne ne doivent pas être co-localisés ou fonctionnant en conjonction avec une autre antenne ou transmetteur.

Conformité à Energy Star

En tant que partenaire ENERGY STAR, Framework a estimé que ce produit répond aux directives ENERGY STAR en matière d'efficacité énergétique. Le programme ENERGY STAR est un partenariat avec les fabricants d'équipements électroniques visant à promouvoir les produits à haut rendement énergétique. La réduction de la consommation d'énergie des produits permet de faire des économies et de préserver les ressources. Pour de plus amples informations, veuillez consulter le site energystar.gov.

Informations sur le traitement et le recyclage

Le symbole de la poubelle sur l'ordinateur portable Framework™ ou sur son emballage indique que le produit ne doit pas être jeté avec vos autres déchets ménagers, conformément à la directive 2012/19/UE. A la place, il vous in
combe de protéger la santé humaine et l'environnement en remettant votre équipement usagé
à un point de collecte agréé pour le recyclage des déchets d'équipements électriques et électroniques. Pour plus d'informations sur les endroits où vous pouvez déposer vos déchets d'équipements pour le recyclage, veuillez contacter votre mairie ou votre service d'élimination des déchets ménagers.
La désignation et les logos Bluetooth® sont des marques déposées appartenant à Bluetooth SIG, Inc et toute utilisation de ces marques par Framework se fait sous licence.
Copyright © 2022 Framework Computer Inc
Tous droits réservés. Toutes les marques commerciales mentionnées dans ce guide sont la propriété de leurs propriétaires respectifs.

Scan the QR code to get started with your Framework Laptop, Scan de QR-code om aan de slag te gaan met uw Framework laptop, Framework Laptopを使い始めるには、QRコードをスキャンしてください, Framework Laptop을 시작하려면 QR 코드를 스캔하십시오, Scansiona il codice QR per iniziare a usare il tuo Framework Laptop, 掃描QR碼以開始使用 Framework 筆記型電腦, Digitalize o código QR para começar a usar o seu portátil Framework, Scannez le code QR pour commencer avec votre Framework Laptop, Scannen Sie den QR-Code, um mit Ihrem Framework-Laptop zu beginnen, Escanee el código QR para comenzar con su computadora Framework, 扫描二维码开始使用您的 Framework 笔记本电脑

Framework Computer Inc
447 Sutter St, PMB 135 San Francisco, CA, 94108-4618 United States 14154753769

HF3L1000110