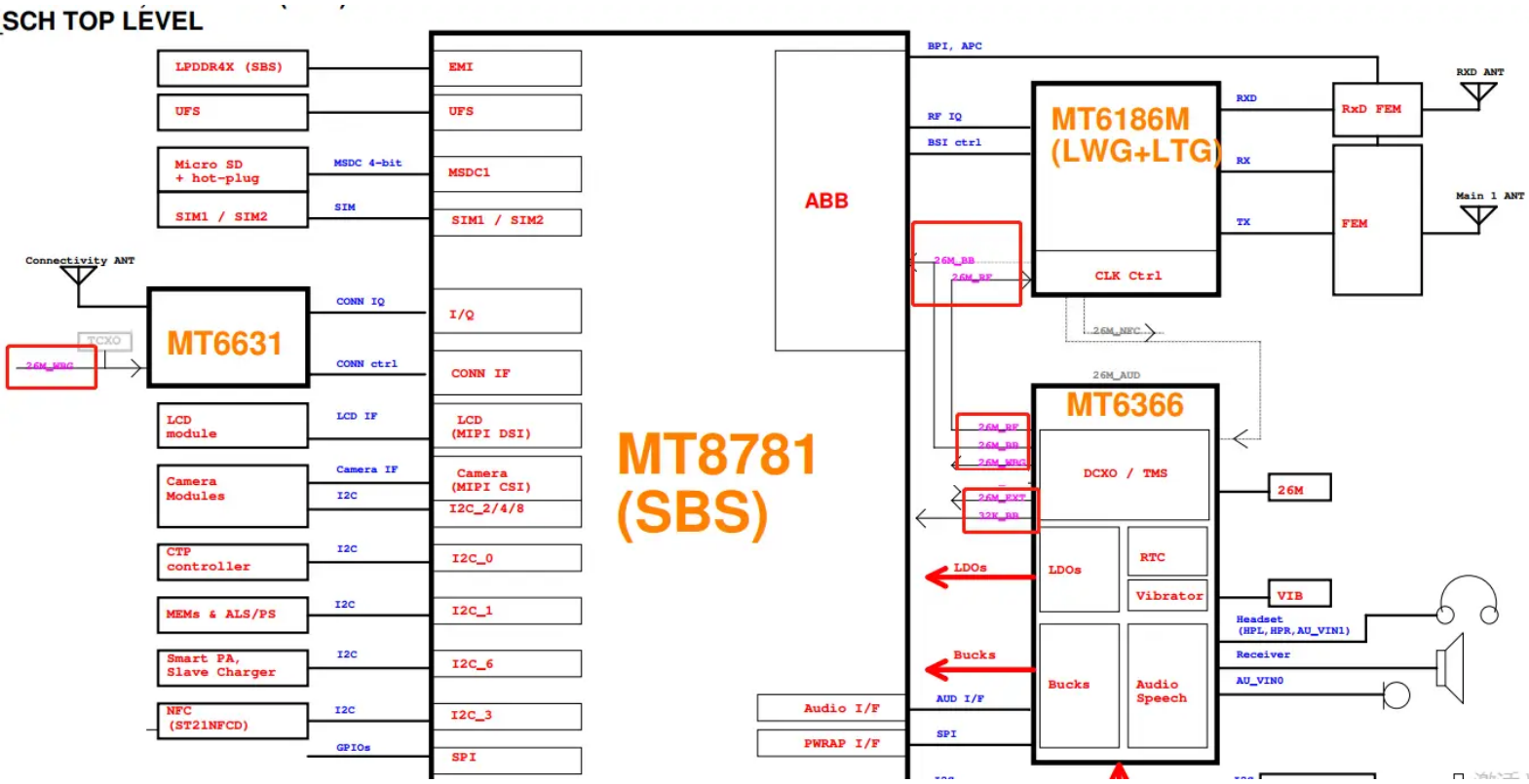GSM850: 824-849MHz (TX), 869-894MHz (RX)
PCS1900: 1850-1910MHz (TX), 1930-1990MHz (RX)
WCDMA Band2: 1850-1910MHz (TX), 1930-1990MHz (RX);
WCDMA Band4: 1710-1755MHz (TX), 2110-2155MHz (RX);
WCDMA Band5: 824-849MHz (TX), 869-894MHz (RX);
LTE Band2: 1850-1910MHz (TX), 1930-1990MHz (RX);
LTE Band4: 1710-1755MHz (TX), 2110-2155MHz (RX);
LTE Band5: 824-849MHz (TX), 869-894MHz (RX);
LTE Band7: 2500-2570MHz (TX), 2620-2690MHz (RX);
LTE Band12: 699-716MHz (TX), 729-746MHz (RX);
LTE Band13: 777-787 MHz (TX),746-756 MHz (RX);
LTE Band17: 704-716MHz (TX), 734-746MHz (RX);
LTE Band25: 1850-1910 MHz (TX),1930-1995 MHz (RX);
LTE Band26: 814~824MHz(TX), 859~869MHz(RX);
LTE Band26: 824~849MHz(TX), 869~894MHz(RX);
LTE Band38: 2570-2620MHz(TX), 2570-2620MHz(RX);
LTE Band41: 2496-2690 MHz(TX), 2496-2690 MHz(RX);
LTE Band66:1710-1780 MHz(TX), 2110-2200 MHz(RX);