Govee

User Manual

Model: H6092

Govee Galaxy Light Projector Pro

English 01

Deutsch 07

Français 13

Español 19

Italiano 25

English

Safety Instructions

Read and follow the safety instructions below:

- The product contains laser components. Avoid looking directly at the laser dot which might cause damage to your eyes.
- Do not allow children to install and use this product alone.
- The product is not waterproof. Do not expose it to areas susceptible to water splashes or water drops.
- The internal light sources cannot be replaced. If it breaks, the product should be replaced.
- Do not disassemble or modify the device and its accessories.
- Avoid installing the device near potentially dangerous sources or heat sources (e.g., candles, liquid-filled objects.)
- The working temperature should be between 14 to 104°F (-10 to 40°C).

Introduction

Thank you for choosing Govee Galaxy Light Projector. This product is suitable for bedrooms and living rooms. You can use it before going to sleep, when listening to music, watching movies, and in other scenarios where you need to put yourself in a relaxing mood. The projection on the ceiling and wall creates a relaxing and peaceful atmosphere. This product grounds you in reality but adds a layer of immersion to provide you with a visual feast of light and sound combined.

What You Get

Item	Quantity
Galaxy Light Projector Pro	1
Disc	8
Power Adapter	1
Power Cable	1
Quick Start Guide	1
User Manual	1

At a Glance

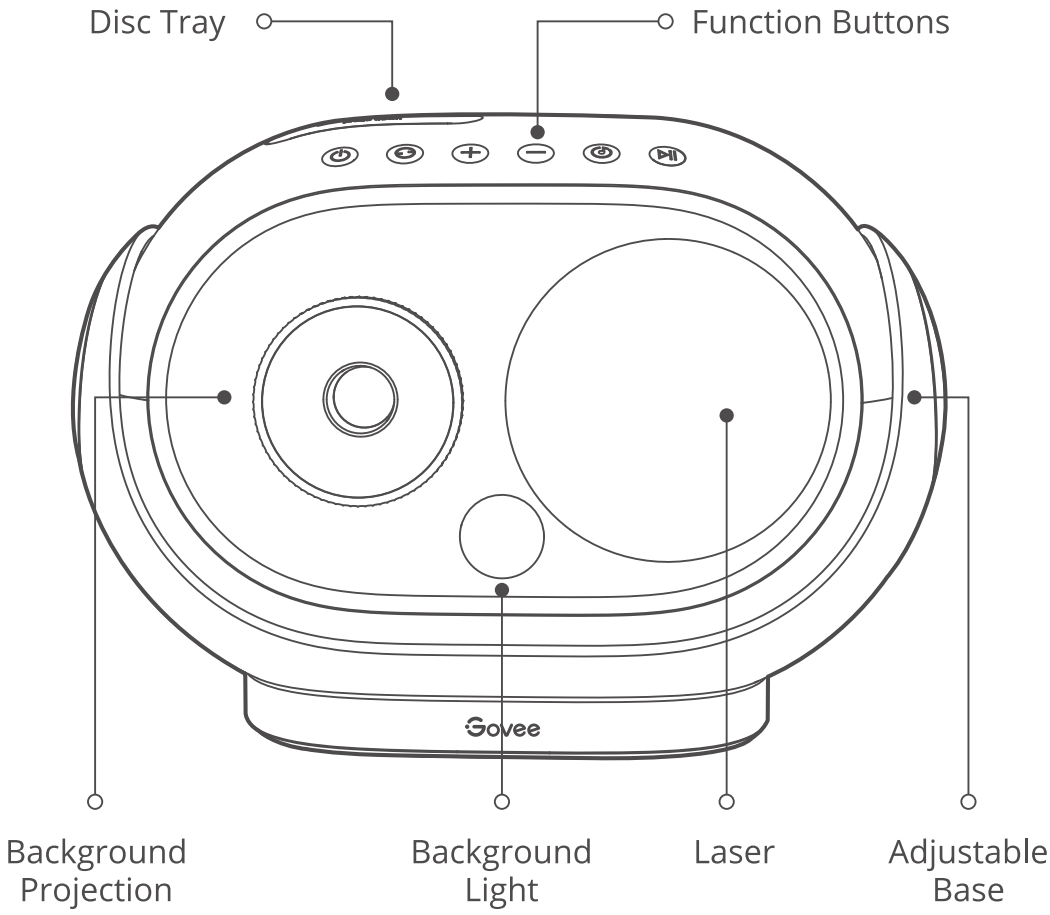
Disc Tray
Function Buttons
Govee
Background Projection
Background Light
Laser
Adjustable Base

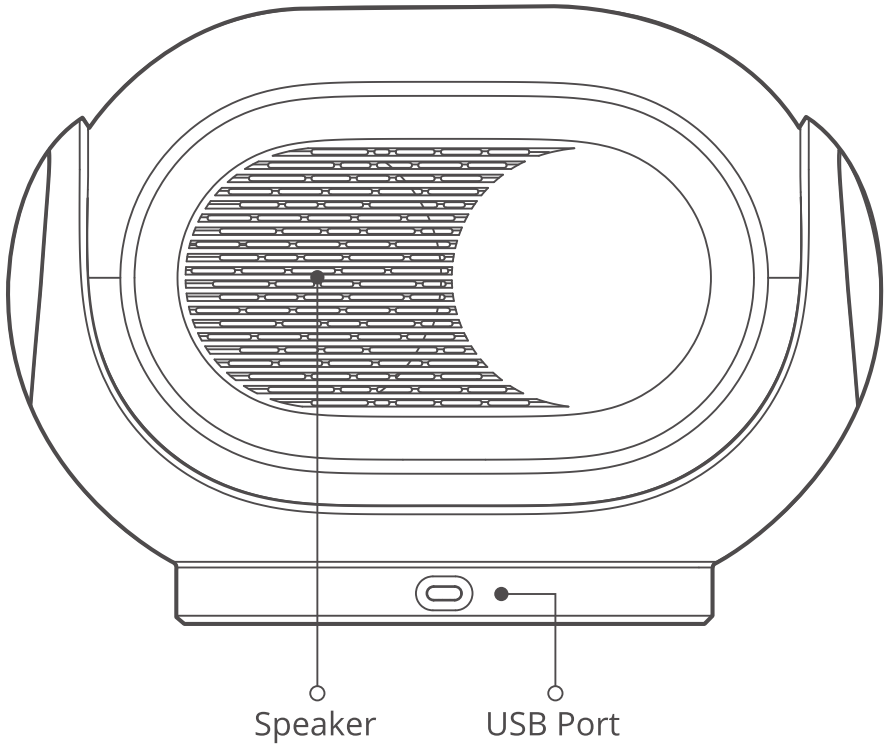
Speaker
USB Port

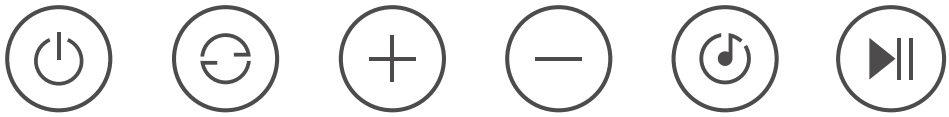

From the Left to the Right

Buttons	Instructions
Power	Press to turn on or off the light and the white noise. Tips: The sound will not be turned on automatically by default when you turn on the device. If you want to adjust it, you can go to the Device Settings page to turn the "Silent Power-Up" switch off.
Scene Switching	Press to change the scene. Tips: Enter the Device Settings page in Govee Home App. Tap “Preset Features” to manage the scenes.
Volume+	Press to increase the volume. When the light is on, long press to increase the brightness.
Volume-	Press to decrease the volume. When the light is on, long press to decrease the brightness.
White Noise	Press to switch the white noises. When the Bluetooth speaker is connected, press to switch to the next song.
Play/Pause	Press to play or pause the white noise or the audio from the Bluetooth speaker. Long press and the device will enter the Bluetooth speaker pairing mode or unpair the current Bluetooth speaker. Tips: Enter the Device Settings page in Govee Home App and check the guide for Bluetooth speaker.

Pairing Your Device with Govee Home App

What You Need:

- A Wi-Fi router supporting the 2.4GHz and 802.11b/g/n bands. 5GHz is not supported.

1. Download Govee Home App from the App Store (iOS) or Google Play (Android). Log in with your account (new users need to create an account).
2. Turn on your smartphone's Bluetooth.
3. Open the app, tap the "+" icon in the top right corner and search for "H6092".
4. Tap the device icon and follow the on-screen instructions to complete pairing.

Download on the App Store

GET IT ON Google Play

Pairing with the Bluetooth Speaker

1. Turn on your smartphone's Bluetooth.
2. Long press the " ▶|| " button on the device or enable Bluetooth Pairing in the Device Settings page in Govee Home App to allow the projector to enter the Bluetooth speaker pairing mode. The device will start to play the pairing sound.
3. Find "Govee Projector_xxxx" in the list of Bluetooth devices on your phone and tap it. If the pairing failed, please try again.
4. You can check the Bluetooth speaker connection in the list of Bluetooth connections on your phone or in the Device Settings page in Govee Home App.

Tips: You can turn the pairing sound on or off in Settings-Bluetooth Speaker.

Specifications

Model	H6092
Adapter Input	AC 100-240V 50/60Hz
Light Projector Input	5VDC 2A
Control Method	Govee Home App, Function Buttons, Voice Control
Working Temperature	-10°C-40°C / 14°F-104°F

Troubleshooting

1.Cannot connect to Govee Home App.

a.Check if the light has been powered on.
b.Check if your smartphone's Bluetooth has been turned on or try connecting the light to another smartphone.
c.Ensure that your smartphone is near the light when connecting for the first time.
d.If the problem persists, go to the"My Devices"page to delete the device and follow the previous instructions to reconnect.

2.Cannot connect to Wi-Fi.

a.Check if the light has been powered on.
b.Do not skip connecting to Wi-Fi during the pairing process.
c.Ensure that your Wi-Fi router is 2.4GHz capable (5GHz is not supported).
d.Ensure that you entered the correct Wi-Fi password during the Wi-Fi connection process.
e.Shorten the distance between the device and the Wi-Fi router to less than 50ft, then try reconnecting.
f.Use another smartphone to pair with the device to check if your Wi-Fi network is working.

3.Cannot pair or connect with Alexa or Google Assistant.

a. Ensure that the Wi-Fi connection is stable.
b. Go to the app's Settings page and follow the instructions under "User Guide" to pair the device again.

Customer Service

Warranty: 12-Month Limited Warranty

Support: Lifetime Technical Support

Email: support@govee.com

Official Website: www.govee.com

@Govee @govee_official @govee.official

@Goveeofficial @Govee.smarthome

Sicherheitshinweise

Lesen und befolgen Sie die folgenden Sicherheitshinweise:

- Das Produkt enthält Laserkomponenten. Vermeiden Sie es, direkt auf den Laserpunkt zu blicken, da dies zu Augenschäden führen könnte.
- Erlauben Sie Kindern nicht, dieses Produkt alleine zu installieren und zu verwenden.
- Das Produkt ist nicht wasserdicht. Setzen Sie es nicht an Orten aus, an denen es Wasserspritzern oder Wassertropfen ausgesetzt ist.
- Die internen Lichtquellen können nicht ausgetauscht werden. Wenn es kaputt geht, sollte das Produkt ersetzt werden.
- Zerlegen oder modifizieren Sie das Gerät und sein Zubehör nicht.
- Vermeiden Sie die Installation des Geräts in der Nähe potenziell gefährlicher Quellen oder Wärmequellen (z. B. Kerzen, mit Flüssigkeit gefüllte Gegenstände.)
- Die Arbeitstemperatur sollte zwischen 14 und 104 ° F (-10 und 40 °C) liegen.

Einführung

Vielen Dank, dass Sie sich für den Govee Galaxy Lichtprojektor entschieden haben. Dieses Produkt ist für Schlafzimmer und Wohnzimmer geeignet. Sie können es vor dem Schlafengehen, beim Musikhören, beim Ansehen von Filmen und in anderen Situationen verwenden, in denen Sie sich in eine entspannende Stimmung versetzen müssen. Die Projektion an Decke und Wand sorgt für eine entspannende und friedliche Atmosphäre. Dieses Produkt versetzt Sie in die Realität, fügt aber eine Ebene des Eintauchens hinzu, um Ihnen ein visuelles Fest aus Licht und Ton zu bieten.

Das erhalten Sie

Artikel	Menge
Galaxy Licht Projektor Pro	1
Disc	8
Netzadapter	1
Netzkabel	1
Kurzanleitung	1
Benutzerhandbuch	1

Auf einen Blick

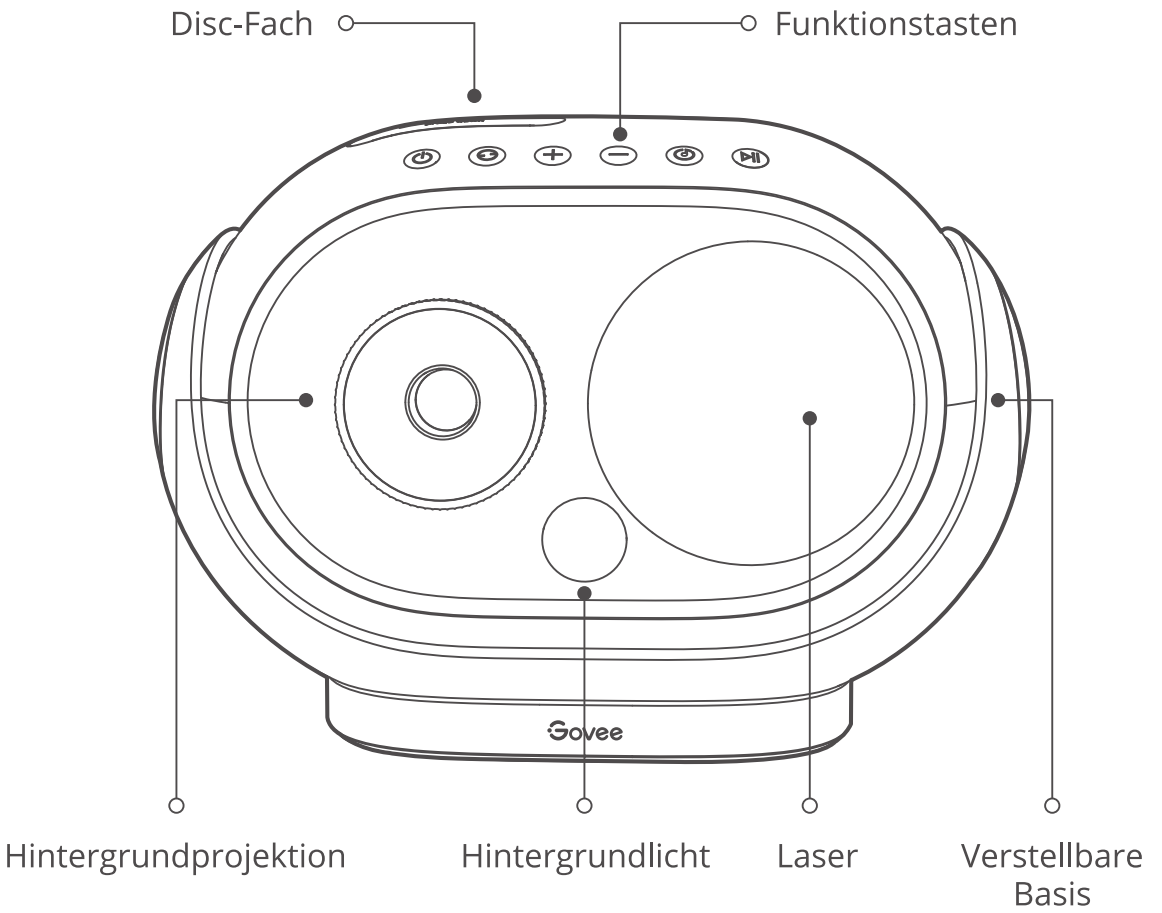

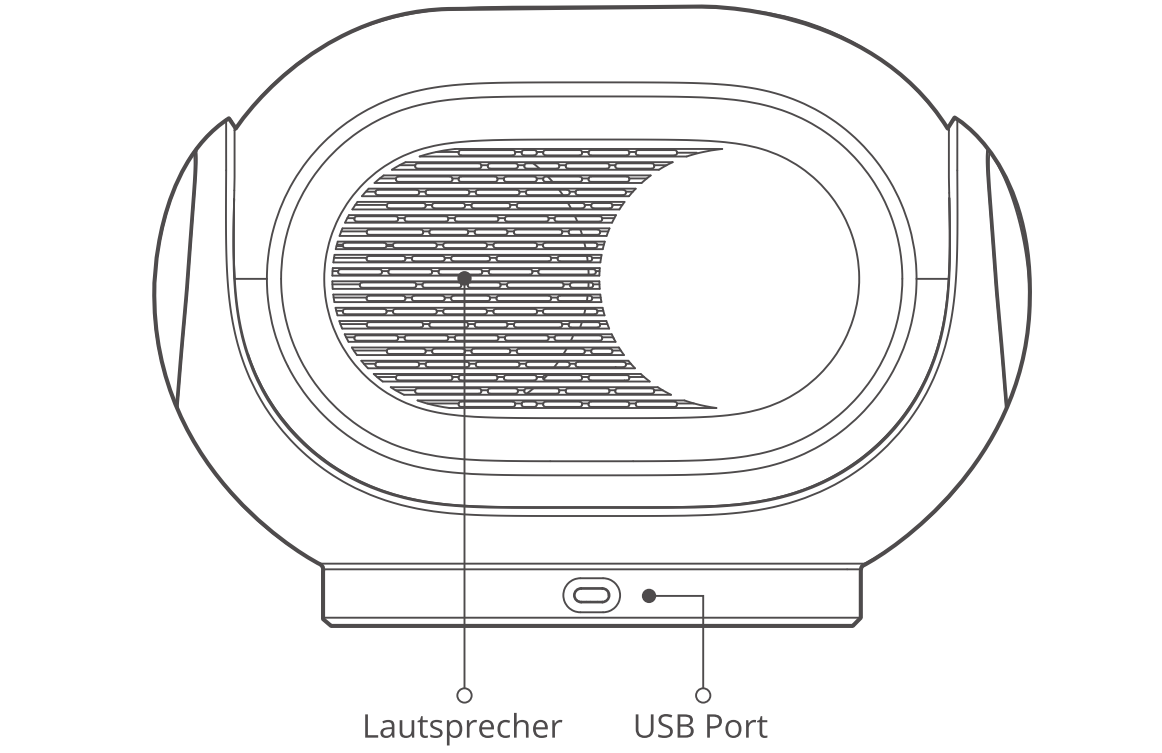

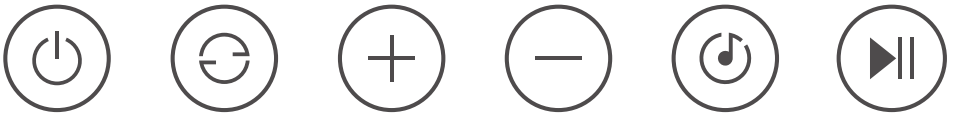

Von links nach rechts

Tasten	Anleitungen
Leistung	Drücken Sie diese Taste, um das Licht und das weiße Rauschen ein- oder auszuschalten. Tipps: Der Ton wird standardmäßig nicht automatisch eingeschaltet, wenn Sie das Gerät einschalten. Wenn Sie dies ändern möchten, können Sie auf der Seite „Geräteeinstellungen“ den Schalter „Lautloses Einschalten“ deaktivieren.
Szenenum-schaltung	Drücken Sie diese Taste, um die Szene zu ändern. Tipps: Rufen Sie die Seite „Geräteeinstellungen“ in der Govee Home-App auf. Tippen Sie auf „Voreingestellte Funktionen“, um die Szenen zu verwalten.
Lautstärke+	Drücken Sie diese Taste, um die Lautstärke zu erhöhen. Wenn das Licht eingeschaltet ist, drücken Sie lange, um die Helligkeit zu erhöhen.
Lautstärke-	Drücken Sie diese Taste, um die Lautstärke zu verringern. Wenn das Licht eingeschaltet ist, drücken Sie lange, um die Helligkeit zu verringern.
Weißes Rauschen	Drücken Sie, um das weiße Rauschen umzuschalten. Wenn der Bluetooth-Lautsprecher verbunden ist, drücken Sie diese Taste, um zum nächsten Lied zu wechseln.
Wiedergabe / Pause	Drücken Sie diese Taste, um das weiße Rauschen oder den Ton aus dem Bluetooth-Lautsprecher abzuspielen oder anzuhalten. Halten Sie die Taste gedrückt, um den Bluetooth-Lautsprecher zu koppeln oder die Kopplung aufzuheben. Tipps: Rufen Sie die Seite „Geräteeinstellungen“ in der Govee Home-App auf und überprüfen Sie die Anleitung für Bluetooth-Laut-sprecher.

Kopplung Ihres Geräts mit der Govee Home-App

Was Sie benötigen:

- Ein WLAN-Router, der die Bänder 2,4 GHz und 802.11b/g/n unterstützt. 5 GHz wird nicht unterstützt.

1. Laden Sie die Govee Home-App aus dem App Store (iOS) oder Google Play (Android) herunter. Melden Sie sich mit Ihrem Konto an (neue Benutzer müssen ein Konto erstellen).
2. Schalten Sie Bluetooth auf Ihrem Smartphone ein.
3. Öffnen Sie die App, tippen Sie auf das „+“-Symbol in der oberen rechten Ecke und suchen Sie nach „H6092“.
4. Tippen Sie auf das Gerätesymbol und befolgen Sie die Anweisungen auf dem Bildschirm, um die Kopplung abzuschließen.

Download on the App Store

GET IT ON Google Play

Kopplung mit dem Bluetooth Lautsprecher

1. Schalten Sie Bluetooth auf Ihrem Smartphone ein.
2. Drücken Sie lange auf die Taste „ ▶|| “ am Gerät oder aktivieren Sie die Bluetooth-Kopplung auf der Seite „Geräteeinstellungen“ in der Govee Home App, damit der Projektor in den Bluetooth-Lautsprecher-Kopplungsmodus wechseln kann. Das Gerät beginnt mit der Wiedergabe des Kopplungstons.
3. Suchen Sie „Govee Projektor_xxxx“ in der Liste der Bluetooth-Geräte auf Ihrem Handy und tippen Sie darauf. Wenn die Kopplung fehlgeschlagen ist, versuchen Sie es bitte erneut.
4. Sie können die Bluetooth Lautsprecherverbindung in der Liste der Bluetooth Verbindungen auf Ihrem Handy oder auf der Seite „Geräteeinstellungen“ in der Govee Home-App überprüfen.

Tipps: Sie können den Pairing-Sound unter „Einstellungen – Bluetooth Lautsprecher“ ein- oder ausschalten.

Technische Daten

Modell	H6092
Adapter-Eingang	Wechselstrom 100-240V 50 / 60 Hz
Lichtprojektor-Eingang	5VDC 2A
Steuerung über	Govee Home-App, Funktionstasten, Sprachsteuerung
Betriebstemperatur	-10°C-40°C / 14°F-104°F

Problembehebung

1. Kann keine Verbindung zur Govee Home-App herstellen.

a. Überprüfen Sie, ob das Licht eingeschaltet ist.
b. Überprüfen Sie, ob Bluetooth auf Ihrem Smartphone aktiviert ist, oder versuchen Sie, die Leuchte mit einem anderen Smartphone zu verbinden.
c. Stellen Sie sicher, dass sich Ihr Smartphone beim ersten Verbinden in der Nähe des Lichts befindet.
d. Wenn das Problem weiterhin besteht, gehen Sie zur Seite „Meine Geräte“, um das Gerät zu löschen und befolgen Sie die vorherigen Anweisungen, um die Verbindung wiederherzustellen.

2. Es kann keine WLAN-Verbindung hergestellt werden.

a. Überprüfen Sie, ob das Licht eingeschaltet ist.
b. Überspringen Sie während des Kopplungsvorgangs nicht die Verbindung mit dem WLAN.
c. Stellen Sie sicher, dass Ihr WLAN-Router 2,4 GHz unterstützt (5 GHz wird nicht unterstützt).
d. Stellen Sie sicher, dass Sie während des WLAN-Verbindungsvorgangs das richtige WLAN-Passwort eingegeben haben.
e. Verkürzen Sie den Abstand zwischen dem Gerät und dem WLAN-Router auf weniger als 15 Meter und versuchen Sie dann erneut, eine Verbindung herzustellen.
f. Verwenden Sie ein anderes Smartphone zum Koppeln mit dem Gerät, um zu überprüfen, ob Ihr WLAN-Netzwerk funktioniert.

3.Kopplung oder Verbindung mit Alexa oder Google Assistant ist nicht möglich.

a. Stellen Sie sicher, dass die WLAN-Verbindung stabil ist.
b. Gehen Sie zur Seite „Einstellungen“ der App und befolgen Sie die Anweisungen unter „Benutzerhandbuch“, um das Gerät erneut zu koppeln.

Kundendienst

Garantie: 12-monatige beschränkte Garantie

Support: Lebenslange technische Unterstützung

E-Mail: support@govee.com

Offizielle Webseite: www.govee.com

@Govee @govee_official @govee.official

@Goveeofficial @Govee.smarthome

Instructions de sécurité

Veuillez lire et suivre les consignes de sécurité ci-dessous :

- Le produit contient des composants laser. Évitez de regarder directement le point laser qui pourrait endommager vos yeux.
- Ne laissez pas les enfants installer et utiliser ce produit.
- Le produit n'est pas étanche. Ne l'exposez pas à des zones susceptibles de recevoir des éclaboussures ou des gouttes d'eau.
- Les sources lumineuses internes ne peuvent pas être remplacées. S'il se brise, le produit doit être remplacé.
- Ne démontez ou ne modifiez l'appareil et ses accessoires.
- Évitez d'installer l'appareil à proximité de sources potentiellement dangereuses ou de sources de chaleur (par exemple, des bougies, des objets remplis de liquide).
- La température de travail doit être comprise entre 14 et 104 °F (-10 à 40°C).

Introduction

Merci d'avoir choisi le projecteur Govee Galaxy Light. Ce produit convient aux chambres à coucher et aux salles de séjour. Vous pouvez l'utiliser avant de vous endormir, en écoutant de la musique, en regardant des films et dans d'autres situations où vous avez besoin de vous mettre dans une ambiance relaxante. La projection sur le plafond et le mur crée une atmosphère relaxante et paisible. Ce produit vous plonge dans la réalité mais ajoute une couche d'immersion pour vous offrir un festin visuel de lumière et de son combinés.

Contenu du carton

Article	Quantité
Projecteur Galaxy Light Pro	1
Disque	8
Adaptateur secteur	1
Câble d'alimentation	1
Guide de démarrage rapide	1
Manuel d'utilisation	1

Présentation rapide du produit

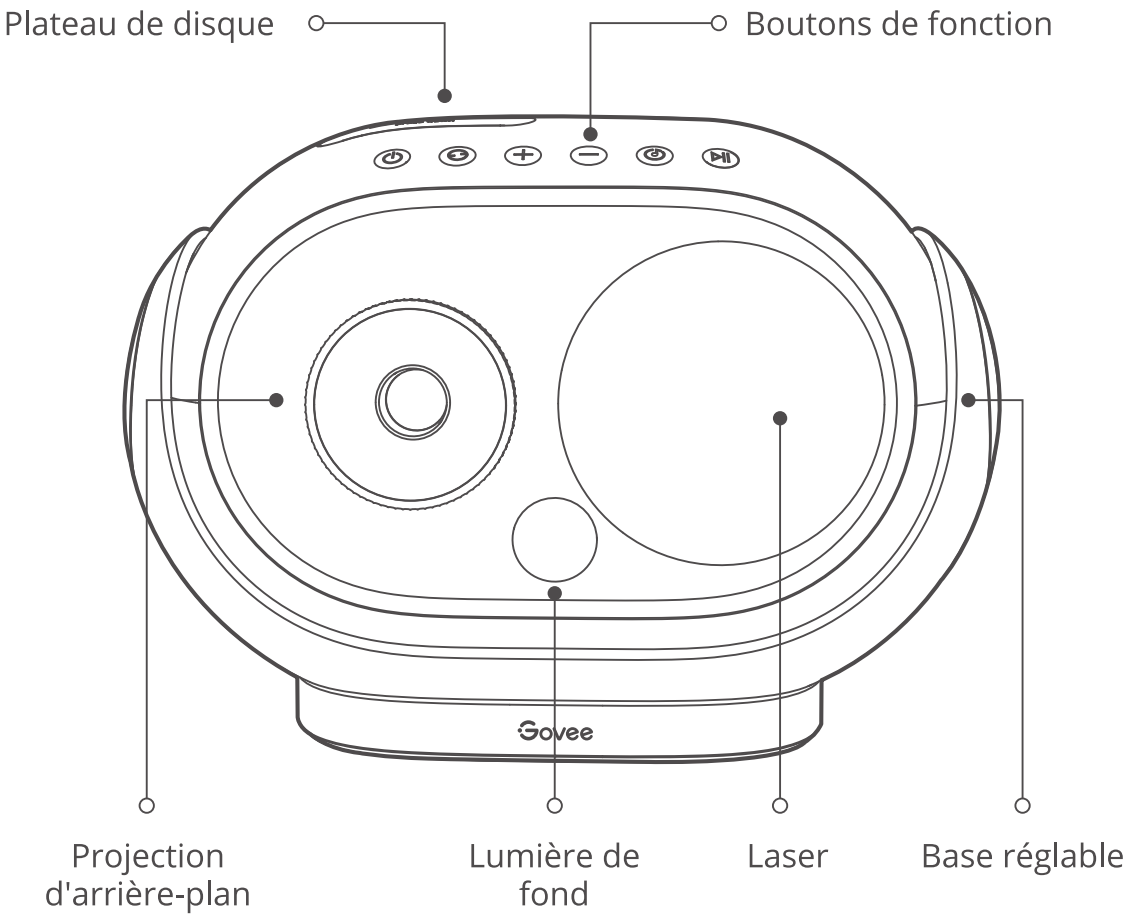

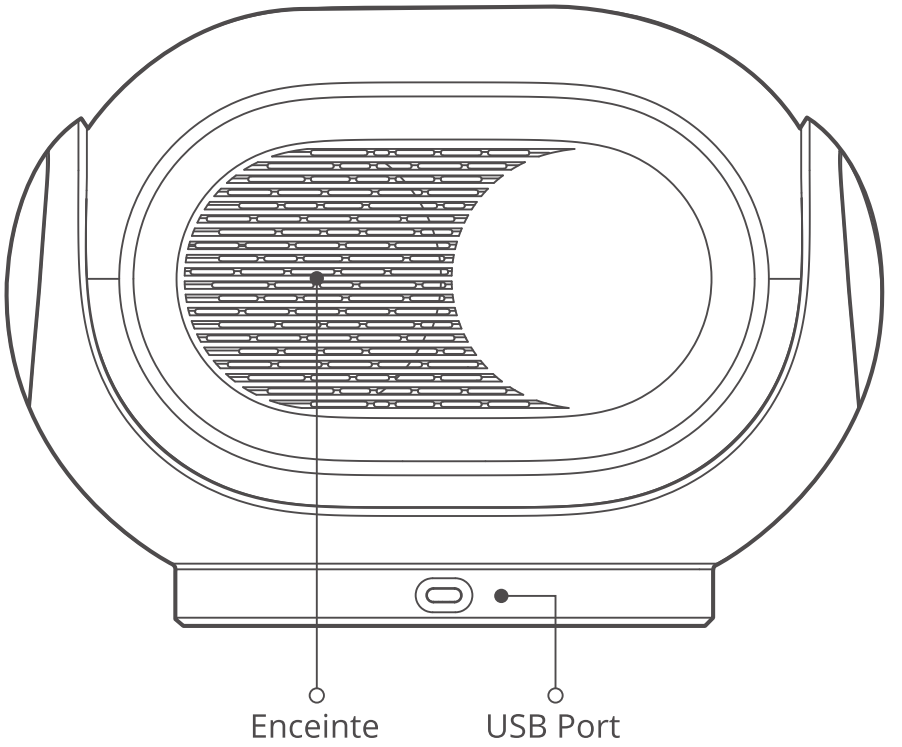

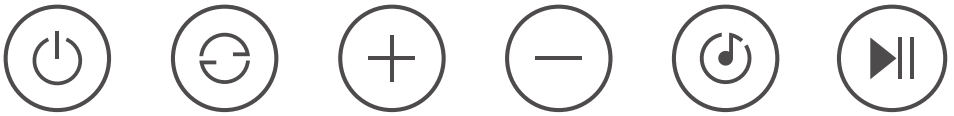

De la gauche vers la droite

Boutons	Instructions
Alimentation électrique	Appuyez sur cette touche pour allumer ou éteindre la lumière et le bruit blanc. Astuces : Le son ne s'active pas automatiquement par défaut lorsque vous allumez l'appareil. Si vous souhaitez le régler, vous pouvez accéder à la page Paramètres de l'appareil pour désactiver le commutateur « Mise sous tension silencieuse ».
Changement de scène	Appuyez pour changer de scène. Astuces : Accédez à la page Paramètres de l'appareil dans l'Application Govee Home. Appuyez sur « Fonctionnalités prédéfinies »pour gérer les scènes.
Volume+	Appuyez pour augmenter le volume. Lorsque la lumière est allumée, appuyez longuement pour augmenter la luminosité.
Volume-	Appuyez pour diminuer le volume. Lorsque la lumière est allumée, appuyez longuement pour diminuer la luminosité.
Bruit blanc	Appuyez sur cette touche pour passer aux bruits blancs. Lorsque le haut-parleur Bluetooth est connecté, appuyez sur cette touche pour passer à la chanson suivante.
Lecture/ pause	Appuyez pour lire ou mettre en pause le bruit blanc ou le son de l'enceinte Bluetooth. Appuyez longuement pour que l'appareil passe en mode Association de l'enceinte Bluetooth ou pour qu'il désassocie l'enceinte Bluetooth actuel. Astuces : Accédez à la page Paramètres de l'appareil dans l'Application Govee Home et consultez le guide de l'enceinte Bluetooth.

Association de votre appareil à l'application Govee Home

Ce dont vous avez besoin :

- Un routeur Wi-Fi prenant en charge les bandes de 2,4 GHz et 802.11b/g/n. La bande 5 GHz n'est pas prise en charge.

1. Téléchargez l'application Govee Home depuis l'App Store (iOS) ou Google Play (Android). Connectez-vous avec votre compte (les nouveaux utilisateurs doivent créer un compte).
2. Activez le Bluetooth de votre smartphone.
3. Ouvrez l'application, appuyez sur l'icône « + » dans le coin supérieur droit et recherchez « H6092 ».
4. Appuyez sur l'icône de l'appareil et suivez les instructions à l'écran pour terminer l'association.

Download on the App Store

GET IT ON Google Play

Couplage avec l'enceinte Bluetooth

1. Activez le Bluetooth de votre smartphone.
2. Appuyez longuement sur le bouton « ▶|| » de l'appareil ou activez le couplage Bluetooth dans la page Paramètres de l'appareil dans l'application Govee Home pour permettre au projecteur d'accéder au mode couplage de l'enceinte Bluetooth. L'appareil commencera à jouer le son de couplage.
3. Trouvez « Govee Projector_xxxx » dans la liste des appareils Bluetooth sur votre téléphone et appuyez dessus. Si le couplage a échoué, veuillez réessayer.
4. Vous pouvez vérifier la connexion à l'enceinte Bluetooth dans la liste des connexions Bluetooth sur votre téléphone ou dans la page Paramètres de l'appareil de l'application Govee Home.

Astuces : vous pouvez activer ou désactiver le son de couplage dans Paramètres-Enceinte Bluetooth.

Caractéristiques techniques

Modèle	H6092
Entrée de l'adaptateur	CA 100-240 V, 50/60 Hz
Entrée du projecteur de lumière	5 VCC 2A
Méthode de commande	Application Govee Home, boutons de fonction, commande vocale
Température de fonctionnement	-10 °C-40 °C / 14 °F-104 °F

Dépannage

1. Impossible de se connecter à l'Application Govee Home.

a.Vérifiez si la lampe a été mise sous tension.
b.Vérifiez que le Bluetooth de votre smartphone a été activé ou essayez de connecter la lampe à un autre smartphone.
c.Assurez-vous que votre smartphone est à proximité de la lampe lors de la première connexion.
d.Si le problème persiste, allez sur la page « Mes appareils » pour supprimer l'appareil et suivez les instructions précédentes pour vous reconnecter.

2.Impossible de vous connecter au Wi-Fi.

a.Vérifiez si la lampe a été mise sous tension.
b.Ne sautez pas l'étape de connexion au Wi-Fi pendant le processus d'association.
c.Assurez-vous que votre routeur Wi-Fi est compatible avec la bande 2,4 GHz (la bande 5 GHz n'est pas prise en charge).
d.Assurez-vous d'avoir saisi le bon mot de passe Wi-Fi lors du processus de connexion Wi-Fi.
e.Réduisez la distance entre l'appareil et le routeur Wi-Fi à moins de 50 pieds, puis essayez de vous reconnecter.
f.Utilisez un autre smartphone pour vous associer à l'appareil et vérifier que votre réseau Wi-Fi fonctionne.

3.Impossible de vous associer ou de vous connecter avec Alexa ou l'Assistant Google.

a. Assurez-vous que la connexion Wi-Fi est stable.
b. Allez sur la page des paramètres de l'application et suivez les instructions du « Manuel utilisateur » pour associer l'appareil.

Service clients

Garantie : Garantie limitée 12 mois

Assistance : Assistance technique à vie

E- mail : support@govee.com

Site Internet officiel : www.govee.com

@Govee @govee_official @govee.official

@Goveeofficial @Govee.smarthome

Español

Instrucciones de seguridad

Lea y siga estas instrucciones de seguridad:

- El producto contiene componentes de láser. Evite mirar directamente al punto láser, ya que podría dañar sus ojos.
- No permita que los niños instalen y utilicen solo este producto.
- El producto no es resistente al agua. No lo exponga a la áreas susceptibles a salpicaduras de agua o gotas de agua.
- No se puede reemplazar las fuentes de luz internas. Si se rompen, deben reemplazar el producto.
- No desmonte ni modifique el dispositivo y sus accesorios.
- Evite instalar el dispositivo cerca de fuentes potencialmente peligrosas o fuentes de calor (p. ej., velas, objetos llenos de líquidos).
- La temperatura de funcionamiento debe estar en el rango desde 14°F hasta 104°F (-10°C hasta 40°C).

Introducción

Gracias por elegir Govee Galaxy Proyector Luminoso. Este producto es adecuado para dormitorios y salas de estar. Pueda usarlo en cualquier escenario en el que necesite relajarse, por ejemplos, antes de ir a dormir, escuchar música, ver películas. La proyección en el techo o la pared crea un ambiente relajante y tranquilo. Este producto le brinda un festín visual de luz y sonido en su realidad combinado con la inmersión.

Contenido

Objeto	Cantidad
Galaxy Proyector Luminoso Pro	1
Disco	8
Adaptador de corriente	1
Cable eléctrico	1
Guía de inicio rápido	1
Manual del usuario	1

De un vistazo

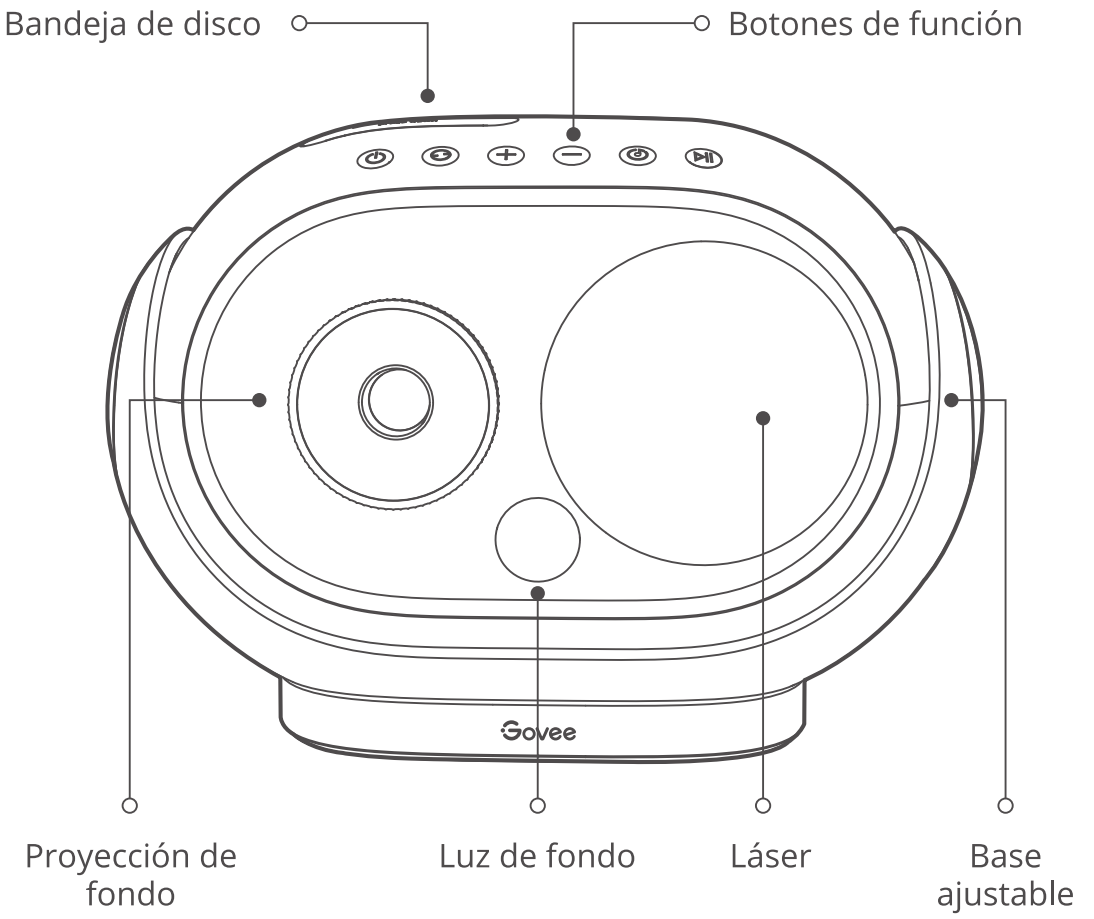

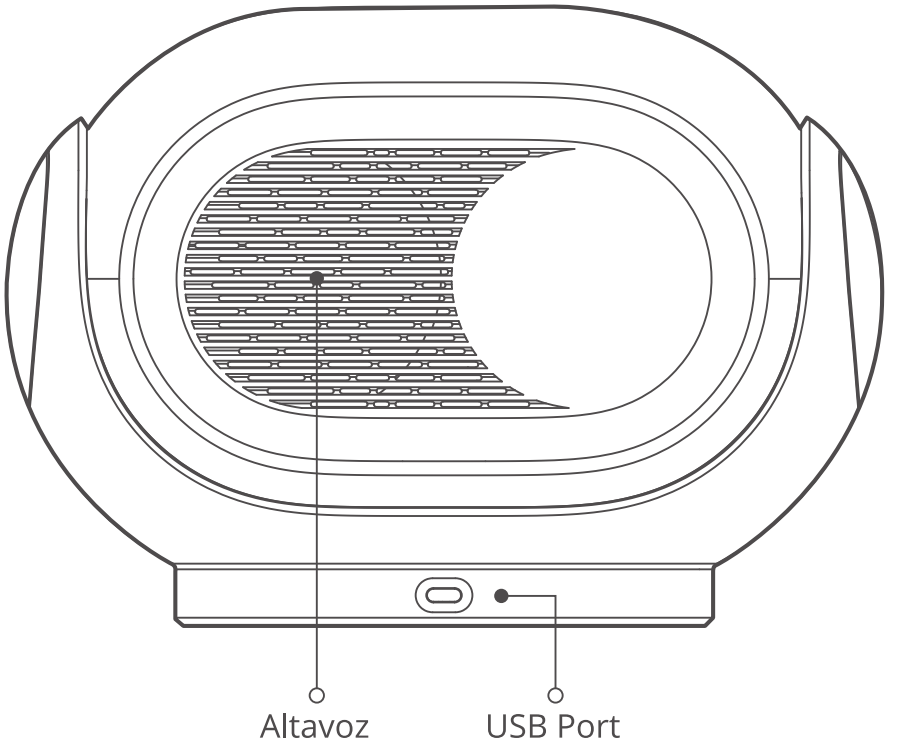

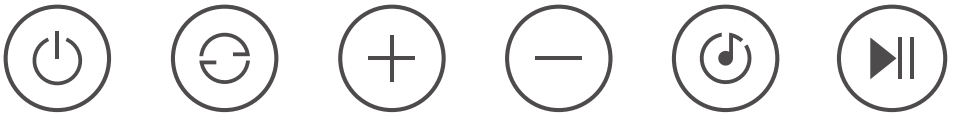

De izquierda a derecha

Botones	Instrucciones
Potencia	Presione para encender o apagar la luz y el ruido blanco. Consejos: Por defecto, el sonido no se activa automáticamente al encender el dispositivo. Para configurarlo, vaya a la página de Ajustes del dispositivo para desactivar la opción de "Inicio silencioso".
Cambio de escena	Presione para cambiar la escena. Consejos: Vaya a la página de Ajustes del dispositivo en la aplicación Govee Home. Toque "Características predeterminadas" para administrar las escenas.
Volumen+	Presione para subir el volumen. Cuando la luz esté encendida, mantenga presionado para aumentar el brillo.
Volumen-	Presione para bajar el volumen. Cuando la luz esté encendida, mantenga presionado para disminuir el brillo.
Ruido blanco	Presione para cambiar los ruidos blancos. Cuando el altavoz Bluetooth esté conectado, presione para cambiar a la siguiente canción.
Reproducir/ pausar	Presione para reproducir o pausar el ruido blanco o el audio del altavoz Bluetooth. Con una pulsación larga, el modo de emparejamiento del altavoz Bluetooth se activa o se desempareja el altavoz Bluetooth actual. Consejos: Vaya a la página de Ajustes del dispositivo en la aplicación Govee Home y consulta la guía sobre el altavoz Bluetooth.

Emparejar su dispositivo con la aplicación Govee Home

Lo que necesite:

- Un rúter del Wi-Fi compatible con la banda de 2,4 GHz (802.11b / g / n). No es compatible con la red Wi-Fi de 5 GHz.

1. Descargue la aplicación Govee Home de App Store (iOS) o Google Play (Android). Inicie sesión con su nombre de usuario y su contraseña (los usuarios nuevos deberán crear nueva una cuenta de usuario).
2. Active Bluetooth en su teléfono inteligente.
3. Abra la aplicación, toque el ícono "+" en la esquina superior derecha y busque "H6092".
4. Toque el ícono del dispositivo y siga las instrucciones en pantalla para completar el emparejamiento.

Download on the App Store

GET IT ON Google Play

Emparejar con el altavoz Bluetooth

1. Encienda el Bluetooth de su smartphone.
2. Mantenga presionado el botón " ▶|| " en el dispositivo o habilite el emparejamiento de Bluetooth en la página de Ajustes del dispositivo en la aplicación Govee Home para permitir que el proyector ingrese al modo de emparejamiento del altavoz Bluetooth. El dispositivo comenzará a reproducir el sonido de emparejamiento.
3. Busque "Govee Proyector_xxxx" en la lista de dispositivos del Bluetooth de su teléfono y tóquelo. Si el emparejamiento falla, inténtelo de nuevo.
4. Pueda comprobar la conexión del altavoz Bluetooth en la lista de conexiones Bluetooth en su teléfono o en la página de Ajustes del dispositivo en la aplicación Govee Home.

Sugerencias: Puede activar o desactivar el sonido de emparejamiento en la página de Ajustes-Altavoz Bluetooth.

Especificaciones

Modelo	H6092
Entrada del adaptador	CA 100-240 V 50/60 Hz
Entrada de proyector luminoso	5 V CC 2A
Método de control	La aplicación Govee Home, botón de función, control por voz
Temperatura de funcionamiento	-10°C-40°C / 14°F-104°F

Resolución de problemas

1. No se puede conectar a la aplicación Govee Home.

a.Compruebe si la luz se ha encendido.
b.Compruebe si el Bluetooth de su smartphone se ha activado o intente conectar la luz a otro smartphone.
c.Asegúrese de que su smartphone esté cerca de la luz cuando se conecte por primera vez.
d.Si el problema persiste, vaya a la página "Mis dispositivos" para eliminar el dispositivo y siga las instrucciones anteriores para volver a conectarse.

2.No se puede conectar a Wi-Fi.

a.Compruebe si la luz se ha encendido.
b.No omita conectarse a Wi-Fi durante el proceso de emparejamiento.
c.Asegúrese de que su rúter del Wi-Fi sea compatible con 2,4 GHz (5 GHz no es compatible).
d.Asegúrese de haber introducido correctamente la contraseña del Wi-Fi durante el proceso de conexión Wi-Fi.
e.Reduzca la distancia entre el dispositivo y el rúter del Wi-Fi a menos de 50 pies, luego intente volver a conectarse.
f.Utilice otro smartphone para emparejar con el dispositivo para verificar si su red Wi-Fi está funcionando.

3. No se puede emparejar ni conectar con Alexa o Asistente de Google.

a. Asegúrese de que la conexión Wi-Fi sea estable.
b. Vaya a la página de ajustes de la aplicación y siga las instrucciones de la sección “Guía del usuario” para emparejar de nuevo el dispositivo.

Servicio de atención al cliente

Garantía: Garantía limitada de 12 meses

Asistencia: Asistencia técnica de por vida

Correo electrónico: support@govee.com

Página web oficial: www.govee.com

@Govee @govee_official @govee.official

@Goveeofficial @Govee.smarthome

Italiano

Istruzioni di sicurezza

Leggere e seguire le istruzioni di sicurezza riportate di seguito:

- Il prodotto contiene componenti laser. Evitare di guardare direttamente il punto laser che potrebbe causare danni agli occhi.
- Non consentire ai bambini di installare e utilizzare questo prodotto da soli.
- Il prodotto non è impermeabile. Non esporlo ad aree soggette a spruzzi d'acqua o gocce d'acqua.
- Le sorgenti luminose interne non possono essere sostituite. Se si rompe, il prodotto deve essere sostituito.
- Non smontare o modificare il dispositivo e i suoi accessori.
- Evitare di installare il dispositivo vicino a fonti potenzialmente pericolose o fonti di calore (ad es. candele, oggetti pieni di liquido).
- La temperatura di esercizio deve essere compresa tra -10 e 40 °C (da 14 a 104 °F).

Introduzione

Grazie per aver scelto Proiettore luminoso Galaxy Pro Govee. Questo prodotto è adatto per camere da letto e soggiorni. Puoi usarlo prima di andare a dormire, quando ascolti musica, guardi film e in altri scenari in cui devi metterti in uno stato d'animo rilassante. La proiezione sul soffitto e sulla parete crea un'atmosfera rilassante e tranquilla. Questo prodotto ti radica nella realtà, ma aggiunge uno strato di immersione per offrirti una festa visiva di luci e suoni combinati.

Contenuto

Articolo	Quantità
Proiettore luminoso Galaxy Pro	1
Disco	8
Adattatore di alimentazione	1
Cavo di alimentazione	1
Guida rapida	1
Manuale utente	1

A prima vista

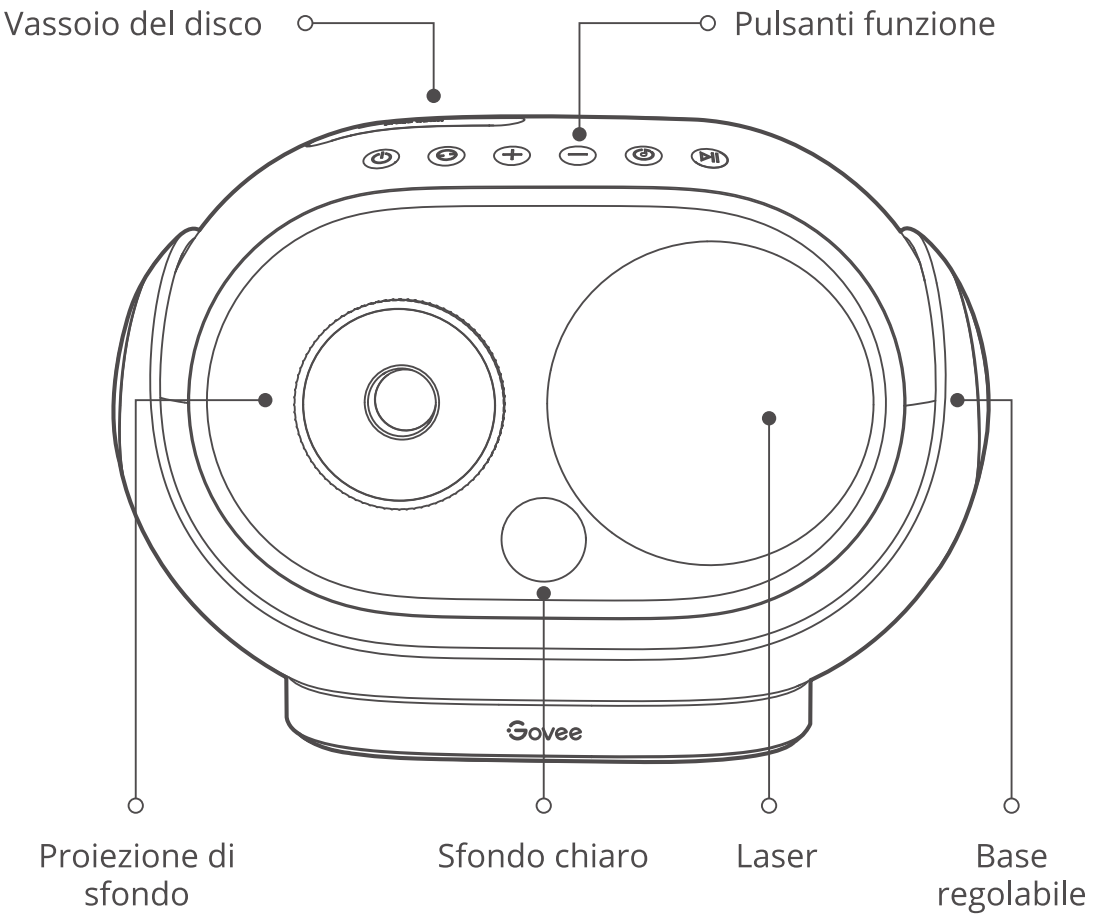

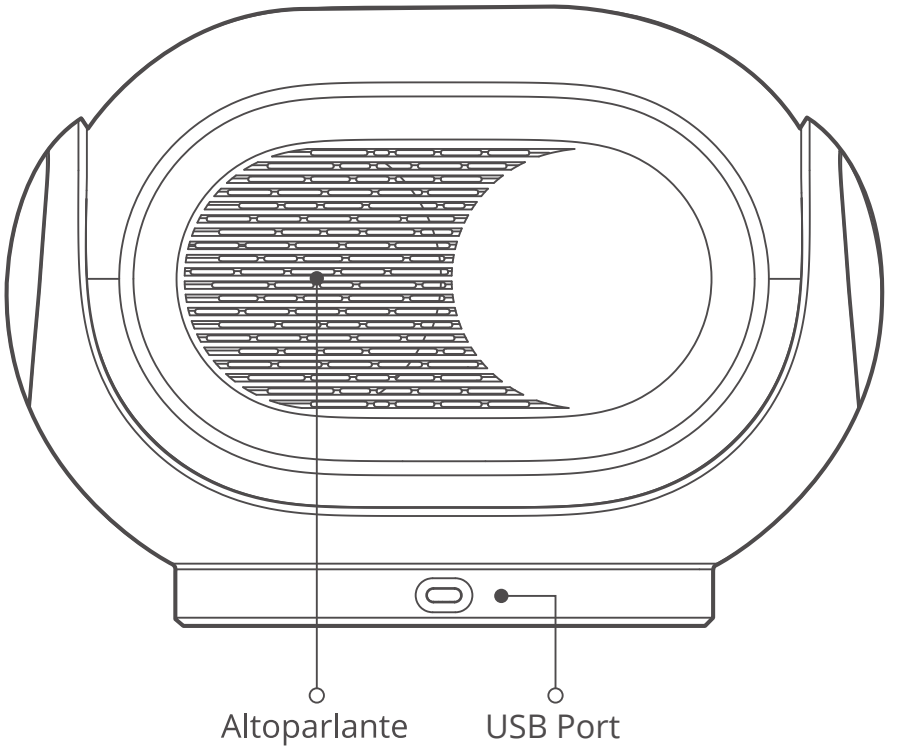

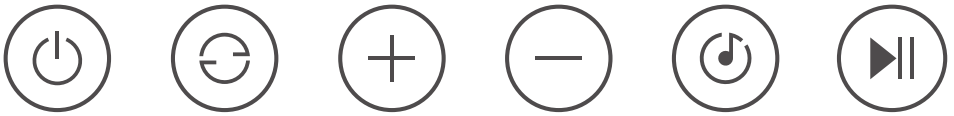

Da sinistra a destra

Pulsanti	Istruzioni
Potenza	Premere per accendere o spegnere la luce e il rumore bianco. Suggerimenti: Il suono non verrà attivato automaticamente per impostazione predefinita all'accensione del dispositivo. Se vuoi regolarlo, puoi andare alla pagina Impostazioni del dispositivo per disattivare l'interruttore "Accensione silenziosa".
Cambio di scena	Premere per cambiare scena. Suggerimenti: Accedere alla pagina Impostazioni del dispositivo nell'app Govee Home. Toccare "Funzioni preimpostate" per gestire le scene.
Volume+	Premere per aumentare il volume. Quando la luce è accesa, premere a lungo per aumentare la luminosità.
Volume-	Premere per diminuire il volume. Quando la luce è accesa, premere a lungo per diminuire la luminosità.
Rumore bianco	Premere per cambiare i rumori bianchi. Quando l'altoparlante Bluetooth è connesso, premere per passare al brano successivo.
Riproduci/ pausa	Premere per riprodurre o mettere in pausa il rumore bianco o l'audio dall'altoparlante Bluetooth. Premere a lungo e il dispositivo entrerà nella modalità di associazione dell'altoparlante Bluetooth o annullerà l'associazione dell'attuale altoparlante Bluetooth. Suggerimenti: Accedi alla pagina Impostazioni del dispositivo nell'app Govee Home e controlla la guida per l'altoparlante Bluetooth.

Associazione del dispositivo all'app Govee Home

Cosa serve:

- Un router Wi-Fi che supporta le bande 2,4 GHz e 802.11b/g/n. La banda a 5 GHz non è supportata.

1. Scaricare l'app Govee Home dall'App Store (iOS) o da Google Play (Android). Accedere con il proprio account (i nuovi utenti devono creare un account).
2. Attivare il Bluetooth del tuo smartphone.
3. Aprire l'app, tocca l'icona "+" nell'angolo in alto a destra e cercare"H6092".
4. Toccare l'icona del dispositivo e seguire le istruzioni sullo schermo per completare l'associazione.

Associazione con l'altoparlante Bluetooth

1. Attiva il Bluetooth del tuo smartphone.
2. Premere a lungo il pulsante " ▶|| " sul dispositivo o abilitare l'associazione Bluetooth nella pagina delle impostazioni del dispositivo nell'app Govee Home per consentire al proiettore di accedere alla modalità di associazione degli altoparlanti Bluetooth. Il dispositivo inizierà a riprodurre il suono di associazione.
3. Trova "Govee Projector_xxxx" nell'elenco dei dispositivi Bluetooth sul tuo telefono e toccalo. Se l'associazione non riesce, riprovare.
4. È possibile controllare la connessione dell'altoparlante Bluetooth nell'elenco delle connessioni Bluetooth sul telefono o nella pagina Impostazioni dispositivo nell'app Govee Home.

Suggerimenti: è possibile attivare o disattivare il suono di associazione in Impostazioni-Altoparlante Bluetooth.

Specifiche

Modello	H6092
Ingresso adattatore	CA 100-240 V 50/60 Hz
Ingresso proiettore di luce	5VCC 2A
Metodologia di controllo	App Govee Home, pulsanti funzione, controllo vocale
Temperatura di lavoro	-10°C-40°C / 14°F-104°F

Risoluzione dei problemi

1.Impossibile connettersi all'app Govee Home.

a.Controllare se la luce è stata accesa.
b.Controlla se il Bluetooth del tuo smartphone è stato attivato o prova a connettere la luce a un altro smartphone.
c.Assicurati che lo smartphone sia vicino alla luce quando ti connetti per la prima volta.
d.Se il problema persiste, andare alla pagina "I miei dispositivi" per eliminare il dispositivo e seguire le istruzioni precedenti per riconnettersi.

2.Impossibile connettersi al Wi-Fi.

a.Controllare se la luce è stata accesa.
b.Non saltare la connessione al Wi-Fi durante il processo di associazione.
c.Assicurarsi che il router Wi-Fi sia compatibile con 2,4 GHz (5 GHz non è supportato).
d.Assicurarsi di aver inserito la password Wi-Fi corretta durante il processo di connessione Wi-Fi.
e.Accorciare la distanza tra il dispositivo e il router Wi-Fi a meno di 50 piedi, quindi provare a riconnettersi.
f.Utilizzare un altro smartphone per eseguire l'associazione con il dispositivo per verificare se la rete Wi-Fi funziona.

3. Impossibile associare o connettersi con Alexa o Google Assistant.

a. Assicurati che la connessione Wi-Fi sia stabile.
b. Vai alla pagina Impostazioni dell'app e segui le istruzioni in "Guida per l'utente" per associare nuovamente il dispositivo.

Assistenza clienti

Garanzia: Garanzia limitata di 12 mesi

Assistenza: Assistenza tecnica a vita

Email: support@govee.com

Sito Web ufficiale: www.govee.com

@Govee @govee_official @govee.official

@Goveeofficial @Govee.smarthome

Compliance Information

EU Compliance Statement:
Shenzhen Qianyan Technology LTD here by declares that this device is in compliance with the essential requirements and other relevant provisions of the Directive 2014/53/EU.
A copy of the EU Declaration of Conformity is available online at www.govee.com/
EU contact address: EC REP
SUNRISE MOMENTS LIMITED (E-mail: info@sunrisemoments.com)
1st Floor Newmarket House, Newmarket Square, The Coombe, Dublin 8, DUBLIN, Ireland, D08VAP9

EU-Compliance:
Hiermit erklärt Shenzhen Qianyan Technology LTD dass dieses Gerät den wesentlichen Anforderungen und anderen einschlägigen Bestimmungen der EU-Richtlinie 2014/53/EU entspricht.
Eine Kopie der EU-Konformitätserklärung fifinden Sie online auf www.govee.com/
Kontaktadresse innerhalb der EU: EC REP
SUNRISE MOMENTS LIMITED (E-mail: info@sunrisemoments.com)
1st Floor Newmarket House, Newmarket Square, The Coombe, Dublin 8, DUBLIN, Ireland, D08VAP9

Déclaration de conformité UE:
Par la présente, Shenzhen Qianyan Technology LTD déclare que cet appareil est conforme aux principales exigences et autres clauses pertinentes de la directive européenne 2014/53/EU.
Une copie de la déclaration de conformité UE est disponible sur le site www.govee.com/
Adresse de contact pour l'UE : EC REP
SUNRISE MOMENTS LIMITED (E-mail: info@sunrisemoments.com)
1st Floor Newmarket House, Newmarket Square, The Coombe, Dublin 8, DUBLIN, Ireland, D08VAP9

Declaración de cumplimiento UE:
Shenzhen Qianyan Technology LTD por la presente declara que este dispositivo cumple los requisitos básicos y el resto de provisiones relevantes de la Directiva 2014/53/EU.
Hay disponible online una copia de la Declaración de conformidad UE en www.govee.com/
Dirección de contacto de la UE: EC REP
SUNRISE MOMENTS LIMITED (E-mail: info@sunrisemoments.com)

1st Floor Newmarket House, Newmarket Square, The Coombe, Dublin 8, DUBLIN, Ireland, D08VAP9

Dichiarazione di conformità UE:
Shenzhen Qianyan Technology LTD dichiara che il presente dispositivo è conforme ai requisiti essenziali e alle altre disposizioni rilevanti della direttiva 2014/53/EU.
Una copia della dichiarazione di conformità UE è disponibile online all'indirizzo Web www.govee.com/
Indirizzo di contatto UE: EC REP
SUNRISE MOMENTS LIMITED (E-mail: info@sunrisemoments.com)
1st Floor Newmarket House, Newmarket Square, The Coombe, Dublin 8, DUBLIN, Ireland, D08VAP9

UK Compliance Statement:
Shenzhen Qianyan Technology LTD hereby declares that this device is in compliance with the essential requirements and other relevant provisions of the Radio Equipment Regulations 2017
A copy of the UK Declaration of Conformity is available online at www.govee.com/

	Bluetooth®	Wi-Fi
Operation Frequency (For Europe & UK only)	2402-2480MHz	2412-2472MHz
Output Power (For Europe & UK only)	<10dBm (E.I.R.P.)	<20dBm (E.I.R.P.)

Environmentally friendly disposal
Old electrical appliances must not be disposed of together with the residual waste, but have to be disposed of separately. The disposal at the communal collecting point via private persons is for free. The owner of old appliances is responsible to bring the appliances to these collecting points or to similar collection points.With this little personal effort, you contribute to recycle valuable raw materials and the treatment of toxic substances.

Umweltfreundliche Entsorgung
Elektro-Altgeräte dürfen nicht mit gewöhnlichem Abfall entsorgt werden und müssen separat entsorgt werden. Die Entsorgung an kommunalen Sammelstellen ist für Privatpersonen kostenlos.Die Eigentümer der Altgeräte sind für den Transport zu den Sammelstellen verantwortlich. Durch diesen geringen Aufwand können Sie zur Wiederverwertung von wertvollen Rohmaterialien beitragen und dafür sorgen, dass umweltschädliche und giftige Substanzen ordnungsgemäß unschädlich gemacht werden.

Mise au rebut écologique
Les appareils électriques usagés ne doivent pas être éliminés avec les déchets résiduels. Ils doivent être éliminés séparément. La mise au rebut au point de collecte municipal par l'intermédiaire de particuliers est gratuite. Il incombe au propriétaire des appareils usagés de les apporter à ces points de collecte ou à des points de collecte similaires. Avec ce petit effffort personnel, vous contribuez au recyclage de matières premières précieuses et au traitement des substances toxiques.

Tratamiento de residuos responsable con el medio ambiente
Los aparatos eléctricos viejos no pueden desecharse junto con los residuos orgánicos, sino que deben ser desechados por separado. Existen puntos limpios donde los ciudadanos pueden dejar estos aparatos gratis. El propietario de los aparatos viejos es responsable de llevarlos a estos puntos limpios o similares puntos de recogida. Con este pequeño esfuerzo estás contribuyendo a reciclar valiosas materias primas y al tratamiento de residuos tóxicos.

Smaltimento ecologico
I vecchi dispositivi elettrici non devono essere smaltiti insieme ai rififiuti residui, ma devono essere smaltiti separatamente. Lo smaltimento da parte di soggetti privati presso i punti di raccolta pubblici è gratis. È responsabilità del proprietario dei vecchi dispositivi portarli presso tali punti di raccolta o punti di raccolta
analoghi. Grazie a questo piccolo impegno personale contribuirete al riciclo di materie prime preziose e al corretto trattamento di sostanze tossiche.

For ambiance lighting only. Not for illumination.
This device uses a non-replaceable light source. When the light source reaches the end of its life cycle, this device should be replaced.
The light source or separate control gear is not intended for use in other applications.

Nur für Ambientebeleuchtung. Nicht zur Beleuchtung.
Dieses Gerät verwendet eine nicht austauschbare Lichtquelle.
Wenn die Lichtquelle das Ende ihres Lebenszyklus erreicht, sollte dieses Gerät ersetzt werden.
Die Lichtquelle oder das separate Betriebsgerät sind nicht für andere Anwendungen bestimmt.

Solo para iluminación de ambiente. No para la iluminación.
Este dispositivo utiliza una fuente de luz no reemplazable.
Cuando la fuente de luz llegue al fifinal de su ciclo de vida, debe sustituir este dispositivo.
La fuente de luz o el equipo de control separado no está destinado a ser utilizado en otras aplicaciones.

Seulement pour un éclairage d'ambiance. Pas pour l'éclairage quotidien.
Cet appareil utilise une source lumineuse non remplaçable.
Lorsque la source lumineuse atteint la fifin de son cycle de vie, cet appareil doit être remplacé.
La source lumineuse ou l'appareillage de commande séparé ne convient pas à d'autres applications.

Solo per l'illuminazione dell'atmosfera.Non per illuminare.
Questo dispositivo utilizza una sorgente luminosa non sostituibile. Quando la sorgente luminosa raggiunge la fifine del suo ciclo di vita, questo dispositivo deve essere sostituito.

La sorgente luminosa o l'alimentatore separato non è destinato all'uso in altre applicazioni.

FCC and ISED Canada Statement

This device complies with Part 15 of the FCC Rules and Industry Canada licence-exempt RSS standard(s). Operation is subject to the following two conditions:
(1) This device may not cause harmful interference, and (2) This device must accept any interference received, including interference that may cause undesired operation.
Warning: Changes or modifications not expressly approved by the party responsible for compliance could void the user's authority to operate the equipment.
Le présent appareil est conforme aux CNR d'Industrie Canada applicables aux appareils radio exempts de licence.
L'exploitation est autorisée aux deux conditions suivantes :
(1) l'appareil nedoit pas produire de brouillage, et
(2) l'utilisateur de l'appareil doit accepter tout brouillage radioélectrique subi, même si le brouillage est susceptible
d'en compromettre le fonctionnement."
NOTE: This equipment has been tested and found to comply with the limits for a Class B digital device, pursuant to Part 15 of the FCC Rules.
These limits are designed to provide reasonable protection against harmful interference in a residential installation. This equipment generates uses and can radiate radio frequency energy and, if not installed and used in accordance with the instructions, may cause harmful interference to radio communications. However, there is no guarantee that interference will not occur in a particular installation. If this equipment does cause harmful interference to radio or television reception, which can be determined by turning the equipment off and on, the user is encouraged to try to correct the interference by one or more of the following measures:
1. Reorient or relocate the receiving antenna.
2. Increase the separation between the equipment and receiver.
3. Connect the equipment into an outlet on a circuit different from that to which the receiver is connected.
4. Consult the dealer or an experienced radio/TV technician for help.

FCC and IC Radiation Exposure Statement

This equipment complies with FCC and IC radiation exposure limits set forth for an uncontrolled environment. This

equipment should be installed and operated with minimum distance 20cm between the radiator & your body.

Lors de l'utilisation du produit, maintenez une distance de 20 cm du corps afin de vous conformer aux exigences en matière d'exposition RF.

This Class B digital apparatus complies with Canadian ICES-005.
Cet appareil numérique de la classe B est conforme à la norme NMB-005 du Canada.

Responsible party (this contact information is only for FCC matters) :
Name: GOVEE MOMENTS(US) TRADING LIMITED
Address: 2501 Chatham Rd Suite R Springfield IL 62704
Email: certification@govee.com
Contact information: https://www.govee.com/support

FOR INDOOR USE ONLY
NUR FÜR DEN INNENGEBRAUCH
POUR UNE UTILISATION EN INTÉRIEUR UNIQUEMENT
SÓLO PARA USO EN INTERIORES
SOLO PER USO INTERNO

The Bluetooth® word mark and logos are registered trademarks owned by Bluetooth SIG, Inc. and any use of such marks by Shenzhen Qianyan Technology LTD is under license.

The trademark Govee has been authorised to Shenzhen Qianyan Technology LTD.
Copyright ©2021 Shenzhen Qianyan Technology LTD.
All Rights Reserved.

PAP 22
Raccolta Carta

Points de collecte sur www.quefairedemesdechets.fr
Privilégiez la réparation ou le don de votre appareil !

Govee Home App

For FAQs and more information,
please visit: www.govee.com