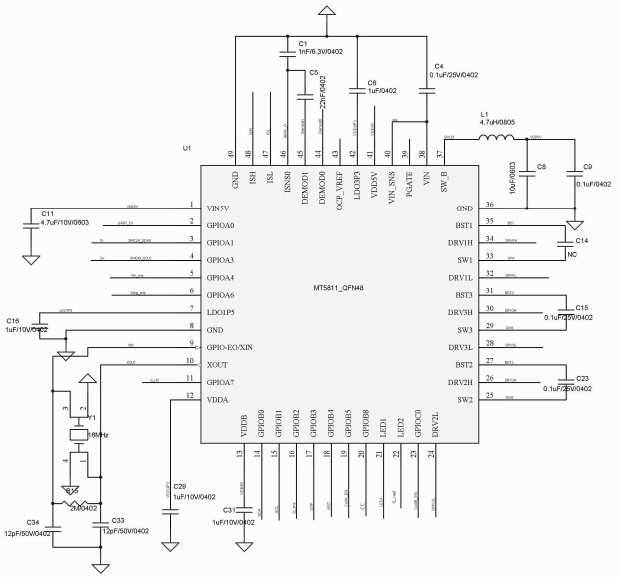

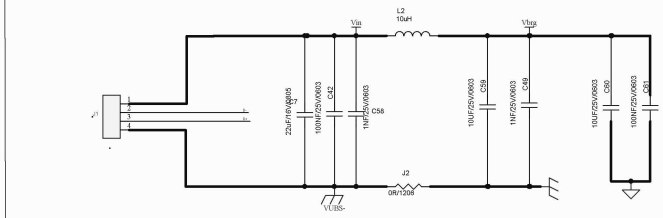

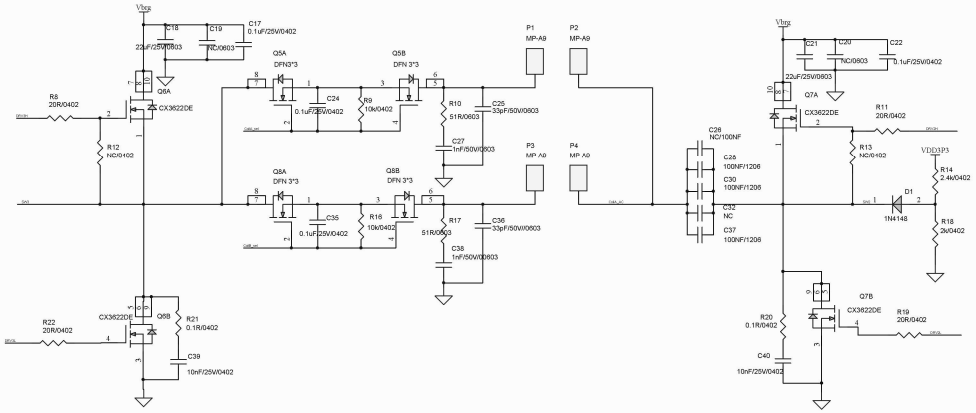

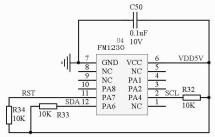

QI 1.3 circuit

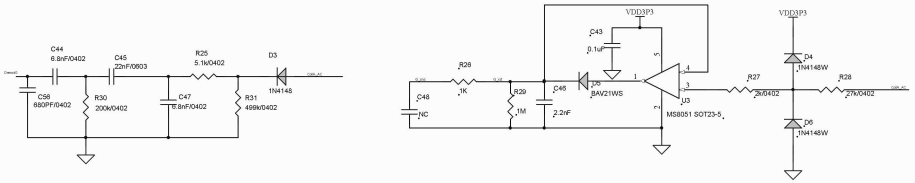

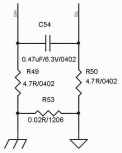

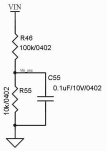

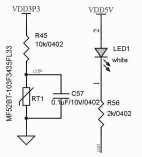

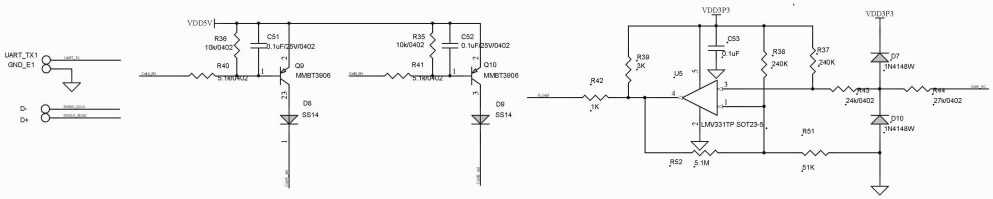

LUXSHARE-ICT

项目名称 Project Name	批准 Approve By	审核 Check By	电子工程师 EE Engineer	绘制 Draw By	页次 Page 1/1
ASAPPCB-8095			Huanqqing.Wang	Long.Ouyang	尺寸 Size A3

修改记录 Change History

版本 Version	修改内容 Modifications	发行时间 Release Date
A1	初次绘制 Initial Drawing	2021-10-26