UISP Wave AP Micro

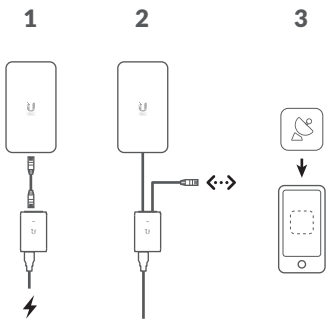

Installation Guide

Safety Notices (if appliable)
1. Read, follow, and keep these instructions.
2. Heed all warnings.
3. Only use attachments/accessories specified by the manufacturer.

WARNING: Failure to provide proper ventilation may cause fire hazard. Keep at least 20 mm of clearance next to the ventilation holes for adequate airflow.

WARNING: To reduce the risk of fire or electric shock, do not expose this product to rain or moisture.

WARNING: Do not use this product in location that can be submerged by water.

WARNING: Avoid using this product during an electrical storm. There may be a remote risk of electric shock from lightning.

Electrical Safety Information (if appliable)
1. Compliance is required with respect to voltage, frequency, and current requirements indicated on the manufacturer's label. Connection to a different power source than those specified may result in improper operation, damage to the equipment, or pose a fire hazard if the limitations are not followed.
2. There are no operator serviceable parts inside this equipment. Service should be provided only by a qualified service technician.
3. This equipment is provided with a detachable power cord which has an integral safety ground wire intended for connection to a grounded safety outlet.
   a. Do not substitute the power cord with one that is not the provided approved type. Never use an adapter plug to connect to a 2-wire outlet as this will defeat the continuity of the grounding wire.
   b. The equipment requires the use of the ground wire as a part of the safety certification, modification or misuse can provide a shock hazard that can result in serious injury or death.
   c. Contact a qualified electrician or the manufacturer if there are questions about the installation prior to connecting the equipment.
   d. Protective earthing is provided by Listed AC adapter. Building installation shall provide appropriate short-circuit backup protection.
   e. Protective bonding must be installed in accordance with local national wiring rules and regulations.

Radiation Exposure Statement
- This equipment should be installed and operated with a minimum distance 50 cm between the radiator and your body.
- This transmitter must not be co-located or operating in conjunction with any other antenna or transmitter.

Operating Frequency (MHz):	2400 - 2483,5	5150 - 5350	5470 - 5725	5725 - 5875	57000 - 66000*
Max. RF Output Power:	≤ 20 dBm	≤ 23 dBm	≤ 30 dBm	≤ 36 dBm	≤ 40* dBm

*Some regulatory domains allow higher power and wider frequency ranges. This device is restricted to indoor use only when operating in the 5150 - 535 MHz frequency range within all member states. Operation in the 5.8 GHz frequency band is prohibited in non-BFWA member states.
Note: Fixed service or any restrictions for authorization of use shall follow local country regulations.

Declaration of Conformity
Hereby, UBIQUITI, declares that this device, Wave-AP-Micro, is in compliance with the essential requirements and other relevant provisions of Directives 2 14/53/EU, 2 14/30/EU, 2 14/35/EU. The device has software that cannot affect the conformity with the RED, even if the software is changed or replaced.The full text of the EU declaration of conformity and detailed compliance information is available at the following internet address: **ui.com/compliance**

Ubiquiti International Holding B.V.
Ekkersrijt 31 2, Son, Netherlands

Bezpečnostní pokyny (v případě potřeby)
1. Pečlivě si tyto pokyny přečtěte, dodržujte je a uchovejte pro pozdější použití.
2. Věnujte pozornost všem upozorněním.
3. Používejte pouze doplňky nebo příslušenství určené výrobcem.

UPOZORNĚNÍ: V případě nedostatečného větrání hrozí nebezpečí požáru. Pro zajištění dostatečného proudění vzduchu musí být u větracích otvorů zachován volný prostor alespoň 20 mm.

UPOZORNĚNÍ: Tento produkt nevystavujte dešti anebo vlhkosti, aby se snížilo riziko vzniku požáru nebo úrazu elektrickým proudem.

UPOZORNĚNÍ: Tento produkt nepoužívejte v místech, kde hrozí jeho zaplavení vodou.

UPOZORNĚNÍ: Vyhněte se používání produktu během bouřky. Při blýskání může existovat malé riziko úrazu elektrickým proudem.

Informace o elektrické bezpečnosti (v případě potřeby)
1. Je nutné dodržovat napětí, frekvenci a proud, které jsou uvedeny na štítku výrobce. Při připojení k jiným než specifikovaným zdrojům napájení může dojít k nesprávnému fungování či poškození zařízení a v případě nedodržení omezení může hrozit nebezpečí vzniku požáru.
2. Toto zařízení neobsahuje žádné díly, které by obsluha mohla vlastními silami opravit. Servis smí provádět pouze kvalifikovaný servisní technik.
3. Toto zařízení je vybaveno odpojitelným napájecím kabelem s integrovaným bezpečnostním zemnicím vodičem, který je určen k zapojení do uzemněné bezpečnostní zásuvky.
   a. Napájecí kabel nenahrazujte jiným kabelem neschváleného typu. Konektor adaptéru nikdy nezapojujte do zásuvky se 2 vodiči, neboť tím porušíte kontinuitu zemnicího vodiče.
   b. Zařízení vyžaduje použití zemnicího vodiče, který je součástí osvědčení o bezpečnosti, přičemž v případě úprav nebo nesprávného použití hrozí nebezpečí úrazu elektrickým proudem, které může vést k závažnému zranění či úmrtí.
   c. V případě dotazů ohledně instalace kontaktujte před zapojením zařízení kvalifikovaného elektrotechnika nebo výrobce.
   d. Uvedený napájecí adaptér zajišťuje ochranné zemnění. Elektroinstalace v budově musí poskytovat vhodnou záložní ochranu proti zkratu.
   e. Ochranné pospojování musí být nainstalováno v souladu s místními národními předpisy a směrnicemi, které se týkají elektroinstalace.

Prohlášení o vystavení účinkům záření
- Toto zařízení smí být instalováno a provozováno při dodržení minimální vzdálenosti 50 cm mezi zářičem a tělem.
- Tento vysílač nesmí být umístěn ani provozován v blízkosti nebo v kombinaci s jinou anténou nebo vysílačem.

Provozní frekvenční pásma (MHz):	2400 - 2483,5	5150 - 5350	5470 - 5725	5725 - 5875	57000 - 66000*
Max. VF výstupní výkon:	≤ 20 dBm	≤ 23 dBm	≤ 30 dBm	≤ 36 dBm	≤ 40* dBm

*Některé oblasti umožňují použití vyššího výkonu a širších frekvenčních rozsahů.
Ve všech členských státech je možné toto zařízení používat pouze ve vnitřních prostorách při frekvenčním rozsahu 5150 – 5350 MHz. Provoz ve frekvenčním pásmu 5,8 GHz je zakázán v členských státech, které nepodporují technologii pevného bezdrátového širokopásmového přístupu (BFWA).
Poznámka: Stabilní služba nebo jakákoli omezení svolení k jejímu používání se musí řídit místními národními předpisy.

Prohlášení o shodě
Společnost UBIQUITI tímto prohlašuje, že toto zařízení, Wave-AP-Micro, splňuje základní požadavky a jiné související nařízení směrnic 2 14/53/EU, 2 14/30/EU, 2 14/35/EU. Software v zařízení nemůže mít vliv na dodržování Směrnice o rádiových zařízeních, i když dojde k jeho výměně nebo náhradě. Plné znění prohlášení o shodě pro EU a podrobné informace o shodě jsou k dispozici na následující internetové adrese: **ui.com/compliance**

Ubiquiti International Holding B.V.
Ekkersrijt 31 2, Son, Nizozemsko

Sicherheitshinweise (falls zutreffend)
1. Lesen Sie diese Anweisungen, befolgen Sie sie und bewahren Sie sie auf.
2. Beachten Sie alle Warnhinweise.
3. Verwenden Sie nur vom Hersteller empfohlenes Zubehör..

WARNUNG: Bei mangelnder Belüftung besteht Brandgefahr. Lassen Sie um die Lüftungsöffnungen herum mindestens 20 mm Freiraum, um eine angemessene Luftzirkulation zu gewährleisten.

WARNUNG: Um eine Gefährdung durch Feuer oder Stromschläge zu reduzieren, darf das Produkt weder Regen noch Feuchtigkeit ausgesetzt werden.

WARNUNG: Verwenden Sie dieses Produkt nicht an einem Ort, der überschwemmt werden kann.

WARNUNG: Verwenden Sie dieses Produkt nicht während eines Gewitters. Es besteht ein geringes Stromschlagrisiko durch Blitzschlag.

Hinweise zur elektrischen Sicherheit (falls zutreffend)
1. Die auf dem Etikett des Herstellers angegebenen Anforderungen bezüglich Spannung, Frequenz und Stromstärke müssen erfüllt werden. Der Anschluss an eine andere Stromquelle als die angegebenen kann einen fehlerhaften Betrieb oder Schäden am Gerät verursachen oder eine Brandgefahr darstellen, wenn die Beschränkungen nicht eingehalten werden.
2. Dieses Gerät enthält keine vom Anwender zu wartenden Teile. Wartungsarbeiten dürfen nur von einem qualifizierten Servicetechniker durchgeführt werden.
3. Dieses Gerät ist mit einem abnehmbaren Netzkabel ausgestattet, das wiederum mit einem integrierten Erdungsdraht versehen ist, sodass es an eine geerdete Steckdose angeschlossen werden kann.
   a. Ersetzen Sie das Netzkabel nicht durch ein anderes, nicht genehmigtes Kabel. Verwenden Sie niemals einen Adapterstecker, um das Gerät an eine zweiadrige Steckdose anzuschlie en, da dies die Kontinuität des Erdungsdrahts beeinträchtigt.
   b. Im Rahmen der Sicherheitszertifizierung muss der Erdungsdraht des Geräts verwendet werden, und jegliche Modifizierung bzw. jegliche Fehlbenutzung kann einen Stromschlag mit schweren Verletzungen oder Todesfolge verursachen.
   c. Wenden Sie sich an einen qualifizierten Elektriker oder an den Hersteller, wenn Sie vor dem Anschluss des Geräts Fragen zur Installation haben.
   d. Die Schutzerdung erfolgt durch den gelisteten Wechselstromadapter. Die Gebäudeinstallation muss eine geeignete Kurzschlusssicherung bieten.
   e. Das Schutzleitersystem muss in Übereinstimmung mit den jeweiligen nationalen Verkabelungsregeln und -vorschriften installiert werden.

Erklärung zur Strahlenbelastung
- Bei Installation und Betrieb dieses Gerät muss auf einen Mindestabstand von 50 cm zwischen dem Strahler und Ihrem Körper geachtet werden.
- Dieser Sender darf nicht am gleichen Ort wie andere Antennen oder Sender aufgestellt und darf mit diesen nicht gemeinsam betrieben werden.

Frequenzbänder bei Betrieb (MHz):	2400 - 2483,5	5150 - 5350	5470 - 5725	5725 - 5875	57000 - 66000*
Max. HF-Ausgangsleistung:	≤ 20 dBm	≤ 23 dBm	≤ 30 dBm	≤ 36 dBm	≤ 40* dBm

*Einige Geltungsbereiche erlauben höhere Leistungen und breitere Frequenzbereiche.
Dieses Gerät darf in allen Mitgliedsstaaten nur in Innenräumen im Frequenzbereich 5150 - 5350 MHz betrieben werden. Der Betrieb im 5,8 GHz Frequenzband ist außerhalb von BFWA Mitgliedsstaaten verboten.
Hinweis: Festverbindungen oder Einschränkungen der Nutzungsbefugnis unterliegen den im jeweiligen Land geltenden Vorschriften.

Konformitätserklärung
UBIQUITI erklärt hiermit, dass dieses Gerät Wave-AP-Micro den grundlegenden Anforderungen und anderen relevanten Bestimmungen der Richtlinien 2 14/53/EU, 2 14/30/EU, 2 14/35/EU entspricht. Das Gerät verfügt über eine Software, die die Konformität mit der RED nicht beeinträchtigen kann, selbst wenn die SW geändert oder ersetzt wird. Den vollständigen Text der EU-Konformitätserklärung sowie ausführliche Informationen zur Konformität finden Sie unter der folgenden Internetadresse: **ui.com/compliance**

Ubiquiti International Holding B.V.
Ekkersrijt 31 2, Son, Niederlande

Ohutusalane teave (kui see on kohaldatav)
1. Lugege ja järgige neid juhiseid ning hoidke need alles.
2. Pange tähele kõiki hoiatusi.
3. Kasutage ainult tootja poolt kinnitatud lisasid/tarvikuid.

HOIATUS: Korraliku ventilatsiooni puudumine võib tekitada tuleohtliku olukorra. Jätke piisavaks õhutuseks ventilatsiooniavade ümber vähemalt 20 mm vaba pinda.

HOIATUS: Ärge jätke toodet vihma ega niiskuse kätte, et vältida tulekahju või elektrilöögi ohtu.

HOIATUS: Ärge kasutage toodet kohas, mis võib veega kattuda.

HOIATUS: Vältige toote kasutamist äikese ajal. Äiksega võib kaasneda elektrilöögi oht.

Elektriohutusalane teave (kui see on kohaldatav)
1. Väga oluline on järgida pinget ja sagedust puudutavaid ning muid toote juhises märgitud nõudeid. Seadme ühendamine mõne toiteallikaga, mis pole välja toodud nimekirjas, võib kaasa tuua rikkeid seadme töös, kahjustusi seadmele või tekitada piirangute eiramisel tuleohtliku olukorra.
2. Seade ei sisalda osasid, mis vajaksid operaatori hooldust. Teenust peaks pakkuma ainult selleks kvalifitseeritud hooldustehnik.
3. Seade on varustatud eemaldatava toitekaabliga, millel on ohutuseesmärkidel integreeritud maandus ühendamiseks maandusvõljundiga.
   a. Ärge asendage juhet ühegi teise juhtmetüübiga, mis pole heaks kiidetud nimekirjas. Ärge kunagi kasutage 2-soonelise väljundiga ühendamiseks adapterpistikut, sest see nõrgendab maanduskaabli toimimist.
   b. Seadme ohutustunnistus näeb ette, et seadet tuleb kasutada koos maandusjuhtmega, selle muutmine või väärkasutus võib kaasa tuua elektrilöögi ohu ning lõppeda tõsise vigastuse või surmaga.
   c. Kui teil tekib enne seadme ühendamist installeerimise osas küsimusi, võtke ühendust kvalifitseeritud elektriku või tootjaga.
   d. Kaitsemaandust pakuvad nimekirjas välja toodud toiteadapterid. Installatsioon peab olema teostatud sellisel, et tagatud on nõuetekohane lühisekaitse varusüsteem.
   e. Maandamine peab olema teostatud kooskõlas kohalike riiklike kaabeldust puudutavate eeskirjade ja regulatsioonidega.

Kiirgusega seotud teave
- Seadme paigaldamisel ja sellega töötamisel tuleks arvestada, et radiaatori ja keha vahele ei jääks alla 50 cm.
- Saatjat ei tohi hoida ühes kohas ega kasutada koos ühegi teise antenni või saatjaga.

Sagedusribad (MHz):	2400 - 2483,5	5150 - 5350	5470 - 5725	5725 - 5875	57000 - 66000*
Maksimaalne RF väljundvõimsus:	≤ 20 dBm	≤ 23 dBm	≤ 30 dBm	≤ 36 dBm	≤ 40* dBm

*Mõnes reguleerimisalas on lubatud suurem võimsus ja laiemad sagedusvahemikud.
See seade on kõigis liikmesriikides 5150–5350 MHz sagedusalas lubatud ainult siseruumis kasutamiseks. BFWA-välistes riikides on 5,8 GHz sagedusalas töötamine keelatud.
Märkus. Fikseeritud teenus või mis tahes piirangud kasutusloa saamiseks peavad järgima kohaliku riigi seadusi.

Vastavusdeklaratsioon
Käesolevaga kinnitab UBIQUITI, et seade Wave-AP-Micro vastab direktiivides 2 14/53/EL, 2 14/30/EL, 2 14/35/EL Seadme tarkvara ei saa mõjutada vastavust raadioseadmete direktiivile, isegi kui tarkvara muudetakse või asendatakse. välja toodud põhilistele nõuetele ning muudele asjakohastele sätetele. ELi vastavusdeklaratsiooni kogu tekst ja üksikasjalik teave vastavuse kohta on kättesaadavad veebilehel: **ui.com/compliance**

Ubiquiti International Holding B.V.
Ekkersrijt 31 2, Son, Holland

Ανακοινώσεις ασφαλείας (κατά περίπτωση)
1. Διαβάστε, ακολουθήστε και φυλάξτε αυτές τις οδηγίες.
2. Λάβετε υπόψη όλες τις προειδοποιήσεις.
3. Χρησιμοποιείτε μόνο τα προσαρτήματα/εξαρτήματα που καθορίζει ο κατασκευαστής.

ΠΡΟΕΙΔΟΠΟΙΗΣΗ: Εάν δεν εξασφαλιστεί κατάλληλος εξαερισμός μπορεί να προκληθεί κίνδυνος πυρκαγιάς. Αφήστε απόσταση τουλάχιστον 20 mm από τις οπές εξαερισμού για επαρκή ροή του αέρα.

ΠΡΟΕΙΔΟΠΟΙΗΣΗ: Για να μειωθεί ο κίνδυνος πυρκαγιάς ή ηλεκτροπληξίας μην εκθέτετε αυτό το προϊόν στη βροχή ή σε υγρασία.

ΠΡΟΕΙΔΟΠΟΙΗΣΗ: Μην χρησιμοποιείτε αυτό το προϊόν σε τοποθεσία όπου μπορεί να βυθιστεί σε νερό.

ΠΡΟΕΙΔΟΠΟΙΗΣΗ: Αποφεύγετε τη χρήση του προϊόντος κατά τη διάρκεια ηλεκτρικής θύελλας. Υπάρχει ενδεχόμενο κινδύνου ηλεκτροπληξίας από κεραυνούς.

Πληροφορίες ηλεκτρολογικής ασφάλειας (κατά περίπτωση)
1. Απαιτείται συμμόρφωση με τις απαιτήσεις τάσης, συχνότητας και έντασης που αναγράφονται στην ετικέτα του κατασκευαστή. Η σύνδεση σε πηγή ρεύματος με προδιαγραφές διαφορετικές από τις αναφερόμενες μπορεί να έχει ως αποτέλεσμα τη μη σωστή λειτουργία, ζημιά στη συσκευή ή να δημιουργήσει κίνδυνο πυρκαγιάς σε περίπτωση μη τήρησης των περιορισμών.
2. Αυτή η συσκευή δεν περιέχει μέρη που μπορούν να υποβληθούν σε σέρβις από τον χειριστή της. Οι εργασίες σέρβις πρέπει να πραγματοποιούνται μόνο από εξουσιοδοτημένο τεχνικό σέρβις.
3. Αυτός ο εξοπλισμός παρέχεται με αφαιρούμενο καλώδιο ρεύματος που διαθέτει ενσωματωμένο συρματίδιο γείωσης ασφαλείας για σύνδεση με πρίζα ασφαλείας με γείωση.
   a. Μην αντικαθιστάτε το καλώδιο ρεύματος με καλώδιο τύπου διαφορετικού από εκείνο του παρεχόμενου εγκεκριμένου καλωδίου. Ποτέ μην χρησιμοποιείτε βύσμα προσαρμογέα για να συνδέσετε τη συσκευή σε πρίζα 2 συρματιδίων καθώς μπορεί να διακοπεί η συνέχεια του συρματιδίου γείωσης.
   b. Στο πλαίσιο της πιστοποίησης ασφαλείας της συσκευής απαιτείται η χρήση συρματιδίου γείωσης. Η τροποποίηση ή η λανθασμένη χρήση μπορεί να προκαλέσει κίνδυνο ηλεκτροπληξίας που μπορεί να οδηγήσει σε σοβαρό τραυματισμό ή θάνατο.
   c. Πριν από τη σύνδεση της συσκευής επικοινωνήστε με εξειδικευμένο ηλεκτρολόγο αν έχετε απορίες σχετικά με την εγκατάσταση.
   d. Ο αναφερόμενος προσαρμογέας AC προσφέρει προστατευτική γείωση. Η εγκατάσταση σε κτίριο παρέχει κατάλληλη εφεδρική προστασία από βραχυκύκλωμα.
   e. Η προστατευτική συνένωση πρέπει να εγκατασταθεί σύμφωνα με τους τοπικούς εθνικούς κανόνες και κανονισμούς για τις καλωδιώσεις.

Δήλωση έκθεσης σε ακτινοβολία
- Αυτή η συσκευή πρέπει να εγκατασταθεί και να λειτουργεί με απόσταση τουλάχιστον 50 cm ανάμεσα στο καλοριφέρ και το σώμα σας.
- Αυτός ο πομπός δεν πρέπει να βρίσκεται ή να λειτουργεί στην ίδια τοποθεσία με άλλη κεραία ή πομπό.

Ζώνες συχνοτήτων λειτουργίας (MHz):	2400 - 2483,5	5150 - 5350	5470 - 5725	5725 - 5875	57000 - 66000*
Μέγιστη ισχύς εξόδου ραδιοσυχνοτήτων:	≤ 20 dBm	≤ 23 dBm	≤ 30 dBm	≤ 36 dBm	≤ 40* dBm

*Ορισμένοι ρυθμιστικοί τομείς επιτρέπουν υψηλότερη ισχύ και μεγαλύτερα εύρη συχνοτήτων.
Η συσκευή αυτή περιορίζεται για αποκλειστικά εσωτερική χρήση όταν λειτουργεί στο εύρος συχνοτήτων 5150 - 5350 MHz σε όλα τα κράτη μέλη. Απαγορεύεται η λειτουργία στη ζώνη συχνοτήτων 5,8 GHz σε κράτη μέλη εκτός ευρωζωνικής σταθερής ασύρματης πρόσβασης (BFWA).
Σημείωση: Σταθερές Υπηρεσίες ή Υπηρεσίες με οποιαδήποτε περιορισμό θα πρέπει να ακολουθήσουν τούς κανονισμούς της εκάστης χώρας.

Δήλωση συμμόρφωσης
Δια του παρόντος η UBIQUITI δηλώνει ότι αυτή η συσκευή Wave-AP-Micro συμμορφώνεται με τις βασικές απαιτήσεις και άλλες σχετικές διατάξεις των οδηγιών 2 14/53/ΕΕ, 2 14/30/ΕΕ, 2 14/35/ΕΕ. Το λογισμικό της συσκευής δεν μπορεί να επηρεάσει τη συμμόρφωση με την οδηγία για τον ραδιοεξοπλισμό, ακόμη και αν το λογισμικό αλλάξει ή αντικατασταθεί. Το πλήρες κείμενο της δήλωσης συμμόρφωσης ΕΕ και λεπτομερείς πληροφορίες συμμόρφωσης διατίθενται στις ακόλουθες διευθύνσεις στο διαδίκτυο: **ui.com/compliance**

Ubiquiti International Holding B.V.
Ekkersrijt 31 2, Son, Ολλανδία

Indicaciones de seguridad (si corresponde)
1. Lea, siga y conserve estas instrucciones.
2. Preste atención a todas las advertencias.
3. Utilice exclusivamente los dispositivos o accesorios indicados por el fabricante.

ADVERTENCIA: La falta de ventilación adecuada puede provocar riesgo de incendio. Mantenga al menos 20 mm de separación junto a los orificios de ventilación para que haya una ventilación adecuada.

ADVERTENCIA: Para reducir el riesgo de incendio o descarga eléctrica, no exponga el producto a la lluvia ni a la humedad.

ADVERTENCIA: No utilice este producto en un lugar en el que pueda quedar sumergido en agua.

ADVERTENCIA: Evite utilizar este producto durante una tormenta eléctrica. Existe la remota posibilidad de se produzca una descarga eléctrica causada por los rayos.

Información de seguridad eléctrica (si corresponde)
1. Es obligatorio cumplir los requisitos de corriente, frecuencia y voltaje indicados en la etiqueta del fabricante. La conexión a una fuente de alimentación diferente a las especificadas puede ocasionar un funcionamiento incorrecto, daños en el equipo o riesgo de incendio si no se respetan las limitaciones.
2. Este equipo no contiene piezas que un operador pueda reparar. Solo un técnico de servicio cualificado debe proporcionar servicios.
3. Este equipo se suministra con un cable de alimentación desmontable que dispone de un cable de tierra de seguridad integral diseñado para conectarse a una toma de tierra de seguridad.
   a. No sustituya el cable de alimentación por otro distinto al tipo aprobado proporcionado. Nunca utilice un enchufe adaptador para conectar a una salida de dos cables, ya que se detendrá la continuidad del cable de tierra.
   b. El equipo requiere el uso del cable de tierra como parte de la certificación de seguridad. La modificación o el uso indebido puede ocasionar un riesgo de descarga, lo cual podría provocar lesiones graves o la muerte.
   c. Si tiene alguna duda acerca de la instalación, póngase en contacto con un electricista cualificado o con el fabricante antes de conectar el equipo.
   d. El adaptador de CA indicado proporciona una puesta a tierra de seguridad. Para la instalación en un edificio deberá proporcionarse una protección de reserva contra cortocircuitos adecuada.
   e. Debe instalarse una conexión protectora de acuerdo con las normas y reglamentos nacionales de cableado.

Declaración de exposición a la radiación
- Este equipo se debe instalar y utilizar con una distancia mínima de 50 cm entre el radiador y su cuerpo.
- Este transmisor no debe colocarse ni utilizarse junto con ninguna otra antena o transmisor.

Las bandas de frecuencias de operación (MHz):	2400 - 2483,5	5150 - 5350	5470 - 5725	5725 - 5875	57000 - 66000*
Máx. potencia de salida de radiofrecuencia:	≤ 20 dBm	≤ 23 dBm	≤ 30 dBm	≤ 36 dBm	≤ 40* dBm

*Algunos dominios reguladores permiten una mayor potencia y rangos de frecuencia más amplios.
Este dispositivo está restringido para su uso en interiores solo cuando opera en la banda de frecuencia de 5150 a 5350 MHz dentro de todos los estados miembros. El funcionamiento en la banda de frecuencia de 5,8 GHz está prohibido en los estados no miembros de la BFWA.
Nota: Servicio fijo o cualquier restricción de autorización de uso seguirá las regulaciones del país local.

Declaración de conformidad
Por la presente, UBIQUITI declara que este dispositivo, Wave-AP-Micro, cumple con los requisitos esenciales y otras disposiciones pertinentes de las directivas 2 14/53/UE, 2 14/30/UE, 2 14/35/UE. El dispositivo tiene un software que no puede afectar la conformidad con la RED, incluso si se cambia o reemplaza el software. Tanto el texto completo de la declaración de conformidad de la UE como la información detallada sobre el cumplimiento de requisitos están disponibles en la siguiente dirección de Internet: **ui.com/compliance**

Ubiquiti International Holding BV
Ekkersrijt 31 2, Son, Países Bajos

Turvallisuutta koskevat huomautukset (mikäli käytössä)
1. Lue nämä ohjeet ja noudata niiden kehotuksia. Säilytä ohjeet.
2. Noudata kaikkia varoituksia.
3. Käytä vain valmistajan määrittämiä lisälaitteita ja lisävarusteita.

VAKAVA VAROITUS: Riittämätön ilmanvaihto aiheuttaa tulipalon vaaran. Varmista riittävä ilmavirtaus jättämällä tuuletusaukkojen eteen vähintään 20 mm tilaa.

VAKAVA VAROITUS: Vähennä tulipalon tai sähköiskun vaaraa suojaamalla tuote sateelta ja kosteudelta.

VAKAVA VAROITUS: Älä käytä tuotetta paikassa, jossa se saattaa peittyä vedellä.

VAKAVA VAROITUS: Vältä tuotteen käyttämistä ukonilmalla. Salaman aiheuttama sähköiskun vaara on vähäinen mutta olemassa.

Sähköturvallisuustiedot (mikäli käytössä)
1. Valmistajan tuotetarrassa olevia jännite-, taajuus- ja virtavaatimuksia on noudatettava. Muiden kuin määritettyjen virtalähteiden käyttö ja vaatimusten noudattamatta jättäminen voivat aiheuttaa toimintahäiriön, laitteiston vaurioitumisen tai tulipalon vaaran.
2. Laite ei sisällä käyttäjän huollettavissa olevia osia. Huolto on aina annettava pätevän huoltoteknikon tehtäväksi.
3. Laitteessa on irrotettava suojamaadoitettu virtajohto. Johto on tarkoitettu liitettäväksi maadoitettuun sukopistorasiaan.
   a. Virtajohdon saa vaihtaa vain toiseen hyväksyttyä tyyppiä olevaan johtoon. Älä liitä virtajohtoa maadoittamattomaan pistorasiaan sovittimella, koska tälläin maadoituspiiri katkeaa.
   b. Laitteen turvallisuussertifiointi edellyttää maadoituksen käyttöä. Laitteen muokkaaminen tai väärinkäyttö voi aiheuttaa sähköiskun vaaran, jonka seurauksena voi olla vakava loukkaantuminen tai kuolema.
   c. Jos sinulla on laitteen asennukseen liittyviä kysymyksiä ennen laitteen kytkemistä, ota yhteys pätevään sähköasentajaan tai valmistajaan.
   d. Annettuja tietoja vastaavassa verkkolaitteessa on suojamaadoitus. Kiinteistön sähköverkossa on oltava riittävä oikosulkusuojaus.
   e. Potentiaalintasauksen on oltava toteutettu paikallisten ja kansallisten johdotusta koskevien määräysten ja säädösten mukaisesti.

Säteilyaltistusta koskeva toteamus
- Laite on asennettava ja sitä on käytettävä siten, että säteilylähteen ja ihmiskehon välinen etäisyys on vähintään 50 cm.
- Lähetintä ei saa käyttää minkään muun antennin tai lähettimen kanssa tai niiden läheisyydessä.

Käytetyt taajuuskaistat (MHz):	2400 - 2483,5	5150 - 5350	5470 - 5725	5725 - 5875	57000 - 66000*
RF-enimmäislähtöteho:	≤ 20 dBm	≤ 23 dBm	≤ 30 dBm	≤ 36 dBm	≤ 40* dBm

*Suurempi teho ja laajempi taajuusalue voivat olla sallittuja joillakin alueilla. Laitteen käyttö on 515 –5350 MHz:n taajuusalueella käytettäessä rajoitettu sisätiloihin kaikissa jäsenvaltioissa. 5,8 GHz:n taajuusalueen käyttö on kielletty jäsenvaltioissa, jotka eivät kuulu BFWA-järjestelmän piiriin.
Huomaa: Kiinteän palvelun tai kaikkien käyttöoikeuksien rajoitusten on noudatettava paikallisia maakohtaisia määräyksiä.

Vaatimustenmukaisuusvakuutus
UBIQUITI vakuuttaa täten, että tämä laite, Wave-AP-Micro, on direktiivien 2 14/53/EU, 2 14/3 /EU, 2 14/35/EU Laitteen ohjelmisto ei voi vaikuttaa RED-direktiivin vaatimusten täyttymiseen edes siinä tapauksessa, että ohjelmistoa muutetaan tai ohjelmisto vaihdetaan kokonaan. oleellisten vaatimusten ja muiden ehtojen mukainen. EU-vaatimustenmukaisuusvakuutuksen täysimittaisen teksti sekä tarkat vaatimustenmukaisuustiedot ovat saatavilla seuraavassa verkko-osoitteessa: **ui.com/compliance**

Ubiquiti International Holding B.V.
Ekkersrijt 31 2, Son, Alankomaat

Avis de sécurité (si applicable)
1. Lisez, suivez et conservez ces instructions.
2. Tenez compte de tous les avertissements.
3. Utilisez uniquement les accessoires spécifiés par le fabricant.

ATTENTION : L'insuffisance de ventilation adéquate peut causer un risque d'incendie. Laissez un espace minimum de 20 mm devant tous les trous de ventilation pour un débit d'air adéquat.

ATTENTION : Pour réduire le risque d'incendie ou d'électrocution, n'exposez pas ce produit à la pluie ou à l'humidité.

ATTENTION : N'utilisez pas ce produit dans un endroit où il pourrait être submergé par l'eau.

ATTENTION : Évitez d'utiliser ce produit pendant un orage électrique. Il peut y avoir un risque de choc électrique à distance par la foudre.

Informations de sécurité électrique (si applicable)
1. La conformité est requise en ce qui concerne la tension, la fréquence et les exigences actuelles indiquées sur l'étiquette du fabricant. Une connexion à une autre source d'alimentation que celles précisées peut entraîner un mauvais fonctionnement, endommager l'équipement ou poser un risque d'incendie si les limites ne sont pas respectées.
2. Ce matériel ne contient pas de pièces devant être entretenues par l'opérateur. Les réparations doivent uniquement être fournies par un technicien qualifié.
3. Ce matériel est fourni avec un cordon d'alimentation amovible qui dispose d'un fil de terre de sécurité intégré destiné à la connexion à une prise de terre de sécurité.
   a. Ne remplacez pas le cordon d'alimentation par un cordon qui n'est pas approuvé. N'utilisez jamais un adaptateur pour connecter le matériel à une prise à 2 fils car cela nuira à la continuité du fil de mise à la terre.
   b. Le matériel nécessite l'utilisation d'un fil de mise à la terre dans le cadre de sa certification de sécurité. Toute modification ou tout mauvais usage peut constituer un risque de choc électrique pouvant entraîner une blessure grave, voire la mort.
   c. Contactez un électricien qualifié ou le fabricant en cas de questions au sujet de l'installation avant la connexion du matériel.
   d. Une mise à la terre de protection est fournie par l'adaptateur CA indiqué. Le bâtiment fournira une protection appropriée de protection contre les courts-circuits.
   e. Une couche protectrice de liaison doit être installée conformément aux règles et réglementations locales.

Déclaration d'exposition aux radiations
- Cet équipement doit être installé et exploité avec une distance minimale de 50 cm entre le radiateur et votre corps.
- Cette radio ne peut pas être colocalisée ou fonctionner avec une autre antenne ou radio.

Bandes de fréquence de fonctionnement (MHz):	2400 - 2483,5	5150 - 5350	5470 - 5725	5725 - 5875	57000 - 66000*
Puissance de sortie RF max.	≤ 20 dBm	≤ 23 dBm	≤ 30 dBm	≤ 36 dBm	≤ 40* dBm

*Certains domaines de règlementation autorisent une puissance plus élevée et des plages de fréquence plus étendues.
Cet appareil est limité à une utilisation en intérieur uniquement lorsqu'il fonctionne dans la gamme de fréquences de 5150 - 5350 MHz dans tous les États membres. Le fonctionnement dans la bande de fréquences de 5,8 GHz est interdit dans les États membres non-BFWA.
Remarque: Le service fixe ou toute restriction d'autorisation d'utilisation doit suivre les réglementations locales du pays.

Déclaration de conformité
Par les présentes, UBIQUITI, déclare que ce dispositif, Wave-AP-Micro, est conforme aux exigences essentielles et aux autres dispositions pertinentes des directives 2 14/53/UE, 2 14/30/UE, 2 14/35/UE. Le logiciel de l'appareil ne peut pas affecter la conformité avec la RED, même si le logiciel est modifié ou remplacé. Le texte intégral de la déclaration de conformité de l'UE et les informations détaillées sur la conformité sont disponibles à l'adresse internet suivante : **ui.com/compliance**

Ubiquiti International Holding B.V.
Ekkersrijt 31 2, Son, Pays-Bas

Sigurnosne obavijesti (ako je primjenjivo)
1. Pročitajte, slijedite i sačuvajte ove upute.
2. Obratite pažnju na sva upozorenja.
3. Koristite samo dodatke/pribor koje je odredio proizvođač.

UPOZORENJE: Ako ne osigurate odgovarajuću ventilaciju, može doći do opasnosti od požara. Ostavite najmanje 20 mm slobodnog prostora pored ventilacijskih otvora za prikladan protok zraka.

UPOZORENJE: Kako biste smanjili rizik od požara ili električnog udara, nemojte izlagati ovaj proizvod kiši ili vlazi.

UPOZORENJE: Nemojte koristiti ovaj proizvod na mjestima koja mogu biti potopljena u vodu.

UPOZORENJE: Izbjegavajte korištenje ovog proizvoda tijekom nevremena. Može postojati mali rizik od strujnog udara ili groma.

Informacije o električnoj sigurnosti (ako je primjenjivo)
1. Usklađenost je potrebna s obzirom na zahtjeve napona, frekvencije i struje naznačene na naljepnici proizvođača. Spajanje na drugi izvor napajanja od navedenih može dovesti do nepravilnog rada, oštećenja opreme ili opasnosti od požara ako se ograničenja ne poštuju.
2. Unutar ove opreme nema dijelova koje može servisirati operater. Servis bi trebao obavljati samo kvalificirani serviser.
3. Ova oprema sadrži odvojivi kabel za napajanje koji ima integriranu sigurnosnu žicu za uzemljenje namijenjenu spajanju na uzemljenu sigurnosnu utičnicu.
   a. Nemojte zamijeniti strujni kabel onim koji nije odobrenog tipa. Nikada nemojte koristiti adapterski utikač za spajanje na 2-žičnu utičnicu jer će to narušiti kontinuitet žice za uzemljenje.
   b. Oprema zahtijeva korištenje žice za uzemljenje kao dio sigurnosne potvrde, modifikacija ili zlouporaba može uzrokovati opasnost od strujnog udara koji može dovesti do ozbiljnih ozljeda ili smrti.
   c. Obratite se kvalificiranom električaru ili proizvođaču ako imate pitanja o instalaciji prije spajanja opreme.

Veiligheidsmeldingen (indien van toepassing)
1. Lees, volg en bewaar deze instructies.
2. Houd u aan alle waarschuwingen.
3. Gebruik alleen hulpstukken/accessoires die door de fabrikant zijn gespecificeerd.

WAARSCHUWING: Het niet voorzien in de juiste ventilatie kan brandgevaar veroorzaken. Houd ten minste 20 mm ruimte naast de ventilatiegaten voor voldoende luchtstroom.

WAARSCHUWING: Stel dit product niet bloot aan regen of vocht om het risico op brand of elektrische schokken te verminderen.

WAARSCHUWING: Gebruik dit product niet op een plaats die onder water kan lopen.

WAARSCHUWING: Vermijd het gebruik van dit product tijdens onweer. Er bestaat een klein risico op elektrische schokken door blikseminslag.

Informatie elektrische veiligheid (indien van toepassing)
1. Naleving is vereist met betrekking tot spanning, frequentie en stroomvereisten zoals aangegeven op het etiket van de fabrikant. Aansluiting op een andere stroombron dan de gespecificeerde kan leiden tot een onjuiste werking, schade aan de apparatuur of brandgevaar als de beperkingen niet in acht worden genomen.
2. Er zitten geen onderdelen in deze apparatuur die door de gebruiker kunnen worden onderhouden. Onderhoud mag alleen worden uitgevoerd door een gekwalificeerde servicetechnicus.
3. Deze apparatuur is voorzien van een afneembare voedingskabel met een geïntegreerde kabel voor veiligheidsaarding voor aansluiting op een geaard stopcontact.
   a. Vervang de voedingskabel niet door een andere dan het meegeleverde goedgekeurde type. Gebruik nooit een adapterstekker om op een 2-draads stopcontact aan te sluiten, omdat dit de continuïteit van de aardingsdraad tenietdoet.
   b. De apparatuur vereist het gebruik van de aardingsdraad als onderdeel van de veiligheidscertificering. Wijziging of verkeerd gebruik kan schokgevaar opleveren dat kan leiden tot ernstig letsel of de dood.
   c. Neem contact op met een gekwalificeerde elektricien of de fabrikant als er vragen zijn over de installatie voordat u de apparatuur aansluit.
   d. Beschermende aarding wordt geleverd door de vermelde AC-adapter. De installatie in het gebouw moet zorgen voor een passende kortsluitbeveiliging.
   e. De beschermende bonding moet worden geïnstalleerd in overeenstemming met de plaatselijke nationale regels en voorschriften voor de bedrading.

Verklaring blootstelling aan straling
- Deze apparatuur moet worden geïnstalleerd en bediend met een minimale afstand van 30 cm tussen de radiator en uw lichaam.
- Deze transmitter mag niet worden gebruikt in combinatie met een andere antenne of transmitter.

Frequentiebanden tijdens gebruik (MHz):	2400 - 2483,5	5150 - 5350	5470 - 5725	5725 - 5875	57000 - 66000*
Maximaal RF-uitgangsvermogen:	≤ 20 dBm	≤ 23 dBm	≤ 30 dBm	≤ 36 dBm	≤ 40* dBm

*Sommige domeinen van de regelgeving staan hogere voltages en een breder frequentiebereik toe.
Dit apparaat is beperkt tot binnenshuis gebruik alleen in het 5150 - 5350 MHz frequentiebereik binnen alle lidstaten. Werkend in de 5,8 GHz frequentieband is verboden in niet-BFWA lidstaten.
Vaste diensten of eventuele beperkingen voor authorisatie dienen te voldoen aan lokale regelgeving.

Conformiteitsverklaring
UBIQUITI verklaart hierbij dat dit apparaat, Wave-AP-Micro voldoet aan de essentiële vereisten en andere relevante voorwaarden uit de Europese richtlijnen 2 14/53/EU, 2 14/30/EU, 2 14/35/EU. De software van het apparaat kan de conformiteit met de RED,zelfs als de software is veranderd of vervangen. De volledige EU-conformiteitsverklaring en gedetailleerde nalevingsinformatie vindt u op **ui.com/compliance**

Ubiquiti International Holding B.V.
Ekkersrijt 31 2, Son, Netherlands

Informacje o bezpieczeństwie (jeśli dotyczy)
1. Przeczytaj niniejsze instrukcje, postępuj zgodnie z nimi i zachowaj je.
2. Przestrzegaj wszystkich ostrzeżeń.
3. Używaj wyłącznie akcesoriów określonych przez producenta.

OSTRZEŻENIE: niezapewnienie odpowiedniej wentylacji może spowodować zagrożenie pożarowe. Aby zapewnić odpowiedni przepływ powietrza, należy zachować co najmniej 20 mm wolnej przestrzeni obok otworów wentylacyjnych.

OSTRZEŻENIE: aby zmniejszyć ryzyko pożaru lub porażenia prądem elektrycznym, należy chronić ten produkt przed deszczem lub wilgocią.

OSTRZEŻENIE: nie należy używać tego produktu w miejscu, które może zostać zanurzone w wodzie.

OSTRZEŻENIE: nie należy używać tego produktu podczas burzy z wyładowaniami elektrycznymi. Występuje wówczas niewielkie ryzyko porażenia piorunem.

Informacje o bezpieczeństwie elektrycznym (jeśli dotyczy)
1. Napięcie, częstotliwość i natężenie prądu zasilania muszą być zgodne z wymaganiami podanymi przez producenta. Podłączenie do innego źródła zasilania niż określone powyżej może spowodować nieprawidłową pracę urządzenia, uszkodzić je lub stanowić zagrożenie pożarowe w przypadku nieprzestrzegania ograniczeń.
2. Wewnątrz urządzenia nie ma części, które można wymienić lub naprawić samodzielnie. Czynności serwisowe muszą być wykonywane wyłącznie przez wykwalifikowanego technika serwisowego.
3. W zestawie z urządzeniem znajduje się odłączany przewód zasilający z uziemieniem, który można podłączyć do uziemionego gniazdka elektrycznego.
   a. Nie należy zastępować dołączonego i zatwierdzonego przewodu zasilającego przewodem innego rodzaju. Nie wolno podłączać wtyku zasilacza do gniazdka na wtyki z dowa bolcami, ponieważ w takim przypadku nie będzie można korzystać z funkcji uziemienia tego przewodu.
   b. Certyfikat bezpieczeństwa przewodu na zastosowanie wyłącznie w przypadku użycia przewodu z uziemieniem. Modyfikacja lub niewłaściwe użycie przewodu może stwarzać zagrożenie porażenia prądem, które może doprowadzić do poważnych obrażeń ciała lub śmierci..
   c. W razie wątpliwości dotyczących instalacji przed podłączeniem urządzenia należy skontaktować się z wykwalifikowanym elektrykiem lub jego producentem.
   d. Zasilacz sieciowy widoczny na liście zapewnia uziemienie ochronne. Odpowiednie zabezpieczenie zwarciowe powinno być zapewnione przez instalację obecną w budynku.
   e. Należy zapewnić połączenie ochronne zgodne z krajowymi przepisami i zasadami dotyczącymi okablowania.

Oświadczenie o narażeniu na promieniowanie
- Urządzenie to należy zainstalować i obsługiwać w odległości co najmniej 30 cm od ciała.
- Nadajnika tego nie można umieszczać w sąsiedztwie innych anten i nadajników ani używać go w połączeniu z innymi antenami i nadajnikami.

Pasma częstotliwości działania (MHz):	2400 - 2483,5	5150 - 5350	5470 - 5725	5725 - 5875	57000 - 66000*
Maksymalna moc wyjściowa RF:	≤ 20 dBm	≤ 23 dBm	≤ 30 dBm	≤ 36 dBm	≤ 40* dBm

*Przepisy w ramach niektórych dziedzin pozwalają na większą moc i szersze zakresy częstotliwości.
Urządzenie jest ograniczone do użytku w pomieszczeniach we wszystkich państwach członkowskich tylko wtedy, gdy pracuje w zakresie częstotliwości 5150 - 5350 MHz. Praca na paśmie częstotliwości 5,8 GHz jest zabroniona w państwach członkowskich ninależących do BFWA.
Uwaga: Służba stała lub wszelkie ograniczenia w dopuszczeniu do użytkowania muszą być zgodne z lokalnymi przepisami krajowymi.

Deklaracja zgodności
Firma UBIQUITI oświadcza, że to urządzenie Wave-AP-Micro jest zgodne z podstawowymi wymogami i właściwymi przepisami dyrektyw 2 14/53/UE, 2 14/30/UE, 2 14/35/UE. Oprogramowanie urządzenia nie może wpływać na zgodność z RED, nawet w przypadku wymiany lub zastąpienia oprogramowania. Pełny tekst deklaracji zgodności UE i szczegółowe informacje o zgodności są dostępne pod tym adresem internetowym: **ui.com/compliance**

Ubiquiti International Holding B.V.
Ekkersrijt 31 2, Son, Niderlandy

Avisos de segurança (se aplicável)
1. Leia, siga e guarde estas instruções.
2. Preste atenção a todos os avisos.
3. Utilize apenas acessórios especificados pelo fabricante.

AVISO: a incapacidade de fornecer a ventilação adequada pode provocar risco de incêndio. Mantenha, pelo menos, 20 mm de distância dos orifícios de ventilação para obter o fluxo de ar adequado.

AVISO: para reduzir o risco de incêndio ou choques elétricos, não exponha este produto à chuva ou à humidade.

AVISO: não utilize este produto em locais onde possa ficar submerso por água.

AVISO: evite utilizar este produto durante trovoadas. Existe o risco reduzido de choques elétricos provocados por relâmpagos.

Informações sobre segurança elétrica (se aplicável)
1. É necessário cumprir as indicações sobre tensão e frequência e as exigências atuais no rótulo do fabricante. Estabelecer ligação com uma fonte de alimentação diferente das especificadas pode resultar num funcionamento incorreto, provocar danos no equipamento ou risco de incêndio, caso as restrições não sejam cumpridas.
2. Não existem peças que possam ser reparadas pelo operador no interior deste equipamento. A reparação deve ser realizada apenas por um técnico qualificado.
3. Este equipamento é fornecido com um cabo de alimentação amovível, que possui um fio de segurança integral com ligação à terra que deve ser ligado a uma tomada de segurança com ligação à terra.
   a. Não substitua o cabo de alimentação por um que não seja do tipo aprovado fornecido. Nunca utilize uma ficha adaptadora para ligar a uma tomada sem ligação à terra, pois isto afeta a continuidade do fio terra.
   b. O equipamento requer a utilização do fio terra como parte da certificação de segurança, pois a modificação ou a utilização incorreta pode provocar risco de choque elétrico que pode resultar em lesões graves ou morte.
   c. Contacte um eletricista qualificado ou o fabricante antes de ligar o equipamento, caso tenha dúvidas sobre a instalação.
   d. A ligação à terra de proteção é fornecida pelo transformador de CA indicado. A rede elétrica do edifício deve oferecer a proteção de apoio para curtos-circuitos adequada.
   e. A ligação protetora deve ser instalada de acordo com as normas e regulamentos nacionais locais sobre ligações.

Declaração de exposição à radiação
- este equipamento deve ser instalado e utilizado mantendo uma distância mínima de 3 cm entre o radiador e o corpo do utilizador.
- Este transmissor não pode estar próximo nem funcionar em conjunto com outras antenas ou outros transmissores.

Bandas de frequência de funcionamento (MHz):	2400 - 2483,5	5150 - 5350	5470 - 5725	5725 - 5875	57000 - 66000*
Potência de RF máx.	≤ 20 dBm	≤ 23 dBm	≤ 30 dBm	≤ 36 dBm	≤ 40* dBm

*Alguns domínios regulatórios permitem potência superior e intervalos de frequência mais amplos.
Este dispositivo está restrito a utilização interior quando a operar no intervalo de frequência 515 - 535 MHz dentro de todos os Estados-membros. É proibida a banda de frequência 5,8 GHz nos Estados-membros não BFWA.
Nota: O serviço fixo ou quaisquer restrições à autorização de uso devem seguir os regulamentos locais do país.

Declaração de conformidade
A UBIQUITI declara que este dispositivo, Wave-AP-Micro, está em conformidade com os requisitos essenciais e outras disposições relevantes das diretivas 2 14/53/UE, 2 14/30/UE, 2 14/35/UE. O software do dispositivo não pode afetar a conformidade com o RED, mesmo se o software é alterado ou substituído. O texto da declaração de conformidade da UE e as informações sobre conformidade detalhadas estão disponíveis na íntegra através do seguinte endereço de Internet: **ui.com/compliance**

Ubiquiti International Holding B.V.
Ekkersrijt 31 2, Son, Netherlands

Notificări de siguranță (dacă este cazul)
1. Citiți, respectați și păstrați aceste instrucțiuni.
2. Țineți seama de toate avertismentele.
3. Utilizați numai dispozitive atașabile/accesorii specificate de producător.

AVERTISMENT: Nefurnizarea unei ventilații corespunzătoare poate cauza pericol de incendiu. Păstrați o distanță de cel puțin 20 mm lângă orificiile de ventilație pentru un flux de aer adecvat.

AVERTISMENT: Pentru a reduce riscul de incendiu sau electrocutare, nu expuneți acest produs la ploaie sau umezeală.

AVERTISMENT: Nu utilizați acest produs în locuri care se pot scufunda în apă.

AVERTISMENT: Evitați utilizarea acestui produs în timpul unei furtuni cu descărcări electrice. Există posibilitatea unui risc îndepărtat de electrocutare ca urmare a fulgerelor.

Informații privind siguranța electrică (dacă este cazul)
1. Conformitatea este obligatorie cu privire la tensiune, frecvență și cerințele actuale indicate pe eticheta producătorului. Conectarea la o sursă de alimentare electrică diferită de cele specificate poate avea drept rezultat funcționarea necorespunzătoare, daune la echipament sau poate reprezenta un pericol de incendiu dacă restricțiile nu sunt respectate.
2. În interiorul acestui echipament nu există piese ce pot fi servisate de operator. Lucrările de service trebuie să fie executate exclusiv de un tehnician de service calificat.
3. Acest echipament este dotat cu un cablu de alimentare electrică detașabil care are un fir de legare la pământ integral pentru conexiunea la o priză de siguranță împământată.
   a. Nu înlocuiți cablul de alimentare electrică cu unul care nu este de tipul omologat indicat. Niciodată nu utilizați o fișă de adaptor pentru conexiunea la o priză cu 2 fire deoarece astfel se întrerupe continuitatea firului de legare la pământ.
   b. Echipamentul necesită utilizarea firului de legare la pământ ca parte a certificării pe partea de siguranță; modificările sau utilizarea necorespunzătoare pot reprezenta pericol de șoc, care poate avea drept rezultat accidentări grave sau decesul.
   c. Contactați un electrician calificat sau producătorul dacă aveți întrebări legate de instalare înainte de a conecta echipamentul.
   d. Legarea la pământ de protecție este asigurată de adaptorul de c.a. menționat. Instalația clădirii trebuie să ofere o protecție de rezervă corespunzătoare în caz de scurtcircuit.
   e. Trebuie instalată o legătură de protecție în conformitate cu regulile și reglementările naționale locale.

Declarație privind expunerea la radiații
- Acest echipament trebuie instalat și utilizat la o distanță de minimum 30 cm între radiator și corpul dvs.
- Acest transmițător nu trebuie să fie amplasat în aceeași locație sau utilizat împreună cu orice altă antenă sau alt transmițător.

Benzi de frecvență pentru funcționare (MHz):	2400 - 2483,5	5150 - 5350	5470 - 5725	5725 - 5875	57000 - 66000*
Putere max. de ieșire RF:	≤ 20 dBm	≤ 23 dBm	≤ 30 dBm	≤ 36 dBm	≤ 40* dBm

*Unele domenii de reglementare permit intervale de putere mai mari și domenii de frecvență mai largi.
Utilizarea acestui dispozitiv în toate statele membre este limitată doar la spații interioare, atunci când operează în intervalul de frecvențe 515 - 5350 MHz. Operarea în banda de frecvență de 5,8 GHz este interzis în statele care nu sunt membre BFWA.
Notă: Serviciul fixat sau orice restricții pentru autorizarea utilizării trebuie să respecte reglementările locale ale țării.

Declaratie de conformitate
Prin prezenta, UBIQUITI, declară că acest dispozitiv, Wave-AP-Micro, este conform cu cerințele esențiale și alte dispoziții relevante ale Directivelor 2 14/53/UE, 2 14/30/UE, 2 14/35/UE. Software-ul dispozitivului nu poate afecta conformitatea cu RED (Directiva privind echipamentele radio), chiar și în cazul în care software-ul este modificat sau înlocuit. Textul complet al declarației de conformitate UE și informații detaliate despre conformitate sunt disponibile la următoarea adresă de internet: **ui.com/compliance**

Ubiquiti International Holding B.V.
Ekkersrijt 31 2, Son, Țările de Jos

Säkerhetsanvisningar (om tillämpligt)
1. Läs, följ och behåll de här instruktionerna.
2. Beakta alla varningar.
3. Använd endast bihang/tillbehör som anges av tillverkaren.

VARNING: Underlåtenhet att tillhandahålla tillräcklig ventilation kan orsaka brandfara. Ha minst 20 mm fritt utrymme bredvid ventilationshål för tillräckligt luftflöde.

VARNING: För att minska risken för brand eller elektriska stötar bör du undvika att produkten utsätts för regn eller fukt.

VARNING: Använd inte produkten på en plats som kan bli nedsänkt i vatten.

VARNING: Undvik att använda produkten vid åskväder. Det kan finnas en liten risk för elektriska stötar vid blixtnedslag.

Information om elsäkerhet (om tillämpligt)
1. Efterlevnad med avseende på krav för spänning, frekvens och ström anges i tillverkarens etikett. Anslutning till en annan strömkälla än de angivna kan orsaka felaktig funktion, skador på utrustningen eller utgöra en brandrisk om begränsningarna inte följs.
2. Det finns inga delar som användaren kan serva inuti denna utrustning. Service bör endast utföras av en behörig servicetekniker.
3. Utrustningen är försedd med en löstagbar strömsladd som har en viktig skyddsjordledning avsedd för anslutning till ett jordat säkerhetsuttag.
   a. Byt inte ut strömsladden mot en som inte är av den godkända typen som tillhandahålls. Använd aldrig en adapterstickpropp för att ansluta till ett 2-trådsuttag eftersom detta förstör förbindelsen i jordledningen.
   b. Utrustningen kräver användning av jordledningen som en del av säkerhetscertifieringen. Modifiering eller felaktig användning kan innebära risk för stötar som kan resultera i allvarliga personskador eller dödsfall.
   c. Kontakta en behörig elektriker eller tillverkaren om du har frågor om installationen innan du ansluter utrustningen.
   d. Skyddande jordning ges av växelströmsadaptern i listan. Byggnadsinstallationen ska ge lämpligt kortslutningsskydd.
   e. Skyddande potentialutjämning måste installeras i enlighet med lokala, nationella regler och förordningar för kablage.

Meddelande om exponering för strålning
- Utrustningen bör installeras och användas med ett minsta avstånd på 30 cm mellan radiatorn och din kropp.
- Sändaren får inte placeras tillsammans med eller köras tillsammans med någon annan antenn eller sändare.

Frekvensband för drift (MHz):	2400 - 2483,5	5150 - 5350	5470 - 5725	5725 - 5875	57000 - 66000*
Max RF-utefekt:	≤ 20 dBm	≤ 23 dBm	≤ 30 dBm	≤ 36 dBm	≤ 40* dBm

*Vissa regleringsdomäner tillåter högre effekt och bredare frekvensområden. Denna enhet är begränsad till användning inomhus när den arbetar i 5150 - 535 MHz frekvensområde inom alla medlemsstater. Användning i 5,8 GHz-frekvensbandet är förbjudet i icke-BFWA-länder.
Obs: Fast tjänst eller begränsningar för godkännande av användning ska följa lokala landsbestämmelser.

Försäkran om överensstämmelse
Härmed försäkrar UBIQUITI att den här enheten, Wave-AP-Micro, efterlever de viktiga kraven och andra relevanta bestämmelser i direktiven 2 14/53/EU, 2 14/30/EU, 2 14/35/EU. Enhetens programvara kan inte påverka överensstämmelsen med den RÖDA, även om programvaran ändras eller byts ut. Den fullständiga EU-försäkran om överensstämmelse och detaljerad information om efterlevnad är tillgänglig på följande internetadress: **ui.com/compliance**

Ubiquiti International Holding B.V.
Ekkersrijt 31 2, Son, Nederländerna

Varnostna obvestila (če je uporabno)
1. Preberite, upoštevajte in shranite ta navodila.
2. Upoštevajte vsa opozorila.
3. Uporabljajte samo nastavke/dodatno opremo v skladu z določili proizvajalca.

OPOZORILO: če ne zagotovite ustreznega zračenja, lahko pride do požara. Pred prezračevalnimi luknjami mora biti najmanj 20 mm prostega prostora za ustrezen pretok zraka.

OPOZORILO: da zmanjšate tveganje električnega udara ali požara, tega izdelka ne izpostavljajte dežju ali vlagi.

OPOZORILO: tega izdelka ne uporabljajte na kraju, ki ga lahko preplavi voda.

OPOZORILO: tega izdelka ne uporabljajte med nevihto z bliskanjem. Obstaja nevarnost električnega udara zaradi strele.

Informacije o električni varnosti (če je uporabno)
1. Zahteva se skladnost v zvezi z napetostjo, frekvenco in veljavnimi zahtevami, navedenimi na oznaki proizvajalca. Povezava z virom napajanja, ki ni naveden, lahko povzroči nepravilno delovanje, škodo na opremi ali nevarnost požara, če se ne upoštevajo omejitve.
2. V opremi ni delov, ki bi jih uporabnik lahko popravil sam. Servis lahko izvaja le usposobljen servisni tehnik.
3. Opremi je priložen snemljivi napajalni kabel z vgrajeno varnostno ozemljitveno povezavo, ki je namenjena povezavi z ozemljeno varnostno vtičnico.
   a. Napajalnega kabla ne nadomestite z vrsto kabla, ki ni navedena kot odobren. Adapterskega vtiča ne uporabljajte za povezavo z dvožično vtičnico, saj to prekine delovanje ozemljitvene povezave.
   b. V okviru certifikata o varnosti je z opremo treba uporabljati ozemljitveno povezavo, pri čemer lahko spreminjanje ali napačna uporaba privede do nevarnosti udara, ki lahko povzroči resno poškodbo ali smrt.
   c. Če imate vprašanja o namestitvi, se pred povezovanjem opreme obrnite na usposobljenega električarja ali izdelovalca.
   d. Zaščitno ozemljitev zagotavlja naveden AC-adapter. Oprema za namestitev v stavbah zagotovi ustrezno podporno zaščito pred kratkim stikom.
   e. Namestiti je treba zaščitno povezovanje za izenačitev potencialov v skladu z lokalnimi nacionalnimi pravilniki in predpisi o napeljavi.

Izjava o izpostavljenosti sevanju
- To opremo je treba namestiti in uporabljati tako, da je najmanjša razdalja med oddajnim telesom in vami 3 cm.
- Tega oddajnika se smete namestiti poleg druge antene ali oddajnika oziroma ga ni dovoljeno uporabljati v takšni kombinaciji.

Frekvenčni pasovi delovanja (MHz):	2400 - 2483,5	5150 - 5350	5470 - 5725	5725 - 5875	57000 - 66000*
Največja izhodna moč RF:	≤ 20 dBm	≤ 23 dBm	≤ 30 dBm	≤ 36 dBm	≤ 40* dBm

*Nekatera regulativna področja dovoljujejo večjo moč in širši frekvenčni razpon.
Ta naprava je omejena samo na uporabo v zaprtih prostorih, če deluje v frekvenčnem območju 5150 - 5350 MHz v vseh državah članicah. Delovanje v frekvenčnem pasu 5,8 GHz je v državah, ki niso članice BFWA, prepovedano.
Opomba: Fiksna storitev ali kakršne koli omejitve za odobritev uporabe morajo biti v skladu z lokalnimi predpisi.

Izjava o skladnosti
Družba UBIQUITI izjavlja, da je ta naprava Wave-AP-Micro v skladu z osnovnimi zahtevami in drugimi ustreznimi določbami direktiv 2 14/53/EU, 2 14/3 /EU, 2 14/35/EU. Programska oprema naprave ne more vplivati na skladnost z RED, tudi če se programska oprema spremeni ali zamenja. Celotno besedilo Izjave EU o skladnosti in podrobne informacije o skladnosti so na voljo na naslednjem spletnem mestu: **ui.com/compliance**

Ubiquiti International Holding B.V.
Ekkersrijt 31 2, Son, Nizozemska

Bezpečnostné informácie (ak sa používa)
1. Tieto pokyny si prečítajte, dodržiavajte ich a odložte si ich.
2. Venujte pozornosť všetkým varovaniam.
3. Používajte len prídavné zariadenia/príslušenstvo špecifikované výrobcom.

VAROVANIE: Nedostatočná ventilácia môže spôsobiť nebezpečenstvo požiaru. Pri ventilačných otvoroch nechajte voľný priestor minimálne 20 mm, aby sa zabezpečilo primerané prúdenie vzduchu.

VAROVANIE: Nevystavujte tento produkt dažďu ani vlhkosti, aby sa znížilo riziko požiaru alebo zásahu elektrickým prúdom.

VAROVANIE: Tento produkt nepoužívajte na miestach, ktoré sa môžu ocitnúť pod vodou.

VAROVANIE: Tento produkt nepoužívajte počas búrky s bleskami. Mohlo by to predstavovať vzdialené riziko zasiahnutia elektrickou energiou z blesku.

Informácie o elektrickej bezpečnosti (ak sa používa)
1. Vyžaduje sa splnenie požiadaviek ohľadom napätia, frekvencie a elektrického prúdu uvedených na štítku výrobcu. Pripojenie k inému ako špecifikovanému napájaciemu zdroju môže zapríčiniť nesprávne fungovanie, poškodenie zariadenia alebo v prípade prekročenia obmedzení môže predstavovať nebezpečenstvo požiaru.
2. V tomto zariadení sa nenachádzajú žiadne diely, ktorých servis by mohla vykonať obslužujúca osoba. Servis smie vykonávať výlučne kvalifikovaný servisný technik.
3. Toto zariadenie sa poskytuje z odpojiteľným sieťovým káblom, ktorý obsahuje integrovaný bezpečnostný uzemňovací vodič určený na zapojenie do uzemnenej bezpečnostnej zásuvky.
   a. Sieťový kábel nevymieňajte za iný, ktorý nebol dodaný ako schválený typ. Nepoužívajte adaptér na pripojenie k 2-vodičovej zásuvke. Prerušíte tým kontinuitu uzemňovacieho vodiča.
   b. Použitie uzemňovacieho vodiča so zariadením sa vyžaduje v rámci bezpečnostnej certifikácie. Úpravy alebo nesprávne používanie môžu predstavovať nebezpečenstvo zasiahnutia elektrickým prúdom, čo môže viesť k vážnemu zraneniu alebo smrti.
   c. V prípade otázok ohľadom inštalácie sa pred pripojením zariadenia obráťte na kvalifikovaného elektrikára alebo výrobcu.
   d. Ochranné uzemnenie je zabezpečené uvedeným AC adaptérom. Inštalácia v budove by mala zabezpečiť príslušnú záložnú ochranu pred skratovaním.
   e. Ochranné pospájanie musí byť nainštalované v súlade s miestnymi štátnymi pravidlami a nariadeniami pre elektroinštalácie.

Vyhlásenie o vystavení ožiareniu
- Toto zariadenie sa musí inštalovať a obsluhovať tak, aby bola vzdialenosť medzi žiričom a vaším telom minimálne 30 cm.
- Tento vysielač nesmie byť umiestnený ani sa nesmie obsluhovať spoločne so žiadnou inou anténou alebo vysielačom.

Prevádzkové frekvenčné pásma (MHz):	2400 - 2483,5	5150 - 5350	5470 - 5725	5725 - 5875	57000 - 66000*
Max. VF výstupný výkon:	≤ 20 dBm	≤ 23 dBm	≤ 30 dBm	≤ 36 dBm	≤ 40* dBm

*Niektoré regulačné domény povoľujú vyšší výkon a širšie frekvenčné rozsahy. Používanie tohto zariadenia je obmedzené len na interiérové používanie v rámci frekvenčného rozsahu 5150 až 5350 MHz vo všetkých členských štátoch. Prevádzka vo frekvenčnom pásme 5,8 GHz je v členských štátoch, kde sa nepoužíva BFWA, zakázaná.
Poznámka: Akékoľvek použitie sa musí riadiť platnými predpismi miestnej krajiny.

Vyhlásenie o zhode
Spoločnosť UBIQUITI týmto prehlasuje, že toto zariadenie Wave-AP-Micro spĺňa základné požiadavky a ďalšie príslušné ustanovenia smerníc 2 14/53/E , 2 14/30/E , 2 14/35/E . Softvér zariadenia nemôže ovplyvniť zhodu s požiadavkami smernice o rádiových zariadeniach (RED), a to ani v prípade, že sa softvér zmení alebo vymení. Plné znenie vyhlásenia o zhode EÚ a podrobné informácie o súlade sú k dispozícii na nasledujúcej internetovej adrese: **ui.com/compliance**

Ubiquiti International Holding B.V.
Ekkersrijt 31 2, Son, Holandsko

Предупреждения за безопасност (ако са приложими)
1. Прочетете, спазвайте и съхранявайте тези инструкции.
2. Обърнете внимание на всички предупреждения.
3. Използвайте само приспособления/аксесоарите, посочени от производителя.

ПРЕДУПРЕЖДЕНИЕ: При липса на правилна вентилация има опасност от възникване на пожар. За осигуряване на подходящ въздушен поток дръжте на разстояние от поне 20 мм от вентилационните отвори.

ПРЕДУПРЕЖДЕНИЕ: За намаляване на риска от пожар или токов удар не излагайте продукта на дъжд или влага.

ПРЕДУПРЕЖДЕНИЕ: Не използвайте продукта на места, които могат да попаднат под вода.

ПРЕДУПРЕЖДЕНИЕ: Избягвайте използването на продукта по време на гръмотевични бури. Може да има риск от дистанционен токов удар от светкавица.

Информация за електрическа безопасност (ако е приложимо)
1. Изискванията за напрежение, честота и ток, посочени на етикета на производителя, следва да бъдат спазвани. Свързване към източници на захранване, различни от посочените, може да доведе до неправилна работа, повреждане на оборудването или опасност от пожар в случай на неспазване на ограниченията.
2. В оборудването няма части, изискващи обслужване от оператор. Сервизно обслужване трябва да се извършва само от квалифицирани техници.
3. Това оборудване е снабдено с подвижен захранващ кабел, който има интегриран защитен заземителен проводник, предназначен за свързване към заземен предпазен изход.
   а. Не подменяйте захранващия кабел с кабел, различен от предоставения одобрен тип. Никога не използвайте преходен щепсел за свързване към 2-проводников изход, тъй като това ще компрометира заземяването.
   б. Сертификатът за безопасност на оборудването налага използване на заземителен проводник, като модификацията или неправилната му употреба може да създаде опасност от токов удар, който да доведе до сериозно нараняване или смърт.
   в. Свържете се с квалифициран електротехник или с производителя, ако имате въпроси относно монтажа, преди да свържете оборудването.
   г. Защитното заземяване се осигурява от посочения променливотоков адаптер. Сградната инсталация следва да е осигурена с подходяща резервна защита от късо съединение.
   д. Защитните връзки трябва да бъдат инсталирани в съответствие с местни национални правила и регламенти за окабеляване.

Декларация за излагане на радиация
- Това оборудване трябва да се монтира и експлоатира на минимално разстояние от 30 см между излъчвателя и вашето тяло.
- Този предавател не трябва да бъде позициониран до или експлоатиран заедно с други антени или предаватели.

Работна честота (MHz):	2400 - 2483,5	5150 - 5350	5470 - 5725	5725 - 5875	57000 - 66000*
Максимална излъчвана радиочестотна мощност:	≤ 20 dBm	≤ 23 dBm	≤ 30 dBm	≤ 36 dBm	≤ 40* dBm

*В някои регулаторни сфери се допуска по-висока мощност и по-широк радиочестотен диапазон.
Това устройството е ограничено за използване на закрито само когато работи в радиочестотен диапазон от 5150 до 5350 MHz за всички държави членки. Забранена е експлоатация в радиочестотната лента 5,8 GHz в държави извън фиксирания широколентов безжичен достъп.
Забележка: Фиксираните услуги или ограниченията за разрешаване на употреба трябва да съответстват на местните регламенти в държавата.

Декларация за съответствие
С настоящото UBIQUITI декларира, че това устройство, Wave-AP-Micro, съответства на съществените изисквания и другите приложими предписания на Директиви 2 14/53/EC, 2 14/30/EC, 2 14/35/EC. Устройството има софтуер, който не може да повлияе върху съответствието с Директивата за радиосъоръженията (RED) дори ако бъде променен или подменен. Пълният текст на ЕС Декларацията за съответствие и подробна информация за съответствието е налична на следния интернет адрес: **ui.com/compliance**

Убикуити Интернешънъл Холдинг Б.В. (Ubiquiti International Holding B.V.)
Ekkersrijt 31 2, Son, Нидерландия

Biztonsági megjegyzések (ha vannak)
1. Olvassa el, kövesse és tartsa be ezeket az utasításokat.
2. Vegye figyelembe az összes figyelmeztetést.
3. Csak a gyártó által meghatározott csatolmányokat/tartozékokat használja.

FIGYELMEZTETÉS: A megfelelő szellőzés elmulasztása tűzveszélyt okozhat. A megfelelő légáramlás érdekében hagyjon legalább 20 mm szabad helyet a szellőzőnyílások mellett.

FIGYELMEZTETÉS: A tűz vagy áramütés kockázatának csökkentése érdekében ne tegye ki a terméket esőnek vagy nedvességnek.

FIGYELMEZTETÉS: Ne használja ezt a terméket olyan helyen, ahol víz alá kerülhet.

FIGYELMEZTETÉS: Kerülje a termék használatát vihar idején. Fennállhat a villámcsapás miatti áramütés veszélye.

Elektromos biztonsági információk (ha van)
1. Meg kell felelni a gyártó címkéjén feltüntetett feszültség-, frekvencia- és áramkövetelményeknek. A megadottaktól eltérő áramforráshoz való csatlakoztatás helytelen működéshez, a berendezés károsodásához vagy tűzveszélyhez vezethet, ha nem tartják be a korlátozásokat.
2. Ebben a berendezésben nincsenek kezelő által javítható alkatrészek. A szervizelést csak szakképzett szerviztechnikus végezheti.
3. Ez a berendezés egy lecsatolható tápkábellel van ellátva, amely beépített biztonsági földelővezetékkel rendelkezik, amelyet földelt biztonsági aljzathoz kell csatlakoztatni.
   a. Ne cserélje ki a tápkábelt olyanra, amely nem mellékelt jóváhagyott típus. Soha ne használjon adapterdugót a 2 vezetékes aljzathoz való csatlakoztatáshoz, mert ez megsérti a földelő vezeték folytonosságát.
   b. A berendezés a biztonsági tanúsítvány részeként megköveteli a földelővezeték használatát, a módosítás vagy a helytelen használat áramütésveszélyt jelenthet, amely súlyos sérülést vagy halált okozhat.
   c. Ha kérdése van a telepítéssel kapcsolatban, a berendezés csatlakoztatása előtt forduljon szakképzett villanyszerelőhöz vagy a gyártóhoz.
   d. A védőfoldelést a listán szereplő AC adapter biztosítja. A beépített szigetelésnek megfelelő rövidzárlat elleni védelmet kell biztosítania.
   e. A védőkötést a helyi nemzeti huzalozási szabályoknak és előírásoknak megfelelően kell beszerelni.

Sugárterhelési nyilatkozat
- Ezt a berendezést úgy kell felszerelni és üzemeltetni, hogy a sugárforrás és a teste között legalább 30 cm távolság legyen.
- Ezt az adót nem szabad más antennával vagy adóval egy helyen elhelyezni, illetve azzal együtt működtetni.

Működési frekvencia (MHz):	2400 - 2483,5	5150 - 5350	5470 - 5725	5725 - 5875	57000 - 66000*
Max. RF kimeneti teljesítmény:	≤ 20 dBm	≤ 23 dBm	≤ 30 dBm	≤ 36 dBm	≤ 40* dBm

*Egyes szabályozási tartományok nagyobb teljesítményt és szélesebb frekvenciatartományt tesznek lehetővé.
Ez az eszköz csak beltéri használatra korlátozódik, ha az 5150 - 5350 MHz frekvenciatartományban működik az összes tagállamon belül. Az 5,8 GHz-es frekvenciasávban tilos a működtetés a BFWA-n kívüli tagállamokban.
Megjegyzés: A fix szolgáltatásnak vagy a használat engedélyezésére vonatkozó korlátozásoknak meg kell felelniük az ország helyi előírásainak.

Megfelelőségi nyilatkozat
Az UBIQUITI ezennel kijelenti, hogy ez az Wave-AP-Micro eszköz megfelel a 2 14/53/EU, 2 14/30/EU, 2 14/35/EU. A készülék olyan szoftverrel rendelkezik, amely nem befolyásolja a RED-nek való megfelelőséget, még akkor sem, ha a szoftvert megváltoztatják vagy kicserélik. Az EU