Included standards
图纸包含标准

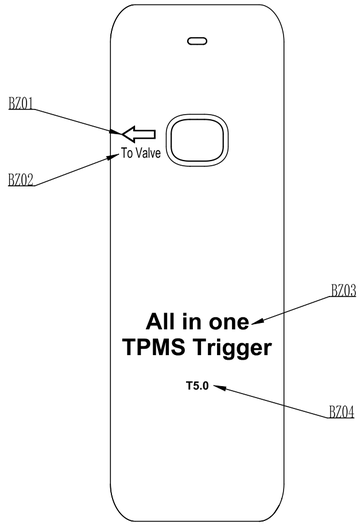

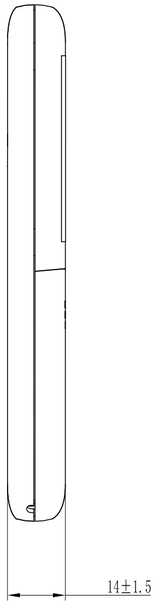

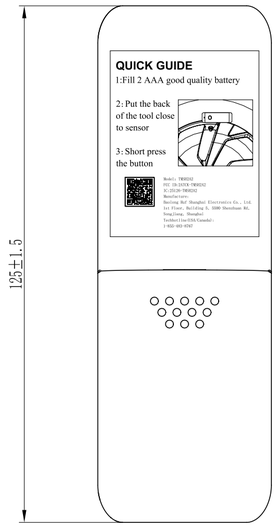

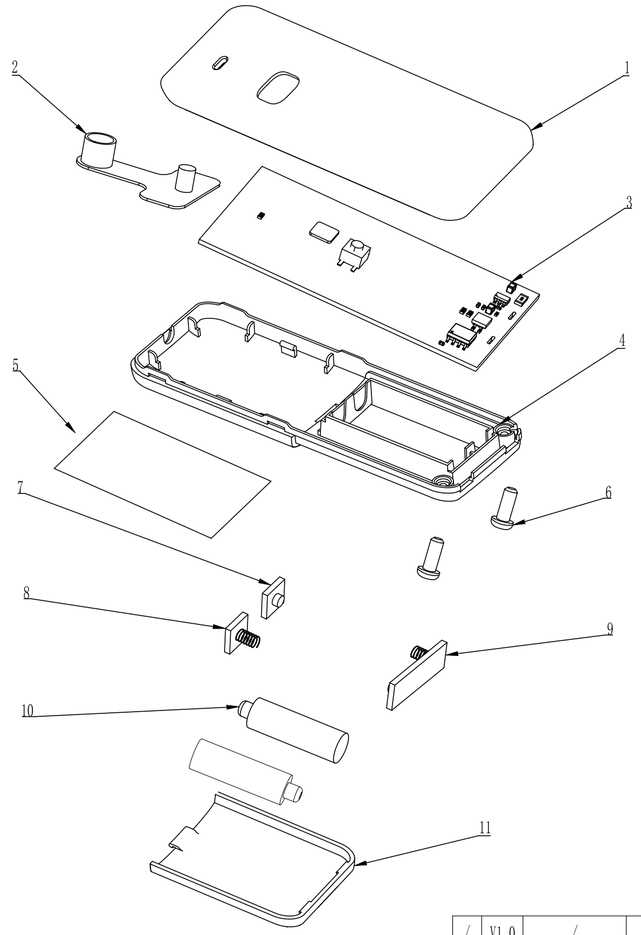

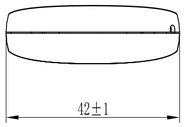

No. 序号	Symbol 标 志	Content 内容要求	Legend 示范图例	Marking requirements 工艺要求
BZ01	Arrow 箭 头	⇦	⇦	Laser/8.4mm*4.1mm 激光打标/8.4mm*4.1mm
BZ02	The arrow points to the description 箭头指向说明	To Valve	To Valve	Laser/Arial/2.5mm/Width Scale 0.7 激光打标/Arial/字高：2.5mm/宽度比例0.7
BZ03	Tool name 名 称	All in one TPMS Trigger	**All in one TPMS Trigger**	Laser/Arial/4mm/Width Scale 1.0 激光打标/Arial/字高：4mm/宽度比例1.0
BZ04	Tool code 工具代号	T5.0	T5.0	Laser/Arial/2.0mm/Width Scale 1.0 激光打标/Arial/字高：2.0mm/宽度比例1.0

NO. 序 号	Part Name 零件名称	Quantity 数量	Material 材 料	Remark 备 注
11	Battery cover 电池仓盖	1	ABS	Black 黑色
10	Battery 电池	2	/	/
9	Gasket 电池单片正负极	1	SUS304	Silver 银色
8	Gasket- 电池单片负极	1	SUS304	Silver 银色
7	Gasket+ 电池单片正极	1	SUS304	Silver 银色
6	Screw 自攻螺钉	2	Q235	Silver 银色
5	Label 背面文字标签	1	PET	Transparent 透明
4	Cover 后盖	1	ABS	Black 黑色
3	PCBA	1	/	/
2	Button 按键	1	Rubber	红+白 Red and white
1	Housing 前壳	1	ABS	Black 黑色

Technical requirements
1.Good appearance, no burrs, shrinkage and other defects, the font is clear, no missing, the housing and the cover are well matched;
2.Injected gate, parting line, product port shall not be marked, scraping hands;
3.The label is pasted properly, and there is no warping, bulging and other defects
4.Refer to the 3D data for unmarked dimensions;
5.CC: ⊙ ,SC:◎ .

技术要求
1.外观要求良好，无毛刺、缩印等缺陷,字体清晰、无缺少，前壳和后盖配合良好;
2.进浇口、分型线、产品端口不得有批锋、刮手;
3.标签粘贴端正，无翘起、鼓包等不良;
4.未注尺寸参照3D数据;
5.关键特性: ⊙ ,重要特性: ◎ 。

Rev 序号	Ver 版本号	ECR-No. 变更号	Description of changes 变更描述	Date/Name 日期/姓名
/	V1.0	/	Initial release 首次发行	Tong Zuofei 2025/1/17

Tolerancing/公 差 原 则: ISO 8015

VERTRAULICH-CONFIDENTIAL/
机 密 文 件

This document is electronical built and valid without autograph signature/
本文件为电子版无需亲笔签名即可生效

All dimension apply to the finished product including surface/
所有尺寸包括表面均适用于成品

Color/ 颜色: Black/黑色		Surface treatment/ 表面处理: /	Surface(mm^2)/ 表面面积: /
Verify/审 核 Xiong Xia 2025/1/17	Approve/批准 Xie Zuowei 2025/1/17	Material short name/ 材 料: /	Weight (g) / W 重量: 34.8±1.8
Check/校对 Wang Xuejian 2025/1/17	Released/发行 Cheng Xiaoying 2025/1/17	General tol. for dimens. without spec. tolerance/ 未注尺寸公差标准: GB/T 1804-c	
Designed/设计 Tong Zuofei 2025/1/17		Release-status/下发状态: /	
Scale/ 比 例: 1:1		Title/图 名: LF trigger/LF触发工具	
Page/页 码: 1 of 1		Drawing No./图 号: 200000124623-JG	Format/图 框: A2
Projection method/投影视角:		Baolong Huf Shanghai Electronics Copyright reg. ISO 16016 保隆霍富(上海)电子有限公司版权所有	SW-Version/ 软件版本: ZWCAD2019

LF trigger/LF触发工具

Title/图 名:

Part No./ 料 号: 200000124623