01

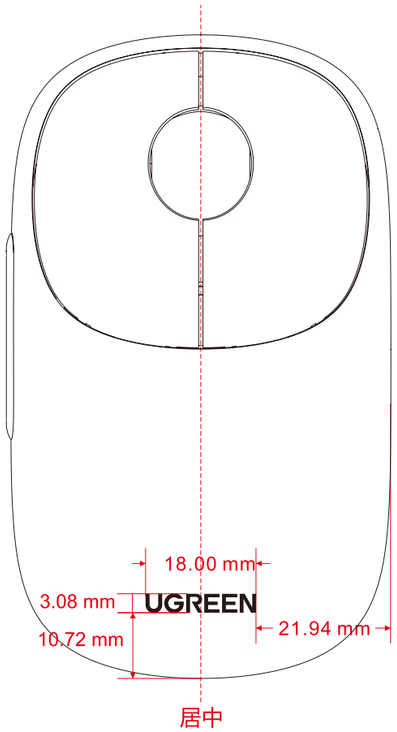

02

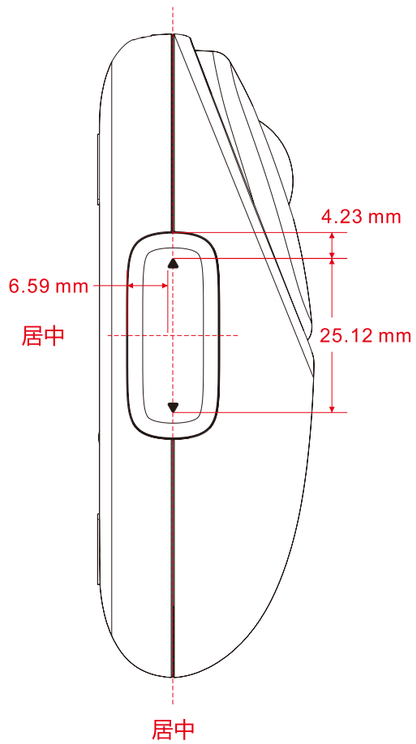

03

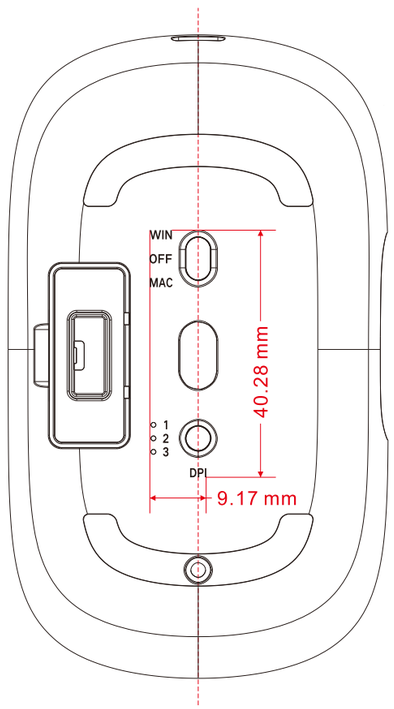

04

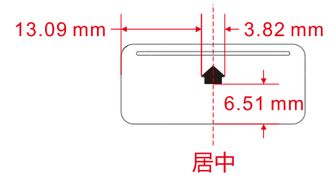

05

0.4

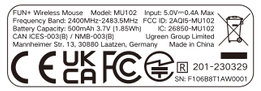

此SN编码随单个产品的生产时间和流水号进行变更
字体：汉仪旗黑-55S
大小：3pt
参考字体： ABCDEFGHIJKLMNOPQ
RSTUVWXYZ1234567890
具体规范参考文件（绿　　联产品SN编码规则）

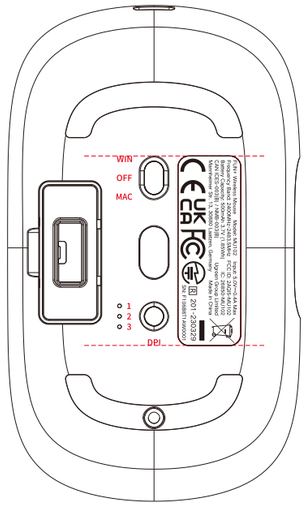

环保要求：参考绿联最新《WI-WI-QE-179 有害物质管理标准》