SPECIFICATION

SHEET FOR APPROVAL

（Revision：R：A0）

	CUSTOMER		
	CS P/N	7.7uh	
	Antenna type	MPP	
	FREQUENCY		
	ZTX NO.	1.22.00660	
	DATE	2023-12-04	

CUSTOMER			
QA CHECKED	ME CHECKED	RF CHECKED	MANAGER CHECKED

Remark：

Sign：

MANAGER CHECKED	MANAGER CHECKED	ME CHECKED	RF CHECKED	LISTER
		Liu Liping	Liang Wenyao	

深圳市中天迅通信技术股份有限公司 2023.12.04 研发专用章

ZTX 中天迅

Shenzhen ZTX Communication Technology Co., Ltd

Add: No. 34 Shilong Avenue, Shiyan Town, Baoan District, Shenzhen (Tengda Industrial Park)

postcode：518000 telephone：0755-27588320

fax：0755-27588045 http://www.chinaztx.com

Customer Code	/	Product Name	Wireless charging coil
Specification	1.22.00660	Winding Direction	CCW

Document issue record

Ver.	Modify Desc.	Issue Date
A0	First issue	2023/12/4

ZTX 中天迅 Product Specification	Code	/
	Ver.	A0
	Page	3/4

Customer Code	/	Product Name	Wireless charging coil
Specification	1.22.00660	Winding Direction	CCW

一.Winding Specification:

Wdg Type	Wire		Wire OD	Turns	Layer
CCW	1	2	0.08 漆包线	11	1

二. Electrical Specifications:

NO.	Properties	Test conditions	Value	Unit	TOL	Tester
1	LS	100KHZ/1V	7.7	μH	10%	TH2830
2	DCR	@25°C	65	mΩ	max	TH2516
3	Q value	100KHZ/1V	60		Min	TH2830

三. Material list

NO.	Material	Spec.
1	Enamelled twisted wire	0.08
2	Ferrite double slot hard disk	43.5
3	Ferrite hard magnetic disc	15
4	Rubber backing	Ordinary double-sided back tape single-hand tear 42*0.05

	Product type	Wireless Charging coil
SHENZHEN ZTX COMMUNICATION TECHNOLOGY CO., LTD	Ver.	A0

图纸编号：ZTX-QR-RD-013

Rev 版本	Description 描述	Designed 制图	Date 日期
V1	首次发行	刘黎平	2023.11.24

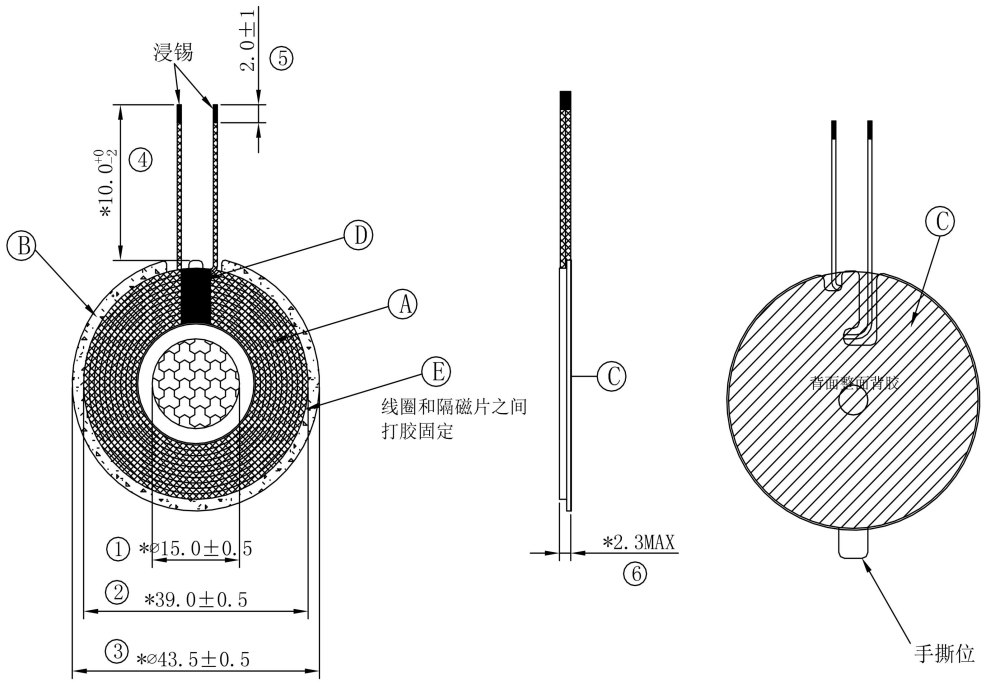

技术参数：

序号	性能	测试条件	数值	公差
ⓐ	LS	100KHZ/1V	7.7μH	10%
ⓑ	DCR	@25° C	65mΩ	max
ⓒ	Q值	100KHZ/1V	60	Min

材质说明：

序号	部件名称	规格型号	料号&备注
Ⓐ	漆包绞线	0.08*75P	
Ⓑ	铁氧体磁罐	硬磁片尺寸φ43.5mmm，开槽 中间硬磁凸柱φ15mm	材料：BP40
Ⓒ	双面背胶	背胶T=0.08mm	
Ⓓ	茶色高温胶带	5*28mm	
Ⓔ	胶水	白胶103	

备注：

1、图中所标注"*"的尺寸为IQC来料检测尺寸；
2、包货方式：珍珠棉包装；
3、产品表面不能有油污、刮伤、溢胶、起翘变形等不良问题；
4、材质符合ROHS2.0/Reach HF要求；
5、未经过ZTX公司确认，材料不能随意更改；

ZTX 深圳市中天迅通信技术股份有限公司
Shenzhen ZHONGTIANXUN Communication Technology Shares Co.,Ltd

General Tolerance Grade / Dim	A	B
5-10	±0.10	±0.20
10-20	±0.15	±0.30
20-40	±0.20	±0.40
40>	±0.25	±0.50

Date 日期：2023.11.24	Unit 单位：mm	Rev 版本：V1	Scale 比例：1:1	Project code 项目代码：ztx4048
Designed 设计：刘黎平	Material 材料：			Project Name. 项目名称：7.7uh发射线圈
Checked 审核：梁文耀	Process 工艺：			Product Name 产品名称：MPP模组线圈
Approval 批准：邹国华	Third Angle 第三视角			Material Code 物料编码：1.22.00660

SHENZHEN ZTX COMMUNICATION TECHNOLOGY CO., LTD

Product type	Wireless Charging coil
Ver.	A0

ZTX 中天迅 Product Specification

Code	Ver.	Page
/	A0	4/4