部 品 规 格 书

部品名称	
版　本	
生效日期	

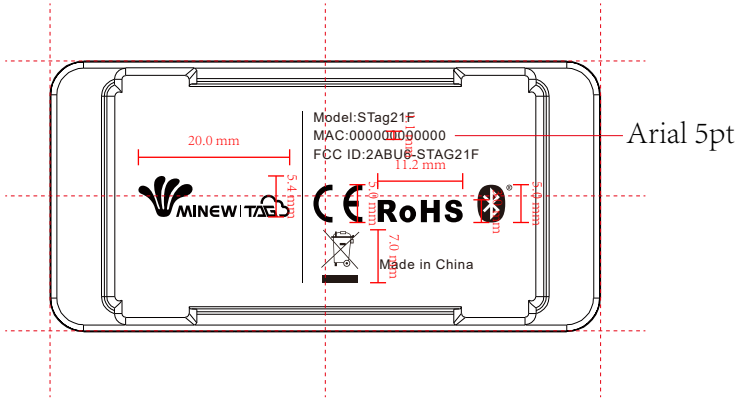

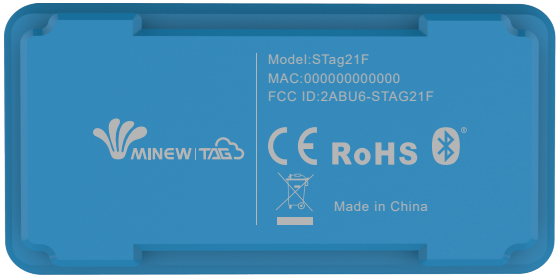

NO.	年.月.日	版 本	变 更 记 录	签 名	部品料号	
3					材　质	
2					表面处理	
1					颜　色	

未标公差	
L≦4	±0.1
4<L≦16	±0.12
16<L≦63	±0.2
63<L≦250	±0.4
250>L	±0.5

单位：mm	制　订	审　核	批　准
比例:1/1			
年.月.日			