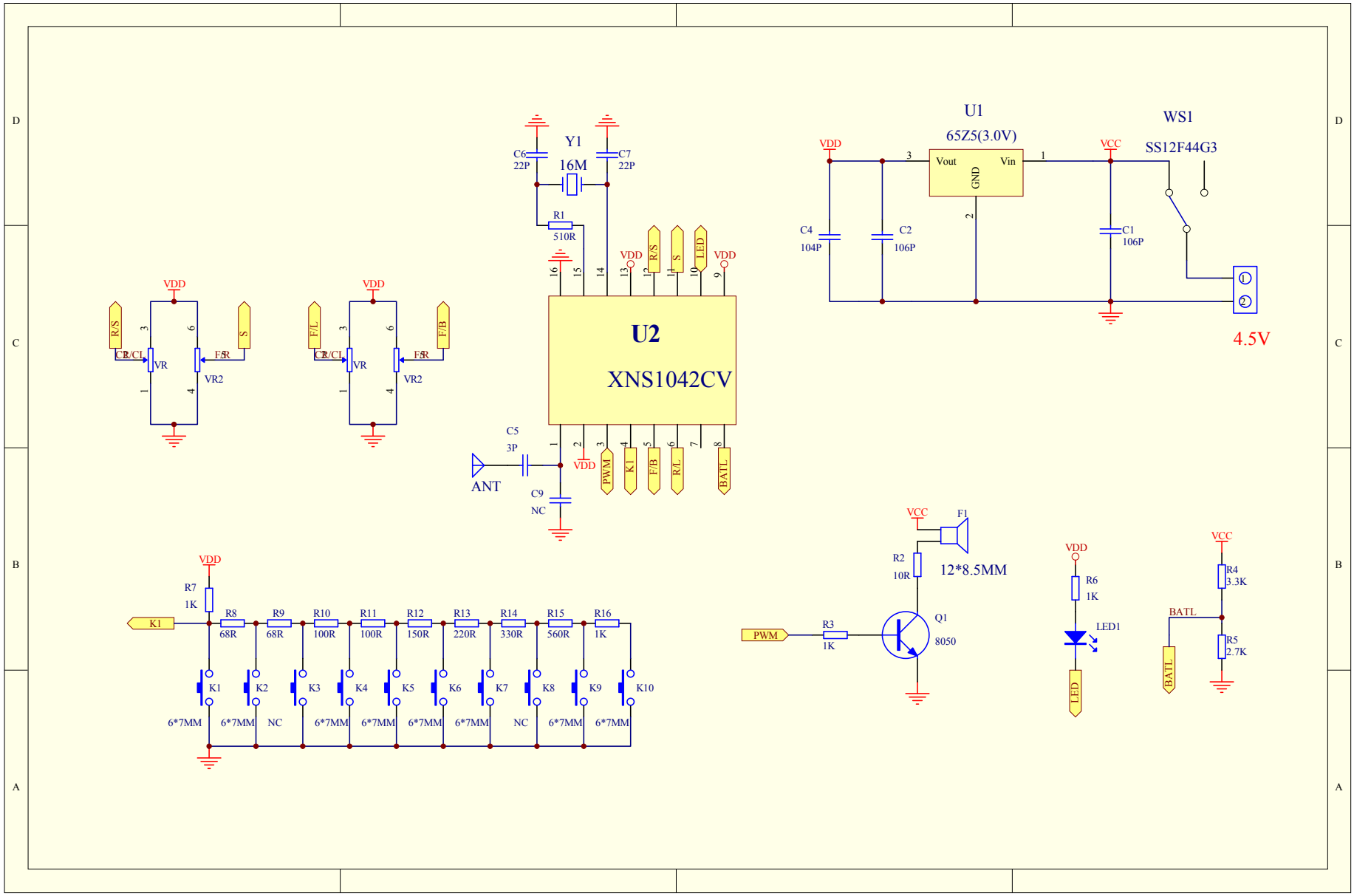
U1
65Z5(3.0V)
Vout
Vin
GND
VDD
VCC
C4
104P
C2
106P
C1
106P
WS1
SS12F44G3
4.5V
Y1
16M
C6
22P
C7
22P
R1
510R
U2
XNS1042CV
R/S
S
LED
F/L
F/B
PWM
K1
R/L
BATL
C5
3P
ANT
C9
NC
VR
VR2
R7
1K
R8
68R
R9
68R
R10
100R
R11
100R
R12
150R
R13
220R
R14
330R
R15
560R
R16
1K
K2
K3
K4
K5
K6
K7
K8
K9
K10
6*7MM
NC
F1
12*8.5MM
R2
10R
R3
1K
Q1
8050
R6
1K
LED1
R4
3.3K
R5
2.7K