j5create

USB-C® Dock Dual 4K HDMI™

JCD3199

Scan for web instructions

Comes with a holder

EN: Quick Installation Guide
DE: Kurzinstallationsanleitung
FR: Guide d'installation rapide
IT: Guida rapida all'installazione
NL: Snelle installatiegids
ES: Guía de instalación rápida
PT: Guia de instalação rápida
SV: Snabbinstallationsguide
DK: Startvejledning
NO: Hurtiginstallasjonsveiledning
FI: Pika-asennusopas
HU: Gyors telepítési útmutató
RU: Руководство по быстрой установке
日本語: クイックインストールガイド
繁中文: 快速安裝手冊
简中文: 快速安裝手冊

■ Holder assembly:

Step 1

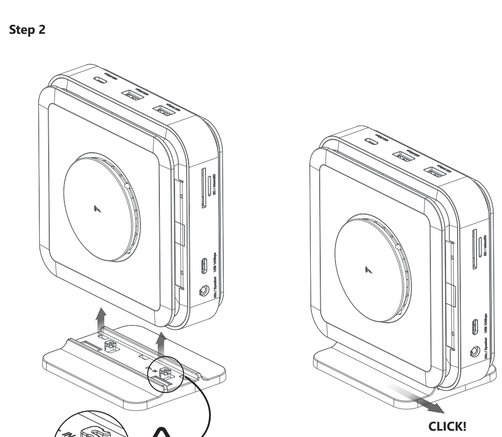

Step 2

English

■ Features
- Supports dual 4K HDMI™ (4K@60Hz + 4K@30 Hz) / • Supports Power Delivery 3.1 140W power in
- Reliable network connectivity via the Gigabit Ethernet
- Two USB™ 10Gbps and two USB™ 5Gbps ports for connecting peripherals
- Cable storage compartment / • Security lock
- Up to 15W fast wireless charging. Compatible with iPhone® MagSafe®.
* The wireless charging will not work without connecting a USB-C® power adapter.

■ System requirements
- Available USB-C® port that supports DisplayPort™ alternate mode and USB™ Power Delivery 2.0/3.0 or 3.1. Please refer to the manufacturer of your computer for more information about your device
* The host device must support DisplayPort™ 1.4 to achieve 4K resolution at 60 Hz

■ Special notes
- Driver installation is required for macOS® and Windows®. If the computer has network access and administrative rights, Windows® can automatically install the driver when the device is plugged in.
- In order for the computer to charge you much connect a USB-C® power adapter and the computer must support Power Delivery.
- If you are using high-powered USB™ devices, attach a USB-C® power adapter to the power delivery port to ensure maximum performance. To avoid disruption, do not remove the power adapter while copying files.
- We advise no more than one (1) bus-powered/portable external hard disk drive to be connected to the adapter at a time.
- The 15W wireless charging will only work when a USB-C® power adapter over 60W is connected to the dock.
- Please check the firmware of the product for marking information

■ Windows® 11/10 - Display Driver Installation

The driver will automatically download & install on Windows® 11/10 devices when the j5create device is plugged into the computer. (Plug & Play requires internet access and administrative rights)

Step 1: Download Driver From Our Website
For manual installation, keep the j5create device unplugged. You can download the latest driver at en.j5create.com under Support > Downloads/Drivers, then search for the product by entering the model number or by scrolling down to your product and clicking on the Windows® driver button.
Step 2: Install Driver Click on the "j5create" file that should appear near the bottom left or top right of your web browser to begin installation, then follow the prompts that appear (You may have to navigate to your Downloads folder to open the j5create file to begin installation. To navigate to the Downloads folder, click on the Windows® icon at the bottom left corner (Windows® 10) or center (Windows® 11) of your screen then search for Downloads, and open the j5create file).
* If possible, open the j5create file as an administrator by right clicking the j5create file and selecting "Run as administrator.", otherwise try double-clicking the file.
Step 3: Restart Device Once the installation has completed, click "Restart" to finish installing the software. After your computer has restarted, connect the j5create device to the computer, then connect your displays, peripherals, and/or power adapter (optional) to the j5create device. Now you are ready to use your j5create device!
Step 4: Display Settings (Optional)
You can configure and rearrange your displays through the Windows® display settings. To access the display settings, right-click on the desktop/wallpaper and select "Display Setting" from the menu that appears.

Step 5: Select Sound Device(Optional)
You may need to select your sound device afterwards, do so click on the Windows® icon at the bottom left corner (Windows® 10) or center (Windows® 11) of your screen then search for Control Panel > Hardware and Sound > Sound > from here you can select your default speakers and microphone. Right-click on your desired device for extra options. Select "Default Device" to set your default audio playback device or select "Set as Default Communication Device" to select your default microphone.

■ macOS®10.14 or later - Display Driver Installation

Do NOT plug the j5create USB™ display device into the computer until instructed for simpler install

Step 1 Make sure the j5create device is unplugged from the Mac®, and download the latest driver from www.j5create.com under Support > Downloads/Drivers then search for the product by entering the model number or by scrolling down to your product and clicking on the macOS® "DOWNLOAD" button that corresponds to the macOS® version your Mac® is running (to find your macOS® version, click on the Apple® icon at the top left, then click "About this Mac®.").
Step 2 Open Finder, then select "Downloads", locate, and double click the file named "j5Create_USB_Video_Adapter_Driver_(Version).dmg". Right-click or 2-finger click the .pkg file (it will have an icon of an opened box). The installation window will appear, continue through the steps within the window.

Step 3 (For M-series Mac® computers 2020 OR LATER otherwise skip to Step 4)
If your Mac® is using Apple® silicon then you may prompt krijgen om Rosetta te installeren dat nodig is om de installatie te laten werken. Tap de knop "Install", voer uw wachtwoord in en klik vervolgens op "Install Software".
*Opmerking: Deze stap treedt mogelijk niet op als Rosetta al is geïnstalleerd en zal niet plaatsvinden als uw Mac® een Intel® processor heeft.

Step 4 Aan het begin van de installatie wordt u gevraagd uw wachtwoord in te voeren. Voer uw wachtwoord in en klik vervolgens op "Install Software". Nadat de installatie is voltooid, klikt u op "Opnieuw opstarten". Een prompt verschijnt waarin u wordt gevraagd of u de Installer naar de prullenbak wilt verplaatsen (welke optie u kiest zal geen invloed hebben op de installatie, maar zal het installatieprogramma in uw downloadmap behouden of verwijderen). Nadat u een optie hebt geselecteerd, wordt de computer opnieuw opgestart.

Step 5 (alleen van toepassing op macOS® 13 of hoger)
Sluit het j5create-apparaat aan. U ziet dan een prompt met de tekst "Toestaan dat accessoire verbinding maakt?" en klik op "Toestaan".

Step 6 (optioneel maar aanbevolen)
U ontvangt een melding met de tekst "Meldingen USB-weergaveapparaat", klik op de melding OF klik op het Apple®-pictogram linksboven > Systeeminstellingen > Meldingen > USB-weergaveapparaat > en zorg ervoor dat "Meldingen toestaan" is ingeschakeld

Step 7 (alleen van toepassing op macOS® 11 of hoger) Er zou ook een venster voor USB-weergaveapparaat moeten verschijnen met de knop "Stuurprogramma voor USB-beeldscherm activeren". Klik op de knop. U ontvangt de prompt Systeemuitbreiding geblokkeerd, klik op "Systeeminstellingen openen" waar u een bericht onder Beveiliging ziet met de tekst Het laden van systeemsoftware van ontwikkelaar "USB-weergave" is geblokkeerd. Klik op de knop "Toestaan", voer uw wachtwoord in wanneer u daarom wordt gevraagd en klik vervolgens op "Instellingen wijzigen". * Opmerking: De toepassing "USB™-weergaveapparaat" zou automatisch moeten openen. Als dat niet zo is, start u de toepassing via launchpad of het macOS® docking station onderaan.

Step 8 (alleen van toepassing op macOS® 10.15 of hoger) Sluit uw monitor, TV of beeldscherm aan op het j5create-apparaat. U ontvangt een prompt met de tekst "DJTVirtualDisplayAgent" wil het scherm en geluid van deze computer opnemen. *Opmerking als u deze prompt niet ziet, probeer dan uw monitor, TV of beeldscherm aan te sluiten op een andere beeldschermpoort op uw j5create-apparaat als het daarop beschikt. Klik op "Systeeminstellingen openen" OF klik op het Apple® icoon linksboven > Systeeminstellingen > Privacy en beveiliging > Schermopnamen en sta DJTVirtualDisplayAgent toe.

Step 9 Koppel het j5create-apparaat los en sluit het vervolgens weer aan. Alle aangesloten beeldschermen moeten nu werken! U kunt op het Apple®-pictogram > Systeeminstellingen > Schermen klikken om uw weergave-instellingen aan te passen. Klik op "Ordenen..." die alleen maar de lay-out van uw beeldschermen instelt.

Step 10 (optioneel) Klik op het Apple®-pictogram > Systeeminstellingen > Geluid > selecteer onder Uitvoer en invoer "Geluid", hier kunt u selecteren welk apparaat geluid heeft. * Open voor meer gedetailleerde instructies het bestand README.pdf binnen het bestand JCreate_USB_Video_Adapter_Driver.dmg dat werd gedownload van onze website.
*Opmerking: Voor besturingssystemen ouder dan macOS® 13 moet u mogelijk navigeren naar Systeemvoorkeuren > Beveiliging en privacy > Algemeen > vervolgens "Magic Control Technology" of "USB-weergaveapparaat" toestaan tijdens de installatie.

Deutsch

■ Eigenschaften
- Unterstützt Dual-4K-HDMI™ (4K bei 60 Hz + 4K bei 30 Hz) / • Unterstützt Power Delivery 3.1-Eingang mit 140 Watt
- Zuverlässige Netzverbindung über Gigabit-Ethernet
- Zwei USB™-Anschlüsse mit 10 Gb/s und zwei USB™-Anschlüsse mit 5 Gb/s für den Anschluss von Peripheriegeräten
- Kabelaufnahmefach / • Sicherheitsschloss
- Drahtloses Schnelladen von bis zu 15 Watt bereit.
* Das drahtlose Laden funktioniert nicht ohne Anschluss eines USB-C®-Netzteils.

■ Systemanforderung
- Freier USB-C®-Port mit Unterstützung von DisplayPort™ Alternate Mode sowie USB™ Power Delivery 2.0/3.0 oder 3.1. Weitere Informationen zu Ihrem Gerät erhalten Sie vom Hersteller Ihres Computers
* Das Host-Gerät muss DisplayPort™ 1.4 unterstützen, um 4K-Auflösung bei 60 Hz zu erzielen.

■ Besondere Hinweise
- Es muss ein Treiber für macOS® und Windows® installiert werden. Hat der Computer Zugang zum Netzwerk und verfügt er über administrative Berechtigungen, kann Windows® den Treiber beim Anschluss des Geräts automatisch installieren.
- Damit Ihnen der Computer eine hohe Ladeleistung liefert, schließen Sie ein USB-C®-Netzteil an, zudem muss der Computer Power Delivery unterstützen.
- Bei Verwendung leistungsstarker USB™-Geräte verbinden Sie zur Erzielung einer maximalen Leistung einen USB-C®-Netzadapter mit dem Stromversorgungsanschluss. Zur Vermeidung von Störungen dürfen Sie das Netzteil beim Kopieren von Dateien nicht trennen.
- Sie sollten nicht mehr als eine (1) Bus-betriebene/tragbare externe Festplatte auf einmal mit dem Adapter verbinden.
- Das 15-Watt-Schnellladen funktioniert nur, wenn ein USB-C®-Netzteil mit mehr als 60 Watt an das Dock angeschlossen ist.
- Schauen Sie für Angaben zur Kennzeichnung bitte auf die Unterseite des Produkts.

■ Windows® 11/10 - Installation des Anzeigetreibers

Der Treiber wird automatisch heruntergeladen und auf Geräten mit Windows® 11/ 10 installiert, wenn das j5create-Gerät an den Computer angeschlossen wird. (Für die Plug & Play-Funktion sind ein Internetzugang sowie administrative Berechtigungen erforderlich)

Schritt 1: Treiber von unserer Website herunterladen
Lassen Sie das j5create-Gerät für eine manuelle Installation ausgesteckt. Sie können den aktuellsten Treiber von en.j5create.com herunterladen, indem Sie Support > Downloads/Treiber aufrufen, dann durch Eingabe der Modellnummer nach dem Produkt suchen oder zu Ihrem Produkt scrollen und auf die Schaltfläche des Windows®-Treibers klicken.
Schritt 2: Treiber installieren Klicken Sie auf die Datei „j5Create", die unten links oder oben rechts in Ihrem Webbrowser angezeigt werden sollte, um mit der Installation zu beginnen, und richten Sie sich nach den angezeigten Bildschirmanweisungen. (Möglicherweise müssen Sie zum Öffnen der j5create-Datei zu Ihrem Downloads-Ordner navigieren, um die Installation zu starten. Klicken Sie zur Navigation zum Downloads-Ordner auf die Windows®-Schaltfläche unten links (Windows® 10) oder in der Mitte (Windows® 11) auf Ihrem Bildschirm, suchen Sie dann nach „Downloads" und öffnen Sie die j5create-Datei.
* Öffnen Sie die j5create-Datei als Administrator, sofern möglich, indem Sie die j5create-Datei mit der rechten Maustaste anklicken und „Als Administrator ausführen" wählen, oder klicken Sie die Datei doppelt an.
Schritt 3: Gerät neu starten Sobald die Installation abgeschlossen ist, klicken Sie zur Fertigstellung der Software-Installation auf „Neu starten". Nach Neustart Ihres Computers verbinden Sie erst die j5create-Dockingstation mit dem Computer und dann Ihre Anzeigegeräte, die Peripheriegeräte und/oder Netzteil (optional) mit der j5create-Dockingstation. Ihre j5create-Dockingstation ist jetzt betriebsbereit!
Schritt 4: Anzeigeeinstellungen (optional)
Sie können Ihre Anzeigegeräte über die Windows®-Anzeigeeinstellungen konfigurieren und neu anordnen. Greifen Sie auf die Anzeigeeinstellungen zu, indem Sie mit der rechten Maustaste auf den Desktop/Hintergrund klicken und „Anzeigeeinstellungen" aus dem eingeblendeten Menü wählen.
Schritt 5: Soundgerät auswählen (optional)
Möglicherweise müssen Sie hiernach Ihr Soundgerät auswählen. Klicken Sie zu diesem Zweck auf die Windows®-Schaltfläche unten links (Windows® 10) oder in der Mitte (Windows® 11) auf Ihren Bildschirm und suchen Sie nach Systemsteuerung > Hardware und Sound > Sound >. Hier können Sie Ihren Lautsprecher und Ihr Mikrofon als Standardgerät auswählen. Mit einem Rechtsklick auf das gewünschte Gerät werden zusätzliche Optionen angezeigt. Wählen Sie „Als Standardgerät auswählen", um Ihr Standardgerät für die Audiowiedergabe festzulegen, oder „Als Standardkommunikationsgerät festlegen", um Ihr Standardmikrofon auszuwählen.

■ macOS®10.14 oder aktueller - Installation des Anzeigetreibers

Schließen Sie das USB™-Anzeigegerät von j5create für eine einfachere Installation erst dann an den Computer an, wenn Sie dazu aufgefordert werden.

Schritt 1 Stellen Sie sicher, dass die j5create-Dockingstation nicht an den Mac® angeschlossen ist, laden Sie dann den aktuellsten Treiber von www.j5create.com herunter, indem Sie zu Support > Downloads/Treiber navigieren. Suchen Sie dann durch Eingabe der Modellnummer nach dem Produkt oder scrollen Sie zu Ihrem Produkt und klicken Sie auf die „DOWNLOAD"-Schaltfläche entsprechend der macOS®-Version Ihres Mac® (Ihre macOS®-Version ermitteln Sie durch Anklicken des Apple®-Symbols oben links und dann Anklicken von „Über diesen Mac®.").
Schritt 2 Öffnen Sie Finder, wählen Sie dann „Downloads„, suchen Sie nach der Datei namens „j5Create_USB_Video_Adapter_Driver_(Version).dmg", und klicken Sie diese doppelt an. Rechtsklicken Sie auf die .pkg-Datei oder tippen Sie mit 2 Fingern an (Ihr Symbol sieht aus wie eine geöffnete Schachtel). Wenn sich das Installationsfenster einblendet, durchlaufen Sie die in diesem Fenster ausgewiesenen Schritte.
Schritt 3 (für Mac®-Computer 2020 der M-Serie ODER AKTUELLER, oder springen Sie andernfalls zu Schritt 4)
Verwendet Ihr Mac® einen Apple®-Silizumchip, werden sie möglicherweise aufgefordert, Rosetta zu installieren, damit Ihre Installation funktioniert. Klicken Sie auf die Schaltfläche „Installieren", geben Sie Ihr Passwort ein und klicken Sie dann auf „Software installieren".
*Hinweis: Diese Schritt entfällt möglicherweise, wenn Rosetta bereits installiert ist, und er entfällt, wenn Ihr Mac® mit einem Intel®-Prozessor ausgerüstet ist.
Schritt 4 Zu Beginn der Installation werden Sie aufgefordert, Ihr Passwort einzugeben. Geben Sie Ihr Passwort ein und klicken Sie dann auf „Software installieren". Nachdem Sie nach abgeschlossener Installation auf „Neustart", woraufhin ein Einblendfenster mit der Frage erscheint, ob Sie den Installer in den Papierkorb schieben möchten (welche Option Sie auch immer auswählen, hat diese keine Auswirkung auf die Installation, sondern belässt den Installer in Ihrem Downloads-Ordner oder entfernt ihn daraus). Nach Wahl einer Option startet der Computer neu.
Schritt 5 (gilt nur für macOS® 13 oder aktueller)
Schließen Sie das j5create-Gerät an. Wenn sich dann ein Fenster mit der Frage „Verbinden des Zubehörs erlauben?" einblendet, klicken Sie auf „Erlauben".
Schritt 6 (optional, aber nicht empfohlen)
Erhalten Sie eine Benachrichtigung mit dem Inhalt „Mitteilungen des USB-Anzeigegeräts", klicken Sie auf Mitteilungen, ODER klicken Sie auf das Apple®-Symbol oben links > Systeminstellungen > Mitteilungen > USB-Anzeigegerät > und stellen Sie sicher, dass „Mitteilungen erlauben" aktiviert ist.
Schritt 7 (gilt nur für macOS® 11 oder aktueller) Es sollte sich ein USB-Anzeigegerät-Fenster mit der Schaltfläche „USB-Anzeigegerät aktivieren" einblenden. Wenn Sie diese Schaltfläche drücken, wird Ihnen die Meldung Systemerweiterung blockiert angezeigt. Klicken auf die „Systeminstellungen öffnen", wo eine Mitteilung unter Sicherheit darauf hinweist, dass die Systemsoftware blockiert ist, um die Anwendung „USB-Anzeigegerät" zu laden. Klicken Sie auf die Schaltfläche „Erlauben", geben Sie Ihr Passwort ein, wenn Sie dazu aufgefordert werden, und klicken Sie auf „Einstellungen ändern". * Hinweis: Die Anwendung „USB™-Anzeigegerät" sollte sich automatisch öffnen. Falls nicht, starten Sie die Anwendung über das Startfeld oder das macOS®-Dock im unteren Bereich.
Schritt 8 (gilt nur für macOS® 10.15 oder aktueller) Verbinden Sie Ihren Monitor, Ihren Fernseher oder Ihr Anzeigegerät mit dem j5create-Gerät. Es erscheint ein Bildschirmaufnahme-Fenster mit dem Inhalt, dass der „DJTVirtualDisplayAgent" den Bildschirm und das Audio dieses Computers aufnehmen möchte. *Sollte sich dieses Fenster nicht einblenden, versuchen Sie bitte, Ihren Monitor, Ihren Fernseher oder Ihr Anzeigegerät an einem anderen Anschluss Ihres j5create-Geräts, sofern vorhanden, anzuschließen. Klicken Sie auf „Systeminstellungen öffnen" ODER klicken Sie auf das Apple®-Symbol oben links, wählen Sie > Systeminstellungen > Datenschutz & Sicherheit > Bildschirmaufnahme und erteilen Sie dem DJTVirtualDisplayAgent die Erlaubnis.
Schritt 9 Trennen Sie das j5create-Gerät und schließen Sie es wieder an. Alle angeschlossenen Anzeigegeräte sollten hiernach funktionstüchtig sein! Wenn Sie Apple®-Symbol > Systeminstellungen > Displays anklicken, können Sie Ihre Anzeigeeinstellungen anpassen. Klicken Sie auf „Anordnen...", um das Layout Ihrer Anzeigegeräte festzulegen.
Schritt 10 (optional) Wenn Sie Apple®-Symbol > Systeminstellungen > Ton anklicken > und unter Eingabe & Ausgabe „Ton" wählen, können Sie festlegen, mit welchem Gerät Ton ausgegeben werden soll. * Detailliertere Anweisungen erhalten Sie durfic Öffnen der Datei README.pdf in der Datei JSCreate_USB_Video_Adapter_Driver.dmg, die Sie von der Website heruntergeladen haben.
*Hinweis: Unter Betriebssystemen, die älter als macOS® 13 sind, müssen Sie möglicherweise zu Systeme instellungen > Sicherheit & Datenschutz > Allgemein navigieren und dort während der Installation „Magic Control Technology" oder „USB-Anzeigegerät" zulassen.

Français

■ Caractéristiques
- Prise en charge de deux 4K HDMI™ (4K@60Hz + 4K@30 Hz) / • Prise en charge de l'alimentation Power Delivery 3.1 140W.
- Connectivité réseau fiable via le Gigabit Ethernet
- Deux ports USB™ 10 Gbps et deux ports USB™ 5 Gbps pour connecter des périphériques
- Compartiment de rangement des câbles / • Verrou de sécurité
- Chargeur sans fil intégré de jusqu'à 15 W pour chargement rapide sans fil.
* Le chargement sans fil ne fonctionnera pas sans un adaptateur d'alimentation USB-C®.

■ Configuration Recommandée
- Port USB-C® disponible prenant en charge le mode alternatif DisplayPort™ et USB™ Power Delivery 2.0/3.0 ou 3.1. Veuillez vous reporter au fabricant de votre ordinateur pour plus d'informations sur votre appareil
* Le périphérique hôte doit prendre en charge DisplayPort™ 1.4 pour obtenir une résolution 4k à 60 Hz.

■ Remarques spéciales
- L'installation du pilote est requise pour macOS® et Windows®. Si l'ordinateur dispose d'un accès au réseau et de droits d'administration, Windows® peut installer automatiquement le pilote lorsque l'appareil est branché.
- Pour que l'ordinateur puisse se recharger, vous devez connecter un adaptateur d'alimentation USB-C® et l'ordinateur doit prendre en charge Power Delivery.
- Si vous utilisez des périphériques USB™ haute puissance, branchez l'adaptateur d'alimentation USB-C® sur le port d'alimentation pour garantir des performances optimales. Pour éviter des problèmes, ne débranchez pas l'adaptateur d'alimentation pendant la copie des fichiers.
- Nous vous recommandons de ne pas connecter plus d'un (1) disque dur externe portable/alimenté par bus à l'adaptateur à tout moment.
- Le chargement sans fil de 15 W ne fonctionnera que lorsqu'un adaptateur d'alimentation USB-C® de plus de 60 W est connecté à la station d'accueil.
- Veuillez vérifier le dessous du produit pour les informations de marquage.

■ Windows® 11/10 - Installation du pilote d'affichage

Le pilote sera automatiquement téléchargé et installé sur les appareils Windows® 11/10 lorsque l'appareil j5create est connecté à l'ordinateur. (Plug & Play nécessite un accès à Internet et les droits d'administration)

Étape 1 : Téléchargez le pilote depuis notre site web
Pour l'installation manuelle, gardez le périphérique j5create débranché. Vous pouvez télécharger le dernier pilote sur en.j5create.com sous Support > Téléchargements/Pilotes ; recherchez ensuite le produit en entrant le numéro de modèle ou en utilisant la liste pour sélectionner votre produit puis cliquez sur le bouton Pilote Windows®.
Étape 2 : Installez le pilote Cliquez sur le fichier « j5create » qui devrait apparaître en bas à gauche ou en haut à droite de votre navigateur Web pour commencer l'installation, puis suivez les instructions qui s'affichent sur l'écran (il est possible que vous ayez besoin d'aller à votre dossier Téléchargements pour ouvrir le fichier j5create pour lancer l'installation. Pour aller au dossier Téléchargements, cliquez sur l'icône Windows® dans le coin inférieur gauche (Windows® 10) ou au centre (Windows® 11) de votre écran, puis recherchez Téléchargements et ouvrez le fichier j5create).
* Si possible, ouvrez le fichier j5create en tant qu'administrateur en faisant un clic droit sur le fichier j5create et en sélectionnant « Exécuter en tant qu'administrateur », ou vous pouvez aussi double-cliquer sur le fichier.
Étape 3 : Redémarrez l'appareil Une fois l'installation terminée, cliquez sur « Redémarrer » pour terminer l'installation du logiciel. Une fois que votre ordinateur a redémarré, connectez l'appareil j5create à l'ordinateur puis connectez vos écrans, périphériques et/ou adaptateur d'alimentation (en option) à l'appareil j5create. Vous pouvez maintenant utiliser votre appareil j5create !
Étape 4 : Paramètres d'affichage (optionnel)
Vous pouvez configurer et réorganiser vos écrans grâce aux paramètres d'affichage de Windows®. Pour accéder aux paramètres d'affichage, cliquez avec le bouton droit sur le bureau/le fond d'écran et sélectionnez « Paramètres d'affichage » dans le menu qui s'affiche.
Étape 5 : Sélectionnez les périphériques audio (optionnel)
Vous pouvez ensuite avoir besoin de sélectionner votre appareil audio, pour le faire, cliquez sur l'icône Windows® dans le coin inférieur gauche (Windows® 10) ou au centre (Windows® 11) de votre écran, puis recherchez Panneau de configuration > Matériel et son > Son > vous pouvez alors sélectionner vos haut-parleurs et votre microphone par défaut. Cliquez avec le bouton droit sur le périphérique souhaité pour des options supplémentaires. Sélectionnez « Périphérique par défaut » pour définir le périphérique de lecture audio par défaut ou sélectionnez « Définir comme périphérique de communication par défaut » pour sélectionner le microphone par défaut.

■ macOS®10.14 ou ultérieur - Installation du pilote d'affichage

Ne branchez PAS le périphérique d'affichage USB™ j5create sur l'ordinateur avant d'avoir reçu des instructions pour simplifier l'installation.

Étape 1 Assurez-vous que l'appareil j5create est débranchée du Mac® et téléchargez le dernier pilote sur www.j5create.com sous Support > Téléchargements/Pilotes puis recherchez le produit en entrant le numéro de modèle ou en utilisant la liste pour sélectionner votre produit puis cliquez sur le bouton « Pilote macOS® » correspondant à la version de macOS® de votre Mac® (pour trouver votre version de macOS®, cliquez sur l'icône Apple® en haut à gauche, puis sur « À propos de ce Mac® »).
Étape 2 Ouvrez Finder, puis sélectionnez « Téléchargements », recherchez et double-cliquez sur le fichier nommé « j5Create_USB_Video_Adapter_Driver_(Version).dmg". Clique com o botão direito ou com 2 dedos no ficheiro .pkg (com o icone de uma caixa aberta). Será exibida a janela de instalação. Continue a executar os passos indicados na janela.
Étape 3 (pour les ordinateurs Mac® de la série M 2020 OU PLUS RÉCENT, sinon passez à l'étape 4)
Si votre Mac® utilise un processeur en silicium Apple®, vous pourriez être invité à installer Rosetta, qui est nécessaire pour que l'installation fonctionne correctement, cliquez sur le bouton « Install », entrez votre mot de passe puis cliquez sur « Install le logiciel ».
*Remarque : Cette étape peut ne pas s'afficher si Rosetta est déjà installé et ne se déclenchera pas si votre Mac® utilise un processeur Intel®.
Étape 4 Vous serez invité à entrer votre mot de passe au début de l'installation. Entrez votre mot de passe puis cliquez sur « Installer le logiciel ». Lorsque l'installation est terminée, cliquez sur « Redémarrer », une invite s'affichera pour vous demander si vous souhaitez déplacer le programme d'installation dans la corbeille (l'option choisie n'affectera pas l'installation mais conservera ou supprimera le programme d'installation dans votre dossier de téléchargements). Lorsque vous avez choisi une option, l'ordinateur redémarre.
Étape 5 (ne s'applique qu'à macOS® 13 ou ultérieur)
Branchez l'appareil j5create. L'invite suivante « Autoriser la connexion de l'accessoire ? » s'affichera, cliquez sur « Autoriser ».
Étape 6 (optionnelle mais recommandée)
Vous recevrez une notification indiquant « Notifications de périphérique d'affichage USB », cliquez sur la notification OU cliquez sur l'icône Apple® en haut à gauche > Paramètres du système > Notifications > Périphérique d'affichage USB > Assurez-vous ensuite que « Autoriser les notifications » est activé.
Étape 7 (ne s'applique qu'à macOS® 11 ou ultérieur) Une fenêtre Périphérique d'affichage USB devrait également s'afficher avec un bouton « Activer le pilote d'affichage USB », cliquez sur ce bouton. Vous recevrez une invite Extension du système bloquée, cliquez sur « Ouvrir les paramètres du système » où vous verrez un message indiquant que « Le logiciel système de l'application « Périphérique d'affichage USB » a été bloqué au chargement. Cliquez sur le bouton « Autoriser », entrez votre mot de passe lorsque vous y êtes invité, puis cliquez sur « Modifier les paramètres ». * Remarque : L'application « Périphérique d'affichage USB™ » devrait s'ouvrir automatiquement, si elle ne s'ouvre pas, lancez l'application manuellement via launchpad ou le dock macOS® en bas.
Étape 8 (ne s'applique qu'à macOS® 10.15 ou ultérieur) Connectez votre moniteur, téléviseur ou écran à l'appareil j5create. Vous recevrez une invite d'enregistrement d'écran du nom « DJTVirtualDisplayAgent » qui voudrait enregistrer l'écran et l'audio de cet ordinateur. *Si vous ne voyez pas cette invite, essayez de connecter votre moniteur, téléviseur ou écran sur un autre port d'affichage de votre appareil j5create, s'il en a plusieurs. Cliquez sur « Ouvrir les paramètres du système » OU cliquez sur l'icône Apple® en haut à gauche > Paramètres du système > Confidentialité et sécurité > Enregistrement d'écran et accès DJTVirtualDisplayAgent.
Étape 9 Débranchez puis rebranchez l'appareil j5create, tous les écrans connectés devraient maintenant fonctionner ! Vous pouvez cliquer sur l'icône Apple® > Paramètres du système > Affichages pour ajuster vos paramètres d'affichage. Cliquez sur « Arranger... » pour modifier la disposition de vos écrans.
Étape 10 (optionnel) Cliquez sur l'icône Apple® > Paramètres du système > Son > dans Sortie & Entrée, sélectionnez « Son », vous pouvez alors sélectionner quel périphérique de sortie audio. * Pour des instructions plus détaillées, veuillez lire le fichier README.pdf à l'intérieur du fichier JSCreate_USB_Video_Adapter_Driver.dmg qui a été téléchargé depuis notre site web.
*Remarque : Pour les systèmes d'exploitation plus anciens que macOS® 13, il est possible que vous devez aller dans Préférences système > Sécurité et confidentialité > Général > pour autoriser « Magic Control Technology » ou « Périphérique d'affichage USB » pendant l'installation.

Italiano

■ Caratteristiche
- Supporta dual 4K HDMI™ (4K a 60 Hz + 4K a 30 Hz) / • Supporta ingresso alimentazione Power Delivery 3.1 da 140 W
- Connettività di rete affidabile tramite Gigabit Ethernet
- Due porte USB™ 10Gbps e due porte USB™ 5Gbps per il collegamento di periferiche
- Vano portacavi / • Blocco di sicurezza
- Una carica wireless rapida fino a 15 W.
* La carica wireless non funziona senza collegare un adattatore di alimentazione USB-C®.

■ Requisiti di sistema
- Porta USB-C® disponibile con supporto DisplayPort™ Alternate Mode e USB™ Power Delivery 2.0/3.0 o 3.1. Consultare il produttore del computer per ulteriori informazioni sul dispositivo
* Il dispositivo host deve supportare DisplayPort™ 1.4 per ottenere una risoluzione 4K a 60 Hz.

■ Note speciali
- L'installazione del driver è necessaria per macOS® e Windows®. Se il computer ha accesso alla rete e diritti amministrativi, Windows® può installare automaticamente il driver quando il dispositivo è collegato.
- Affinché il computer possa caricarsi, collegare un adattatore di alimentazione USB-C® e il computer deve supportare Power Delivery.
- Se si utilizzano dispositivi USB™ ad alta potenza, collegare l'adattatore di alimentazione USB-C® alla porta di alimentazione per garantire prestazioni massime. Per evitare interruzioni, non rimuovere l'adattatore di alimentazione durante la copia dei file.
- Si consiglia di non collegare più di un (1) disco rigido esterno portatile/alimentato tramite bus all'adattatore per volta.
- La carica wireless da 15 W funziona solo quando un adattatore di alimentazione USB-C® superiore a 60 W è collegato al dock.
- Controllare la parte inferiore del prodotto per le informazioni sulla marcatura.

■ Windows® 11/10 - Installazione del driver del display

Il driver viene scaricato e installato automaticamente sui dispositivi Windows® 11/10 quando il dispositivo j5create è collegato al computer. (Plug & Play richiede l'accesso a Internet e diritti di amministratore)

Passo 1: Scaricare il driver dal nostro sito web
Per l'installazione manuale, tenere il dispositivo j5create scollegato. È possibile scaricare il driver più recente dal sito en.j5create.com in Supporto > Download/Driver, quindi cercare il prodotto inserendo il numero di modello o scorrendo verso il basso fino al prodotto e fare clic sul tasto del driver Windows®.
Passo 2: Installare il driver Fare clic sul file "j5create" che dovrebbe apparire in basso a sinistra o in alto a destra del browser per avviare l'installazione, quindi seguire le istruzioni visualizzate (potrebbe essere necessario accedere alla cartella Download per aprire il file j5create per avviare l'installazione. Per accedere alla cartella Download, fare clic sull'icona di Windows® nell'angolo in basso a sinistra (Windows® 10) o al centro (Windows® 11) dello schermo, quindi cercare Download e aprire il file j5create).
* Se possibile, aprire il file j5create come amministratore facendo clic con il tasto destro del mouse sul file j5create e selezionare "Esegui come amministratore". Altrimenti, fare doppio clic sul file.
Passo 3: Riavviare il dispositivo Una volta completata l'installazione, fare clic su "Riavvia" per terminare l'installazione del software. Dopo il riavvio del computer, collegare il dispositivo j5create al computer, quindi collegare i display, le periferiche e/o l'adattatore di alimentazione (opzionale) al dispositivo j5create. Quindi, si è pronti per utilizzare il dispositivo j5create!
Passo 4: Impostazioni del display (opzionale)
È possibile configurare e riorganizzare i display tramite le impostazioni dello schermo di Windows®. Per accedere alle impostazioni di visualizzazione, fare clic con il tasto destro del mouse sul desktop/sullo sfondo e selezionare "Impostazione schermo" dal menu che appare.
Passo 5: Selezionare il dispositivo audio (opzionale)
Potrebbe essere necessario selezionare il dispositivo audio, in seguito. A tal fine, fare clic sull'icona di Windows® nell'angolo in basso a sinistra (Windows® 10) o al centro (Windows® 11) dello schermo, quindi cercare Pannello di controllo > Hardware e suoni > Audio > da qui è possibile selezionare gli altoparlanti e il microfono predefiniti. Fare clic con il tasto destro del mouse sul dispositivo desiderato per opzioni extra. Selezionare "Dispositivo predefinito" per impostare il dispositivo di riproduzione audio predefinito o selezionare "Imposta come dispositivo di comunicazione predefinito" per selezionare il microfono predefinito.

■ macOS®10.14 o versione successiva - Installazione del driver del display

NON inserire il display USB™ j5create nel computer finché non viene richiesta un'installazione più semplice.

Passo 1 Assicurarsi che il dispositivo j5create sia scollegato dal Mac® e scaricare il driver più recente da www.j5create.com in Supporto > Download/Driver, quindi cercare il prodotto inserendo il numero del modello o scorrendo verso il basso fino al prodotto e fare clic sul scaricare macOS® in base alla versione macOS® del Mac® in esecuzione (per trovare la propria versione macOS®, fare clic sull'icona Apple® in alto a sinistra, quindi fare clic su "Informazioni sul Mac®").
Passo 2 Aprire Finder, quindi selezionare "Download", individuare e fare doppio clic sul file denominato "j5Create_USB_Video_Adapter_Driver_(Version).dmg". Fare clic con il tasto sinistro o fare clic con 2 dita sul file .pkg (avrà un'icona di una scatola aperta). Quando appare la finestra di installazione, continuare con i passi all'interno della finestra.
Passo 3 (per computer Mac® serie M 2020 O VERSIONI SUCCESSIVE, altrimenti saltare al Passo 4)
Se il Mac® utilizza Apple® Silicon, si potrebbe ricevere una richiesta di installazione di Rosetta necessaria affinché l'installazione funzioni. Fare clic sul tasto "Installa", immettere la password, quindi fare clic su "Installa software".
*Nota: Questo passo potrebbe non verificarsi se Rosetta è già installato e non si verifica se il Mac® dispone di processore Intel®.
Passo 4 All'inizio dell'installazione, sarà richiesto di digitare la password Immettere la password, quindi fare clic su "Installa software". Al termine dell'installazione, fare clic su "Riavvia" in modo che venga visualizzato un messaggio che chiede se si desidera spostare il programma di installazione nel Cestino (l'opzione scelta non influisce sull'installazione, ma mantiene o rimuove il programma di installazione nella cartella dei download). Dopo aver selezionato un'opzione, il computer viene riavviato.
Passo 5 (si applica solo a macOS® 13 o versioni successive)
Collegare il dispositivo j5create. Viene quindi visualizzato un messaggio che indica "Consentire la connessione dell'accessorio?". Fare clic su "Consenti".
Passo 6 (opzionale, ma consigliato)
Si riceverà una notifica con la scritta "Notifiche display USB". Fare clic sulla notifica OPPURE fare clic sull'icona Apple® in alto a sinistra > Impostazioni di sistema > Notifiche > Display USB > Quindi assicurarsi che "Consenti notifiche" sia attivo.
**Passo 7 (si

USB-C® док-станция с поддержкой двух 4K HDMI™ и беспроводной зарядкой (JCD3199)

■ Технические особенности:

- Поддержка двух 4K HDMI™ (4K@60 Гц + 4K@30 Гц) / • Поддержка Power Delivery 3.1 с мощностью зарядки 140 Вт (вход)
- Надежное сетевое соединение через Gigabit Ethernet порт
- 2 USB™ 10 Гбит/с и 2 USB™ 5 Гбит/с для подключения периферийных устройств
- Хранилище для кабеля / • Замок безопасности
- Устройство с мощностью до 15 Вт.
- Беспроводная зарядка не будет работать без подключения USB-C® блока питания

■ Системные требования:

- Доступный USB-C® порт с поддержкой DisplayPort™ alternate mode и USB™ Power Delivery 2.0/3.0 или 3.1 (для получения дополнительной информации о вашем устройстве обратитесь к производителю вашего компьютера)
- Для получения 4K@60 Гц разрешения ноутбук должен поддерживать DisplayPort™ 1.4

■ Примечания:

- Для macOS® и Windows® требуется установка драйвера. При наличии доступа к интернету и прав администратора, драйвер на Windows® будет установлен автоматически после подключения устройства
- Для зарядки ноутбука он должен поддерживать Power Delivery и также, к нему должен быть подключен USB-C® блок питания
- При подключении USB™ устройств с высоким энергопотреблением, для обеспечения максимальной производительности рекомендуется использование доп. USB-C® блока питания. Чтобы обеспечить полное копирование файлов, не извлекайте USB-C® блок питания до завершения копирования
- Не рекомендуется одновременно подключать более одного внешнего жесткого диска
- Беспроводная зарядка мощностью 15 Вт будет работать только если к док-станции подключен USB-C® блок питания мощностью более 60 Вт
- Маркировку см. в нижней части устройства.

■ Windows® 11/10 - установка драйвера для монитора

Драйвер будет автоматически скачан и установлен на Windows® 11/10 после подключения jScreate устройства к компьютеру (для Plug & Play требуется доступ к интернету и права администратора)

Шаг 1: Загрузите драйвер с нашего веб-сайта
Посетите официальный веб-сайт продукта jScreate устройство к компьютеру. Вы можете загрузить последнюю версию драйвера на сайте ресурсов jScreate в разделе Поддержка > Загрузки/Драйверы, найдя необходимый продукт используя номер модели и выбрав скачать драйвер для Windows®

Шаг 2: Установите драйвер. Для начала установки нажмите на файл «jScreate», который должен появиться в левом нижнем или правом верхнем углу вашего веб-браузера, затем следуйте появляющимся подсказкам (возможно, вам придется перейти в папку «Загрузки», чтобы открыть «jScreate» файл и начать установку. Для продолжения в папку «Загрузки» щелкните на значок Windows® в левом нижнем углу (Windows® 10) или в центре (Windows® 11) экрана, затем найдите «Загрузки» и откройте файл «jScreate»
*Если возможно, откройте файл «jScreate» от имени администратора, щелкнув на нем правой кнопкой мыши и выбрав «Запуск от имени администратора», если нет, то просто двакды щелкните на файл «jScreate»

Шаг 3: Перезагрузите компьютер. После завершения установки нажмите «Перезагрузить», чтобы завершить установку ПО. После перезагрузки вашего компьютера подключите jScreate устройство к компьютеру, а затем подключите монитор(ы), периферийные устройства и/или блок питания (опционально) к устройству jScreate. Устройство jScreate готово к использованию!

Шаг 4 Настройки монитора (опционально):
Вы можете настроить и изменить расположение мониторов в настройках экрана Windows®. Чтобы получить доступ к настройкам мониторов, щелкните правой кнопкой мыши на рабочем столе и выберите «Настройки экрана» в появившемся меню

Шаг 5 Выберите звуковое устройство (опционально):
После этого вам может понадобиться выбрать звуковое устройство, для этого щелкните на значке Windows® в левом нижнем углу (Windows® 10) или в центре (Windows® 11) экрана, затем найдите Панель управления > Оборудование и звук > Звук > здесь вы можете выбрать динамики и микрофон по умолчанию. Щелкните правой кнопкой мыши на необходимом устройстве, чтобы открыть дополнительные параметры. Выберите «Устройство по умолчанию», чтобы устройство воспроизведения звука по умолчанию или выберите «Установить», как устройство связи по умолчанию», чтобы выбрать микрофон по умолчанию

■ macOS® 10.14 или более поздней версии - установка драйвера для монитора

НЕ подключайте устройство jScreate к компьютеру, пока это не будет указано в инструкции

Шаг 1: Убедитесь, что устройство jScreate отключено от Mac®, загрузите последнюю версию драйвера с сайта www.jScreate.com из раздела Поддержка > Загрузка/Драйверы, найдя необходимый продукт используя номер модели и выбрав скачать драйвер macOS®, версия которого должна соответствовать версии macOS®, установленной на вашем Mac® (чтобы узнать свою версию macOS®, щелкните на значке Apple® в левом верхнем углу, затем нажмите «Об этом Mac®»)

Шаг 2: Откройте Finder, затем выберите «Загрузки», найдите и дважды щелкните на файле с именем «JSCreate_USB_Video_Adapter_Driver_(Версия).dmg». Щелкните правой кнопкой мыши или два раза на .pkg файле (он будет иметь значок «открытая коробка»). После появления окна установки, продолжайте следовать шагам в этом окне

Шаг 3 (для компьютеров Mac® на базе M чипа от 2020 года. Если ваш Mac® другой версии, то перейдите к шагу 4):
Если в вашем Mac® установлен процессор от Apple®, вы можете получить запрос на установку Rosetta, которая необходима успешной установки драйвера. Нажмите кнопку «Установить», введите свой пароль, затем нажмите «Установить программное обеспечение»
*Примечание: Этот шаг может не потребоваться если Rosetta уже установлена, и точно не потребуется, если на вашем Mac® установлен процессор от Intel®

Шаг 4: В начале установки вам будет предложено ввести пароль. Введите свой пароль, а затем нажмите «Установить программное обеспечение». По завершению установки нажмите «Перезагрузить», после чего появится сообщение с вопросом, хотите ли вы переместить установщик в корзину (выбранный вами вариант не повлияет на установку, но сохранит или удалит установщик в папке «Загрузки»). После того, как вы выберите один из вариантов, ваш компьютер перезагрузится

Шаг 5 (относится только к macOS® 13 или более поздней версии):
Подключите устройство jScreate. После появления подсказки «Разрешить подключение аксессуара?», нажмите «Разрешить»

Шаг 6 (опционально, но рекомендуется):
Вы получите уведомление «Уведомления USB Display Device Notifications». Нажмите на уведомление ИЛИ нажмите на значок Apple® в левом верхнем углу > Системные настройки > Уведомления > USB Display Device> Затем убедитесь, что пункт «Разрешить уведомления» выбран

Шаг 7 (применимо только к macOS® 11 или более поздней версии): При появлении окна «USB Display Device», нажмите на «Активировать USB Display Driver», после чего вы получите сообщение о том, что системное расширение заблокировано. Нажмите на «Открыть настройки системы», где вы увидите сообщение в разделе «Безопасность и конфиденциальность». Для внесения изменений системного программного обеспечения из приложения «USB™ Display Device» должно быть разрешено. Нажмите кнопку «Разрешить», введите пароль, а затем нажмите «Изменить Настройки». *Примечание: приложение «USB™ Display Device» должно открываться автоматически, если оно не открывается, запустите приложение через панель запуска или выбора macOS® вручную

Шаг 8 (относится только к macOS® 10.15 или более поздней версии): Подключите монитор, TB или дисплей к устройству jScreate. Вы получите сообщение о записи экрана: «DJTVirtualDisplayAgent хочет записать экран этого компьютера и аудио». *Обратите внимание, если вы не видите это сообщение, попробуйте подключить монитор, TB или дисплей к другому видео порту на вашем устройстве jScreate (если возможно). Нажмите «Открыть настройки системы» ИЛИ нажмите на значок Apple® в левом верхнем углу > Настройки системы > Конфиденциальность и безопасность > Запись экрана и разрешите DJTVirtualDisplayAgent

Шаг 9: Отключите, а затем снова подключите устройство jScreate, после чего все подключенные мониторы должны работать! Вы можете нажать на значок Apple® > Системные настройки > Дисплеи, чтобы настроить параметры монитора. Нажмите «Упорядочить...», и настройте расположение ваших мониторов

Шаг 10 (опционально): Нажмите на значок Apple® > Системные настройки> Звук> в разделе Вывод и вход выберите «Звук». Здесь вы можете выбрать, какое устройство будет выводить звук. *Для получения более подробных инструкций откройте файл README.pdf в JSCreate_USB_Video_Adapter_Driver.dmg, загруженный с нашего сайта
*Примечание: Для ОС позднее macOS® 13 вам может потребоваться перейти в Системные настройки > Безопасность и конфиденциальность > Общие > а затем разрешить «Magic Control Technology» или «USB Display Device» во время установки

限用物質含有情況標示聲明書

Declaration of the Presence Condition of the Restricted Substances Marking

設備名稱：USB-C PD3.1 雙4K無線充電多功能擴充基座　型號(型式)：JCD3199
Equipment name　Type designation (Type)

單元Unit	限用物質及其化學符號 Restricted substances and its chemical symbols					
	鉛 Lead (Pb)	汞 Mercury (Hg)	鎘 Cadmium (Cd)	六價鉻 Hexavalent chromium(Cr⁺⁶)	多溴聯苯 Polybrominated biphenyls(PBB)	多溴二苯醚 Polybrominated diphenyl ethers (PBDE)
電路板	○	○	○	○	○	○
外殼	○	○	○	○	○	○
線材	○	○	○	○	○	○
配件	○	○	○	○	○	○

備考1."超出0.1 wt %"及"超出0.01 wt %"係指限用物質之百分比含量超出百分比含量基準值。
Note 1:"Exceeding 0.1 wt %" and "exceeding 0.01 wt %" indicate that the percentage content of the restricted substance exceeds the reference percentage value of presence condition.

備考2."○"係指該項限用物質之百分比含量未超出百分比含量基準值。
Note 2:"○" indicates that the percentage content of the restricted substance does not exceed the percentage of reference value of presence.

備考3."－"係指該項限用物質為排除項目。
Note 3:The "－" indicates that the restricted substance corresponds to the exemption.

202311-V2

STOP!

If you have any problems with this product please contact our technical support team before returning it to the store.

TECHNICAL SUPPORT

Customer Service : 888-988-0488
Technical Support : 888-689-4088
Email : service@j5create.com
Service Hours : Mon. - Fri. 10:00 - 18:00 E.S.T

KaiJet Technology International Corporation
8F., No. 109, Zhongcheng Road, Tucheng Dist.
New Taipei 236 Taiwan

凱捷國際科技股份有限公司
236 新北市土城區忠承路109號8樓(永華科技園區A棟)

SOPORTE TÉCNICO
Número gratuito : +1-888-988-0488
Horas de operacion : Lun - Vier : 10:00 -18:00 U.S.A-E.S.T
Correo electrónico : service@j5create

TECHNISCHER SUPPORT
Kostenloser Anruf bei :+1-888-988-0488
Sprechstunden : Mon.-Frei. 10.00 – 18.00 U.S.A-E.S.T
E-mail : service@j5create.com

SUPPORT TECHNIQUE
Numéro gratuit : +1-888-988-0488
Heures d'ouverture : lun.-Ven. 10:00 – 18:00 U.S.A-E.S.T
Email : service@j5create.com

TECHNICKÁ PODPORA
Zákaznická linka : 888-988-0488
Technická podpora : 888-689-4088
Mon.-Frei. 10.00 – 18.00 U.S.A-E.S.T
E-mail : service@j5create.com

TECHNIKAI SEGÍTSÉG
Vevőszolgálat (angol nyelven) : 888-988-0488
Technikai támogatás (angol nyelven) : 888-689-4088
Mon.-Frei. 10.00 – 18.00 U.S.A-E.S.T
E-mail : service@j5create.com

テクニカルサポート
日本におけるお製品のサポートは販売代理店が提供しております。
製品ご購入後のお問い合わせについては、製品の外箱に記載、貼付された「販売代理店」あご連絡のと、販売代理店へお問い合わせください。尚、サポートの受付に あたっては製品のシリアル番号が必要となります。
販売代理店サポートセンターの連絡はこちら https://jp.j5create.com/pages/contact

技術支援資訊
美國客服專線：+1-888-988-0488
台灣客服專線：+886-2-2269-5533#19
客服時間：星期一至星期五 10:00-18:00 (台灣時間)
Email信箱：service.tw@j5create.com

Dansk

■ Egenskaber

- Understøtter dobbelt 4K HDMI™ (4K på 60Hz + 4K på 30 Hz) / • Understøtter strømforsyning på 3.1 (PD) 140W
- Pålidelig netværksforbindelse via Gigabit Ethernet
- To USB™ 10 Gbps- og to USB™ 5 Gbps-porte for tilslutning af eksterne enheder
- Kabelopbevaringsrum / • Sikkerhedslås
- Til trådløs opladning med 15W.
- Den trådløse opladning virker ikke uden tilslutning af en USB-C®-strømadapter.

■ Systemkrav

- Tilgængelig USB-C®-port, der understøtter DisplayPort™ Alt-funktionen og USB™ strømforsyning (PD) 2.0/3.0 eller 3.1. Du kan finde yderligere oplysninger i brugsvejledningen til din computer
- Værtsenheden skal understøtte DisplayPort™ 1.4 for, at opnå en opløsning på 4K med 60 Hz

■ Særlige bemærkninger

- Ved brug af macOS® og Windows® skal en driver installeres. Hvis computeren har netværksadgang og administrative rettigheder, installeres driveren automatisk i Windows®, når enheden tilsluttes.
- For at computeren kan oplades, skal du tilslutte en USB-C®-strømadapter, og computeren skal understøtte strømforsyning.
- Hvis du bruger en USB™-enhed med høj effekt, skal du tilslutte USB-C®-strømadapteren til strømforsyningsporten for, at sikre den bedste ydeevne. For at undgå forstyrrelser, må strømadapteren ikke afbrydes under kopiering af filerne.
- Vi anbefaler, at der ikke sluttes mere end en (1) busdrev/bærbar ekstern harddisk til adapteren ad gangen.
- Trådløs opladning med 15W virker kun, når en USB-C®-strømadapter over 60W sluttes til dokkingen.
- Mærkningsoplysningerne kan findes på bunden af produktet.

■ Vindue, hvor driveren installeres i Windows® 11/10

Når jScreate-enheden sluttes til computeren, downloades og installeres driveren automatisk på Windows® 11/10-enheder. (For at bruge Plug & Play skal du have en internetadgang og administrative rettigheder)

Trin 1: Download driveren på vores hjemmeside
Ved manuel installation, skal du jScreate-enheden hodes afbrudt. Du kan downloade den nyeste driver på enjScreate.com under Support > Downloads/Drivere, hvor du skal søge efter produktet ved at indtaste modelnummeret eller ved at rulle ned til dit produkt og klikke på knappen til driveren til Windows®.

Trin 2: Installer driver Klik på filen "jScreate", der vises nederst til venstre eller øverst til højre i din webbrowser for at begynde installationen. Følg derefter vejledningen, der vises. (Du skal muligvis gå til mappen Downloads for, at åbne filen jScreate for, at starte installationen. For at gå til mappen Downloads, skal du klikke på ikonet Windows® nederst til venstre (Windows® 10) eller i midten (Windows® 11) på skærmen. Søg derefter efter Downloads og åbn filen jScreate).
* Hvis det er muligt, skal du åbne filen jScreate som administrator ved at højreklikke på filen jScreate og vælge "Kør som administrator", eller prøv at dobbeltklikke på filen.

Trin 3: Genstart enheden Når den første installation er færdig, skal du klikke på "Genstart" for at afslutte installationen af software. Når din computer er blevet genstartet, skal du slutte jScreate-dockingstationen til computeren. Tilslut derefter dine skærme, eksterne enheder og/eller strømadapter (ekstraudstyr) til jScreate-enheden. Du er nu klar til at bruge din jScreate-enhed!

Trin 4: Visningsindstillinger (valgfrit)
Du kan konfigurere og omarrangere dine skærme under skærmindstillingerne i Windows®. For at åbne skærmindstillingerne, skal du højreklikke på skrivebordet/baggrundsbilledet og vælge "Skærmindstillinger" i menuen, der vises.

Trin 5: Vælg lydenhed (valgfrit)
Du skal muligvis vælge din lydenhed bagefter. Klik på Windows®-ikonet forneden til venstre (Windows® 10) eller i midten (Windows® 11) på din skærm. Søg derefter efter Kontrolpanel > Hardware og lyd > Lyd >, hvor du kan vælge dine standardhøjttalere og mikrofon. Højreklik på din ønskede enhed for ekstra alternativer. Vælg «Angi som standardenhed» for å angi standard lydavspillingsenhet, eller velg «Angi som standard kommunikasjonsenhet» for å velge standardmikrofon.

■ macOS® 10.14 eller nyere - Installation af skærmdriver

Sæt IKKE din jScreate USB™-skærmenhed i computeren, før du instrueres om en mere simpel installation.

Trin 1 Sørg for, at din jScreate-enhed er afbrudt fra din Mac®. Download den seneste driver på www.jScreate.com under Support > Downloads/Drivere. Søg derefter efter produktet ved at indtaste modelnummeret eller ved at rulle ned til dit produkt og klikke på knappen "DOWNLOAD" til macOS®, der passer til versionen af macOS® på din Mac® (for at finde versionen af macOS®, skal du klikke på Apple®-ikonet øverst til venstre. Klik derefter på "Om denne Mac®").

Trin 2 Åbn Finder, vælg derefter "Downloads" og dobbeltklik på filen med navnet "JSCreate_USB_Video_Adapter_Driver_(Version).dmg". Højreklik eller klik med to finger på .pkg-filen (den har et ikon som en åben boks). Installationsvinduet vises, hvorefter du skal følge trinne i vinduet.

Trin 3 (ved brug af M-serien af Mac®-computere 2020 ELLER NYERE - hvis ikke, skal du gå videre til trin 4)
Hvis din Mac® bruger Apple® silicium, vil du muligvis modtage en bedsed om at installere Rosetta, som du skal bruge for at Rosetta kan installeres. Klik på knappen "Installer", indtast din adgangskode og klik derefter på "Installer software".
*Bemærk: Dette trin vises muligvis ikke, hvis Rosetta allerede er installeret. Det vises heller ikke, hvis din Mac® har en Intel®-processor.

Trin 4 Når installationen starter, bliver du bedt om at indtaste din adgangskode. Indtast din adgangskode, og klik derefter på "Installer software". Når installationen er færdig, skal du klikke på "Genstart", hvorefter der vises en besked, der spørger om du vil flytte installationsprogrammet til papirkurven (det valg påvirker ikke installationen, men det enten beholder eller fjerner installationsprogrammet i din download-mappe). Når du foretager et valg, genstarter computeren.

Trin 5 (gælder kun for macOS® 13 og nyere)
Tilslut din jScreate-enhed. Herefter vises beskeden "Giv tilbehøret lov til at oprette forbindelse?". Klik på "Tillad".

Trin 6 (valgfrit, men anbefales)
Beskeden "Notifikationer om USB-skærmenhed" vises. Klik på notifikationen ELLER klik på Apple®-ikonet øverst til venstre > Systemindstillinger > Notifikationer > USB-skærmenhed > og sørg derefter for at punktet "Tillad notifikationer" er slået til.

Trin 7 (gælder kun for macOS® 11 og nyere) Vindue USB-skærmenhed vises med knappen "Aktiver USB-skærmenhed". Klik på knappen. Herefter vises beskeden "Systemforlængelse blokeret". Klik på "Åbn systemindstillinger", hvor beskeden Systemforlænge "USB-skærmenhed" blev blokeret er indlæsning, vises under Sikkerhed. Klik på knappen "Tillad". Indtast din adgangskode, når du bliver bedt om det og klik derefter på "Rediger indstillinger". * Bemærk: Programmet "USB™-skærmenhed" åbner automatisk. Hvis ikke, skal du starte programmet via startpanelet eller via docken forenden i macOS ®.

Trin 8 (gælder kun for macOS® 10.15 og nyere) Tilslut din skærm, dit tv eller din skærm til jScreate-enheden. Herefter vises en besked om skærmoptagelse, der siger "DJTVirtualDisplayAgent" vil gerne optage denne computers skærm og lyd. *Bemærk, hvis du ikke kan se denne besked, skal du prøve at slutte din skærm, dit tv eller din skærm til en anden skærmport på din jScreate-enhed, hvis den har en anden port. Klik på "Åbn systemindstillinger" ELLER klik på Apple®-ikonet forven til venstre > Systemindstillinger > Privatliv og sikkerhed > Skærmoptagelse og og DJTVirtualDisplayAgent tilføjes.

Trin 9 Trak stikket ud og tilslut det til jScreate-enheden igen, hvorefter alle tilsluttede skærme virker! Skærmindstillingerne kan justeres ved at klikke på Apple®-ikonet > Systemindstillinger > Skærme. Klik på "Arranger..." og juster layoutet på dine skærme.

Trin 10 (valgfrit) Klik på Apple®-ikonet > Systemindstillinger > Lyd. Vælg "Lyd" under Udgang & indgang, hvorefter du kan vælge, hvilken enhed der har lydudgangsport. * Du kan finde yderligere oplysninger i filen README.pdf inde i filen JSCreate_USB_Video_Adapter_Driver.dmg, som du har downloadet fra vores hjemmeside.
*Bemærk: I operativsystemer, der er ældre end macOS® 13, skal du muligvis gå til Systemindstillinger > Sikkerhed og privatliv > Generelt > og derefter give "Magic Control Technology" eller "USB-skærmenhed" tilladelse under installationen.

Norsk

■ Funksjoner

- Støtter dobbel 4K HDMI™ (4K ved 60 Hz + 4K ved 30 Hz) / • Støtter Power Delivery 3.1 140 W strøm inn
- Pålitelig nettverkstilkobling via Gigabit Ethernet
- To USB™ 10 Gbps- og to USB™ 5 Gbps-porter for tilkobling av eksterne enheter
- Kabeloppbevaringsrom / • Sikkerhetslås
- Gir opptil 15 W rask trådløs lading.
- Trådløs lading vil ikke fungere uten å koble til en USB-C®-strømadapter.

■ Systemkrav

- Tilgjengelig USB-C®-port som støtter DisplayPort™ Alt-modus og USB™ Power Delivery 2.0/3.0 eller 3.1. Se produsenten til datamaskinen for mer informasjon om enheten
- Vertsenheten må støtte DisplayPort™ 1.4 for å oppnå 4K-opplønsing ved 60 Hz

■ Spesielle merknader

- Driverinstallasjon er nødvendig for macOS® og Windows®. Hvis datamaskinen har nettverkstilgang og administrative rettigheter, kan Windows® automatisk installere driveren når enheten er koblet til.
- For å lade datamaskinen må du koble til en USB-C®-strømadapter, og datamaskinen må støtte Power Delivery.
- Hvis du bruker USB™-enheter som trenger mye strøm, må du koble en USB-C®-strømadapter til strømforsyningsporten for å sikre maksimal ytelse. For å unngå avbrudd må du ikke fjerne strømadapteren mens du kopierer filer.
- Vi anbefaler at ikke mer enn én (1) busdrever/bærbar ekstern harddisk tobles til adapteren om gangen.
- 15 W trådløs lading fungerer bare når en USB-C®-strømadapter over 60 W er koblet til dokkingen.
- Se på bunnen av produktet for merkingsinformasjon.

■ Windows® 11/10 – Installasjon av skjermdriver

Driveren vil automatisk tastes ned og installere på Windows® 11-/10-enheter når jScreate-enheten er koblet til datamaskinen. (Plug & Play krever internettilgang og administrative rettigheter)

Trinn 1: Last ned driver fra nettstedet vårt
For manuell installasjon holder du jScreate-enheten frakoblet. Du kan laste ned den nyeste driveren fra enjScreate.com under Støtte > Nedlastinger/Drivere ved å søke etter produktet med modellnummeret eller ved å bla ned til produktet og klikke på Windows®-driverknappen.

Trinn 2: Installer driveren Klikk «jScreate»-filen som skal dukke opp nederst til venstre eller øverst til høyre i nettleseren din for å starte installasjonen, og følg deretter instruksjonene som vises. (Du må kanskje navigere til nedlastingsmappen for å åpne jScreate-filen og starte installasjonen. For å navigere til nedlastingsmappen klikker du på Windows®-ikonet nederst til venstre (Windows® 10) eller midten (Windows® 11) på skjermen. Søg derefter efter Downloads og åbn filen jScreate).
* Hvis det er mulig, skal du åbne filen jScreate som administrator ved at højreklikke på filen jScreate og vælge "Kør som administrator", eller prøv at dobbeltklikke på filen.

Trin 3: Genstart enheden Når den første installation er færdig, skal du klikke på "Genstart" for at afslutte installationen af software. Når din computer er blevet genstartet, skal du slutte jScreate-dockingstationen til computeren. Tilslut derefter dine skærme, eksterne enheder og/eller strømadapter (ekstraudstyr) til jScreate-enheden. Du er nu klar til at bruge din jScreate-enhed!

Trin 4: Skjerminnstillinger (valgfrit)
Du kan konfigurere og omarrangere dine skærme under skærmindstillingerne i Windows®. For å åbne skærmindstillingerne, skal du højreklikke på skrivebordet/baggrundsbilledet og vælge "Skærmindstillinger" i menuen, der vises.

Trin 5: Velg lydenhet (valgfrit)
Det kan hende du må velge lydenhet etterpå. Klikk i så fall Windows®-ikonet nederst i venstre hjørne (Windows® 10) eller midten (Windows® 11) på skjermen, og søk etter Kontrollpanel > Maskinvare og lyd > Lyd. Herfra kan du velge høyttaler og mikrofon. Høyreklikk på din ønskede enhet for ekstra alternativer. Velg «Angi som standardenhet» for å angi standard lydavspillingsenhet, eller velg «Angi som standard kommunikasjonsenhet» for å velge standardmikrofon.

■ macOS® 10.14 eller nyere – Installasjon av skjermdriver

IKKE koble jScreate USB™-visningsenheten til datamaskinen før du blir bedt om det for enklere installasjon.

Trinn 1 Sørg for at jScreate-enheten er koblet fra Mac®, og last ned den nyeste driveren fra www.jScreate.com under Støtte > Nedlastinger/Drivere ved å søke etter produktet med modellnummeret eller ved å bla ned til produktet og klikke på nedlastingsknappen for macOS®-versjonen du har på din Mac®. (Du finner macOS®-versjonen din ved å klikke Apple®-ikonet øverst til venstre og deretter «Om denne maskinen»).

Trinn 2 Åpne Finder, velg «Nedlastinger», og finn og dobbeltklikk filen som heter «JSCreate_USB_Video_Adapter_Driver_(Versjon).dmg». Høyreklikk eller klikk med to fingre på .pkg-filen (den har et ikon som en åpen eske). Installasjonsvinduet vises, så du kan fortsette gjennom trinnene i vinduet.

Trinn 3 (For Mac®-datamaskiner I M-serien 2020 ELLER NYERE, ellers hopp til trinn 4)
Hvis din Mac® bruker Apple® silicium, kan du få en melding om å installere Rosetta, som kreves for at installasjonen skal fungere. Klikk «Installer»-knappen, skriv inn passordet, og klikk «Installer programvare».
*Merk: Dette trinnet gjelder kanskje ikke hvis Rosetta allerede er installert, og skjer ikke hvis Mac®-en har en Intel®-prosessor.

Trinn 4 I begynnelsen av installasjonen vil du bli bedt om å skrive inn passordet ditt. Skriv inn passordet ditt, og klikk «Installer programvare». Når installasjonen er fullført, klikker du «Start på nytt», så vises en melding som spør om du vil flytte installasjonsprogrammet til papirkurven (det valg påvirker ikke installasjonen, men det enten beholder eller fjerner installasjonsprogrammet i din download-mappe). Når du har valgt et alternativ, starter datamaskinen på nytt.

Trinn 5 (gjelder bare macOS® 13 tar uadempd)
Koble til jScreate-enheten. Du ser meldingen «Tillat tilbehør å koble til?». Klikk «Tillat».

Trinn 6 (Valgfrit, men anbefales)
Du vil motta et varsel om varslinger fra «USB Display Device ». Klikk varselet ELLER klikk Apple®-ikonet øverst til venstre > Systeminnstillinger > Varslinger > USB Display Device > og sørg for at «Tillat varslinger» er på.

Trinn 7 (gjelder bare macOS® 11 eller nyere) Vinduet USB Display Device skal også ha dukket opp med knappen «Aktiver USB Display Driver». Klikk knappen. Du får meldingen «Systemutvidelse blokkert». Klikk «Åpne systeminnstillinger», der du ser en melding under Sikkerhet der det står at Systemprogramvare fra applikasjonen «USB Display Device» ble blokkert ble lastet. Klikk «Tillat»-knappen, skriv inn passordet ditt når du blir bedt om det, og klikk deretter på «Endre innstillinger». * Obs: Appen for «USB™-visningsenhet» skal åpnes automatisk, men hvis ikke, starter du den via Launchpad eller Dock i macOS®.

Trinn 8 (gjelder bare macOS® 10.15 eller nyere) Koble skjermen, TV-en eller skjermen til jScreate-enheten. Du vil motta en melding om skjermoptak som går ut på at «DJTVirtualDisplayAgent» ønsker å ta opp skjermen og lyd fra datamaskinen. *Obs: Hvis du ikke ser denne meldingen, kan du prøve å koble skjermen, TV-en eller skjermen til en annen skjermport på jScreate-enheten hvis den har en. Klikk «Åpne systeminnstillinger» ELLER klikk Apple®-ikonet øverst til venstre > Systeminnstillinger > Personvern og sikkerhet > Skjermopptak og tillat DJTVirtualDisplayAgent.

Trinn 9 Koble fra og koble til jScreate-enheten igjen, så skal alle tilkoblede skjermer fungere! Du kan klikke Apple®-ikonet > Systeminnstillinger > Skjermer for å justere skjerminnstillingene. Klikk «Organiser...», og organiser skjermene dine.

Trinn 10 (Valgfrit) Klikk Apple®-ikonet > Systeminnstillinger > Lyd. Velg «Lyd» under Utgang og inngang, så kan du velge hvilken enhet lyd skal kommes ut av. * Du finner mer inngående instruksjoner ved å åpne README.pdf-filen inne i filen JSCreate_USB_Video_Adapter_Driver.dmg, som du lastet ned fra nettstedet vårt.
*Merk: For operativsystemer eldre enn macOS® 13 må du kanskje navigere til Systemvalg > Sikkerhet og personvern > Generelt > og tillate «Magic Control Technology» eller «USB Display Device» under installasjonen.

Suomi

■ Ominaisuudet

- Tuki dual 4K HDMI™:lle (4K@60Hz + 4K@30 Hz) / • Tuki Power Delivery 3.1 140 W -teholle
- Luotettava verkkoyhteys Gigabit Ethernet -yhteydellä
- To USB™ 10 Gbps -ja to USB™ 5 Gbps-porttia oheislaitteiden liittämiseen
- Kaapelien säilytyslokero / • Turvalukko
- Tarjoaa enintään 15 W:n langattoman pikalataukseen.
- Langaton lataus ei toimi ilman liittämistä USB-C®-verkkolaitteeseen.

■ Järjestelmävaatimukset

- Käytettävissä oleva USB-C®-portti, jossa tuki DisplayPort™ alternate -tilalle ja USB™-virransyöttö 2.0/3.0 tai 3.1. Kysy tietokoneesi valmistajalta lisätietoja laitteesta!
- Isäntälaitteella on oltava DisplayPort™ 1.4 -tuki 4K-resoluution 60 Hz:llä saavuttamiseksi.

■ Erikoishuomautuksia

- Ohjaimen asennus vaaditaan macOS® -ja Windows® -käyttöjärjestelmillä. Jos tietokoneella on verkkoyhteys ja järjestelmänvalvojan oikeudet, Windows® voi asentaa ohjaimen automaattisesti, kun laite on liitetty.
- Jos haluat ladata tietokoneella paljon, USB-C® -verkkolaite on liitettävä ja tietokoneen on tuettava Power Delivery -ominaisuutta.
- Käytä suuritehoisilla USB™-laitteita, liitä USB-C®-verkkolaite virransyötöporttiin varmistaaksesi maksimaalisen suorituskyvyn. Välttääkseksi häiriöin, älä irrota verkkolaitetta tiedostoja kopioitaessa.
- On suositeltavaa, ettei usampaa kuin yhtä (1) väylälukittoistä/kannettavaa kiintolevyasemaa liitetä sovittimeen kerrallaan.
- 15 W:n langaton lataaminen toimii vain, kun yli 60W:n USB-C® -verkkolaite on liitetty telakkaan.
- Tarkista merkintätiedot tuotteen alareunasta.

■ Windows® 11/10 - Näytönohjaimen asennus

Ohjain latautuu ja asentuu automaattisesti Windows® 11/10 -laitteissa, kun jScreate-laite on liitetty tietokoneeseen. (Plug & Play vaatii internet-yhteyden ja järjestelmänvalvojan oikeudet)

Yaihe 1: Lataa ohjain verkkosivustoltamme
Asentaaksesi manuaalisesti, pidä jScreate-laite liittämättömänä. Voit ladata uusimman ohjaimen osoitteesta enjScreate.com kohdassa Support > Downloads/Drivers (Tuki/Latautset/Ohjaimet) ja hakea sitten tuotetta syöttämällä mallinumeron tai vierittämällä alaspäin tuotteesi kohdalla ja napsauttamalla Windows®-ohjain-painiketta.

Yaihe 2: Asenna ohjain Napsauta "jScreate"-tiedostoa, jonka tulisi olla näkyvissä lähellä verkkoselaimen vasenta tai oikeaa alalataa aloittaaksesi asennuksen, toimi sen jälkeen näkyvän tuleviin kehotteiden ohjeiden mukaisesti (Sinun on ehkä siirryttävä Latautset-kansioon aloittaaksesi asennuksen ensimmäisen. Siirtyäksesi Latautset-kansion, napsauta Windows®-kuvaketta näytön vasemmassa alakulmassa(Windows® 10) tai keskellä (Windows® 11) ja etsi sitten Latautset-kansio ja avaa jScreate-tiedosto(Windows® 10) vaig kozepen (Windows® 11) az képernyő jobb oldalán.
* Jos mahdollista, avaa jScreate-tiedosto järjestelmänvalvojana napsauttamalla jScreate hiiren oikealla painikkeella ja valitse "Suorita järjestelmänvalvojana.", muuten yritä kaksoisnapsautaa tiedostoa .

Yaihe 3: Käynnistä laite uudelleen Kun asennus on suoritettu loppuun, napsauta "Käynnistä uudelleen" suorittaaksesi ohjelmiston asennuksen loppuun. Kun tietokone on käynnistynyt uudelleen, liitä jScreate-laite tietokoneeseen, liitä sitten näytöt, ohjelaitteet ja/tai verkkolaite (valinnainen) jScreate-laitteeseen. Olet nyt valmis käyttämään jScreate-laitetta!

Vaihe 4: Näyttöasetukset (Valinnainen)
Voit määrittää tai järjestää näytöt uudelleen Windows®-näyttöasetuksissa. Käyttääksesi näyttöasetuksia, napsauta hiiren oikealla painikkeella näkyvin tulevassa valikossa työpöytä/taustakuva-valintaa ja valitse "Näyttöasetus".

Yaihe 5: Valitse äänilaite (Valinnainen)
Sinun on ehkä valittava äänilaite jälkeen päin. Tehdäkseesi niin, napsauta Windows®-kuvaketta näytön vasemmassa alakulmassa (Windows® 10) tai keskellä (Windows® 11), kun haet kohtaa Ohjauspaneeli > Laitteisto ja ääni > Ääni>, jossa voit valita oletuskaiuttokeesi ja -mikrofonin. Napsauta hiiren oikealla painikkeella haluttua laitetta nähdäksesi lisävaihtoja. Valitse "Oletuslaite" asettaaksesi oletusaudiotoistolaitteesi tai valitse "Aseta oletustiedonsiirtolaitteksi" valitaksesi oletusmikrofonisi.

■ macOS® 10.14 tai uudempi - Näytönohjaimen asennus

ÄLÄ liitä jScreate USB™ -näyttölaitetta tietokoneeseen ennen kehotusta yksinkertaisempaan asennukseen.

Yaihe 1 Varmista, että jScreate-laite on irrotettu Mac®-tietokoneesta ja lataa uusin ladata www.jScreate.com kohdasta Tuki > Latautset/Ohjaimet. Etsi sitten tuote syöttämällä mallinumeron tai vierittämällä ala tuotteesi kohdalle ja napsauta macOS® "DOWNLOAD" -painiketta, joka vastaa Mac®-tietokoneesi macOS®-versiota (löytääksesi macOS®-version, osoita Apple®-kuvakeylhää vasemmalla ja napsauta "About this Mac®" -valintaa).

Yaihe 2 Avaa Etsimistoiminto, valitse sitten "Latautset", paikanna ja kaksoisosoita tiedostoa nimellä "JSCreate_USB_Video_Adapter_Driver_(Version).dmg". Osoita avattu tai 2 sormen osoittamaista .pkg-tiedostoa (sillä on avattu laatikko -kuvake). Asennusikkuna tulee näkyviin, jatka läpi ikkunassa näkyvien vaiheiden.

Yaihe 3 (M-series Mac® -tietokoneet 2020 TAI UUDEMMAT, muuten hyppää vaiheeseen 4)
Jos Mac®-tietokoneesi käyttää Apple® siliconia, saat ehkä kehotteen asentaa Rosetta, joka vaaditaan asennuksen onnistumiseksi. Napsauta "Asenna" -painiketta, syötä salasana ja osoita sitten "Asenna ohjelmisto".
*Huomautus: Tämä vaihe ei ehkä tule näkyviin, jos Rosetta on valmiiksi asennettu eikä se näy, jos Mac®-t